NEFF

ВДОХНОВЛЯЕТ ГОТОВИТЬ С 1877

ВСТРАИВАЕМАЯ БЫТОВАЯ ТЕХНИКА 2015

ПРИГОТОВЛЕНИЕ ЕДЫ ВДОХНОВЛЯЕТ ЛЮДЕЙ. ЛЮДИ ВДОХНОВЛЯЮТ НАС

Это часть нашей повседневной работы. Мы всегда находимся в поиске новых идей, способов приготовления, выпекания, мытья, охлаждения и экономии электроэнергии на кухне. Для того, чтобы увлеченные готовкой люди получали на кухне еще больше удовольствия. В результате рождаются бытовые приборы, которые отвечают высочайшим требованиям. Восхищение возникает с первого взгляда на духовые шкафы нового поколения. Они выполнены в абсолютно новом дизайне, оснащены такими характеристиками, как Slide&Hide®, новая утапливаемая дверь. Посмотрите сами, сколько у нас новинок.

СОДЕРЖАНИЕ

ВСТРАИВАЕМЫЕ ДУХОВЫЕ ШКАФЫ 006–029
Встраиваемые электрические духовые шкафы 015–023
Схемы встраивания 026–029

КОМПАКТНЫЕ ПРИБОРЫ 030–043
Встраиваемые автоматические кофемашины 033
Встраиваемые компактные духовые шкафы 45 см 034–036
Встраиваемые микроволновые печи 037–038
Ящики для подогрева посуды 039
Комплект для приготовления на пару 039
Схемы встраивания 040–042
Дополнительные принадлежности
для духовых шкафов и вытяжек 043

ЭЛЕКТРИЧЕСКИЕ ВАРОЧНЫЕ ПАНЕЛИ 044–057
Электрические независимые варочные панели
с индукционным нагревом 048–051
Электрические независимые варочные панели 052–053
Варочные панели Domino (электрические и газовые) 054–055
Схемы встраивания 056–057

ГАЗОВЫЕ ВАРОЧНЫЕ ПАНЕЛИ 058–065
Газовые варочные панели 061–064
Схемы встраивания 065

ВЫТЯЖКИ 066–085
Вытяжки для островного, настенного монтажа,
Вытяжки с плоским экраном 070–075
Встраиваемые вытяжки 076–077
Схемы встраивания 078–085

ПОСУДОМОЕЧНЫЕ МАШИНЫ 086–095
Полновстраиваемые посудомоечные машины 60 см 090–091
Полновстраиваемые посудомоечные машины 45 см 092–093
Встраиваемая компактная посудомоечная машина 093
Схемы встраивания 094–095

ХОЛОДИЛЬНЫЕ И МОРОЗИЛЬНЫЕ ПРИБОРЫ 096–105
Отдельно стоящие холодильники 100
Встраиваемые холодильники coolDeluxe 101
Встраиваемые холодильники и морозильники 102–103
Схемы встраивания 104–105

СТИРАЛЬНЫЕ МАШИНЫ 106–111
Встраиваемые стиральные машины 108–109
Схемы встраивания 110–111

NEFF от А до Я 112–119

СЕРВИС 122–123

ПАРТНЕРСКАЯ ПРОГРАММА
Приборы, отмеченные знаком входят в ассортимент партнерской программы.

СОВЕРШЕНСТВО В КАЖДОЙ ДЕТАЛИ

Новое поколение духовых шкафов Neff

Сразу видно, что это духовые шкафы нового поколения. С совершенно новым для NEFF дизайном, который притягивает взгляд. Большая блестящая поверхность стекла, обрамленная элегантной нержавеющей сталью, эффектные ручки с тисненым логотипом Neff и великолепный инновационный TFT-дисплей. Слияние дизайна и функциональности для абсолютного совершенства в процессе приготовления и для простоты использования.

Черное стекло и нержавеющая сталь – новый дизайн духовых шкафов Neff.

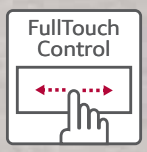

ИНТУИТИВНО ПОНЯТНОЕ УПРАВЛЕНИЕ ДУХОВЫМ ШКАФОМ

Инновационный дисплей FullTouch стал революционным прорывом в удобстве пользования духовыми шкафами Neff нового поколения. Функция Full Touch Control от Neff устанавливает новые стандарты в скорости и легкости навигации одним движением пальца по экрану. Прекрасно читаемый цветной TFT - дисплей с высоким разрешением обеспечивает четкий обзор и быстрое понятное управление.

SHIFT CONTROL – ЭТО УДОБНАЯ В ИСПОЛЬЗОВАНИИ КНОПКА УПРАВЛЕНИЯ ДУХОВЫМИ ШКАФАМИ

Еще одно новшество от Neff. Shift Control для быстрой навигации по меню. Она позволяет наряду с TFT-дисплеем удобно и просто управлять духовым шкафом при помощи одной кнопки.

BAKE AND ROAST ASSIST – ВАШ НАСТОЯЩИЙ ПОМОЩНИК

Этот инновационный помощник делает процесс приготовления в большинстве новых духовых шкафов Neff еще проще и комфортнее. В меню представлен широкий выбор блюд, для каждого из которых можно получить рекомендации по приготовлению. Дополнительно даются советы по оптимальному режиму нагрева, температуре и времени приготовления, которые гарантируют прекрасный результат. Теперь духовой шкаф Neff позаботится о безупречном приготовлении вашего блюда. Печь, жарить и тушить стало намного проще.

ВЕЛИКОЛЕПНЫЕ ИДЕИ ДЛЯ ОТЛИЧНОГО ВКУСА

ДУХОВЫЕ ШКАФЫ

ВСТРАИВАЕМЫЕ ДУХОВЫЕ ШКАФЫ 006–029
Встраиваемые электрические духовые шкафы 015–023
Схемы встраивания 026–029

5 ПРИЧИН КУПИТЬ ДУХОВОЙ ШКАФ NEFF

Духовой шкаф Neff – вдохновленный самыми высокими требованиями

Инженеры Neff по новому взглянули на духовые шкафы и создали приборы, учитывающие абсолютно все пожелания потребителей. Наряду с духовыми шкафами с системой VarioSteam теперь есть духовые шкафы FullSteam. Такие уникальные преимущества, как Slide & Hide®, скомбинированные с пиролизом, FullTouch дисплеем, CircoTherm®, ComfortFlex, теперь объединены в одном духовом шкафу. Неважно – будете вы печь, жарить или тушить – результат превзойдёт ваши ожидания: от горячей закуски до десерта. Духовой шкаф создан для осуществления любых пожеланий.

1. Новые духовые шкафы – это сочетание дизайна и функциональности. Идеальная интеграция в кухонное пространство. Оптимальная комбинация приборов друг с другом и превосходный внешний вид.

2. Духовой шкаф с системой VARIOSTEAM – это возможность регулировки подачи пара для достижения наилучших результатов. Новинка ассортимента – духовой шкаф с системой FullSteam – духовка и пароварка в одном приборе.

3. Новый CircoTherm® горячий воздух - это высокоэффективный вид нагрева для приготовления пищи на 4-х уровнях одновременно.

4. Ручка двери SLIDE® – превосходная эргономичность при открывании и закрывании двери.

5. Полностью утапливаемая дверь HIDE® для беспрепятственного доступа к рабочей камере духового шкафа.

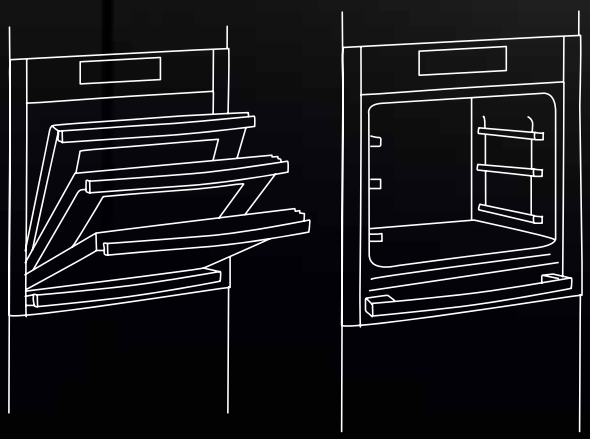

SLIDE&HIDE®

SLIDE®: ручка такой конструкции повышает эргономику открытия-закрытия двери духовки.

HIDE®: При открытии дверь полностью утапливается под рабочую камеру духового шкафа, создавая дополнительное пространство и облегчая доступ к готовящимся блюдам.

БЛЕСТЯЩЕ ВОПЛОЩЕННЫЕ ИДЕИ И НОВЫЕ РАЗРАБОТКИ

УНИКАЛЬНЫЕ РЕШЕНИЯ ПРИНАДЛЕЖАТ NEFF

То, что было хорошо, стало еще лучше: духовые шкафы Neff теперь дополнены новыми идеями для удобного использования. Например, дверь Slide&Hide®, которая теперь присутствует в моделях с пиролизом. Или режим CircoTherm®, который стал еще более мощным благодаря использованию BLDC-мотора.

ИЗОБРЕТЕНИЕ NEFF – SLIDE & HIDE®

Slide® – при открывании и закрывании двери духового шкафа ручка всегда находится в удобном для руки положении.
Hide®: при открывании дверь духового шкафа утапливается под рабочую камеру. Для большей свободы передвижения по кухне и лучшему доступу к противням. Теперь есть и в моделях с пиролизом.

COMFORT FLEX – ИННОВАЦИОННЫЕ ТЕЛЕСКОПИЧЕСКИЕ НАПРАВЛЯЮЩИЕ

Никогда еще извлечение горячей выпечки не было таким простым и безопасным. Полностью выдвижная система телескопических направляющих облегчает доступ к противням и может переставляться с одного уровня на другой.

CIRCO THERM® – МОЖНО ОДНОВРЕМЕННО ГОТОВИТЬ РАЗНЫЕ БЛЮДА

Благодаря этому изобретению Neff вы можете одновременно выпекать и поджаривать абсолютно разные блюда. Приготовьте одновременно рыбу, овощи и печенье сохранив, вкус и аромат каждого из блюд!

NEFF LIGHT® – ВЕЛИКОЛЕПНОЕ ОСВЕЩЕНИЕ ВО ВСЕЙ ДУХОВКЕ

Светодиодное освещение с системой зеркал на двери духового шкафа гарантирует, что даже самый дальний угол духового шкафа будет полностью освещен ярким светом без бликов. Это обеспечит лучший контроль за приготовлением блюд.

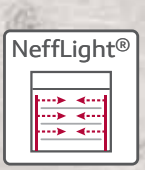

СИСТЕМА ОЧИСТКИ EASYCLEAN®

Большинство духовых шкафов Neff оснащены удобной системой очистки EasyClean®. Без специальных агрессивных чистящих средств загрязнения буквально превращаются в пар. Просто небольшое количество воды и капля моющего средства добавляются в поддон духового шкафа, и запускается программа очистки. При этом жидкость испаряется и размягчает загрязнения. После завершения программы духовку нужно протереть впитывающей влагу салфеткой – и духовой шкаф снова готов к работе.

TWIST PAD® - ГЕНИАЛЬНЫЙ ПОВОРОТ

Уникальное управление варочной панелью Neff с помощью съемного поворотного переключателя. Просто наклоните TwistPad® в сторону нужной конфорки и поверните для установки нужного уровня мощности. Для очистки плиты от загрязнений или для блокировки от детей этот переключатель можно снять.

PYROLYSE – ПИРОЛИТИЧЕСКАЯ ОЧИСТКА

После приготовления еды можно простым нажатием кнопки запустить программу пиролитической самоочистки духового шкафа. Духовка нагревается почти до 500 °C, и при этой температуре загрязнения внутри нее превращаются в пепел. Когда духовка остынет, нужно лишь протереть её!

РЕЖИМ НАГРЕВА CIRCO THERM®

Одновременное приготовление на нескольких уровнях

Neff CircoTherm® - уникальная система обдува горячим воздухом. Через отверстия в задней стенке духовки бесшумно работающий вентилятор направляет нагретый воздух, который с большой скоростью циркулирует вокруг блюда. При открывании двери потери тепла не происходит. Также как не происходит и смешивания ароматов, что идеально подходит для одновременного приготовления нескольких блюд.

СИСТЕМА ОБДУВА ГОРЯЧИМ ВОЗДУХОМ CIRCOTHERM®, работает при сравнительно низких температурах от 40 до 200 °C, уменьшая, таким образом, расход электроэнергии и затраты на очистку духовки. Наряду с классическим режимом приготовления «Верхний/нижний жар», а также Vario-грилем духовой шкаф Neff имеет особенные функции, которые невозможно не оценить по достоинству. Например, режим брожения, с помощью которого можно приготовить замечательное дрожжевое тесто. Или специальный режим для выпекания хлеба, используя который, получаешь хрустящий хлеб как из пекарни.

① С помощью уникальной системы обдува горячим воздухом CircoTherm® можно готовить на четырех уровнях одновременно, и при этом ароматы не будут перемешиваться.

② Благодаря режиму бережного тушения (томления) мясо получается необычайно нежным. Например, он хорошо подходит для ягнятины и говяжьего филе.

③ Режим поддержания тепла позволяет сохранять температуру блюда неизменной в диапазоне 60–120 °C. Благодаря этому оно долго остается горячим и вкусным.

④ Режим приготовления пиццы, состоящий из комбинации обдува горячим воздухом и нижнего жара, позволяет в мгновение ока получить из продукта глубокой заморозки хрустящую, сочную пиццу. Кроме того, этот режим отлично подходит для приготовления замороженного картофеля-фри.

⑤ Обжарить на гриле мясо до хрустящей корочки в режиме термогриля: гриль и конвекция попеременно включаются и создают великолепный результат без применения вертела.

⑥ Для приготовления здоровой пищи на пару подходит комплект Mega System (дополнительное оборудование).

⑦ Особая климатическая зона: в режиме брожения создаются наилучшие условия для приготовления домашних йогуртов и дрожжевого теста.

⑧ Все, что нужно для того, чтобы кухня превратилась в пекарню, – это режим выпекания хлеба. В качестве дополнительного оборудования предлагается фирменный камень для выпечки.

⑨ Горячее блюдо лучше всего подавать на подогретых тарелках. Для этого существует режим подогрева посуды.

⑩ Отдельно включаемый режим нижнего жара превосходно подходит для приготовления суфле, а также открытых пирогов с сочной начинкой.

⑪ Для всех классических рецептов существует проверенный режим верхнего и нижнего жара.

⑫ Даже большие объемы продуктов, например, рыбы, мяса, и блюда, посыпанные сыром, в режиме большого гриля приобретают золотистую корочку. Для очистки гриль откидывается.

⑬ Для тех, кто хочет быстро приготовить на гриле небольшие порции, есть режим малого гриля.

⑭ Режим размораживания позволяет разморозить пиццу или другие продукты глубокой заморозки быстро и щадящим способом.

FULL STEAM
ПРИГОТОВЛЕНИЕ НА ПАРУ

Два полноценных прибора в одном: духовой шкаф и пароварка

Новый духовой шкаф Neff с функцией FullSteam подходит как для выпекания, так и для приготовления различных блюд при помощи комбинированных режимов. Таким образом, приготовленные овощи не разваривaются и не теряют цвет, а мясо получается с хрустящей корочкой и сочным внутри. Большой резервуар для воды скрывается за панелью управления, пользоваться им теперь немного удобнее.

ЛУЧШИЙ ИНГРЕДИЕНТ ЗДОРОВОГО ПИТАНИЯ

Приверженцы здоровой пищи, приготовленной с сохранением максимального количества витаминов и уникального вкуса всех ингредиентов, по достоинству оценят непревзойденные результаты и удобство использования духового шкафа. Бережное приготовление пищи на пару в духовом шкафу с функцией FullSteam – идеально для ценителей истинного вкуса блюд!

FULLSTEAM – ДУХОВОЙ ШКАФ И ПАРОВАРКА В ОДНОМ ПРИБОРЕ

В режиме FullSteam духовой шкаф рассчитывает оптимальное количество пара для разных видов блюд и доводит их до готовности, бережно сохраняя витамины и натуральный цвет овощей. Духовые шкафы-пароварки доступны в двух размерах: высотой 45 см и 60 см. Можно выбрать прибор, отвечающий вашим требованиям.

FullSteam

B 48FT64 N0
FullSteam

ВСТРАИВАЕМЫЙ ЭЛЕКТРИЧЕСКИЙ ДУХОВОЙ ШКАФ-ПАРОВАРКА

- **13 режимов нагрева: CircoTherm®, CircoTherm® Eco 40–200 °C,** верхний/нижний жар, верхний/нижний жар ECO, термогриль, большой гриль, малый гриль, режим для пиццы, режим для выпечки, нижний жар, бережное тушение, подогрев посуды, поддержание температуры
- Приготовление на пару: Пар 100%, размораживание, режим «Брожение», подогрев готовых блюд
- Меню **Bake and Roast assist**
- Программная электроника: 38 автоматических программ приготовления
- Съемный резервуар для воды емкостью 1,0 л (находится за выдвижной панелью управления)
- Программа удаления накипи
- Нержавеющая сталь / стекло
- Духовка объемом 71 л с эмалью цвета «антрацит»
- Телескопические направляющие Comfort-Flex на 1 уровне, полное выдвижение
- Ручка **SLIDE®**
- Дверца духовки **HIDE®** с амортизатором
- Цветной графический дисплей 5,7" с сенсорным управлением
- LED-освещение **NeffLight®**
- Автоматический быстрый разогрев
- Электронная регулировка температуры в диапазоне 40 - 250 °C
- Предложение по установке температуры
- Многофункциональные часы EasyClock
- Индикация фактической температуры в духовке
- Система очистки **EasyClean®**
- Самоочищающееся эколитическое покрытие задней стенки духовки
- 3-слойное остекление дверцы
- Температура наружного стекла до 40 °C
- Функция «Блокировка от детей» с возможностью настройки
- Автоматическое защитное отключение
- Индикация остаточного тепла
- Сделано в Германии

ПОДКЛЮЧЕНИЕ

- Кабель длиной 120 см с вилкой
- Мощность подключения 3650 Вт
- Размер прибора 59,5 x 59,6 x 54,8 см
- Размер ниши для встраивания 58,5 - 59,5 x 56,0 - 56,8 x 55,0 см

ПРИНАДЛЕЖНОСТИ

- 1 эмалированный противень
- 1 универсальный противень
- 1 решетка, большой поддон для приготовления на пару
- 2 малых поддона для приготовления на пару

ДОПОЛНИТЕЛЬНЫЕ ПРИНАДЛЕЖНОСТИ

- Телескопические направляющие Comfort-Flex на 1 уровне, полное выдвижение, для приборов с паром – Z13TC10X0
- Камень для выпечки – Z1913X0
- Комплект для совместного бесшовного монтажа приборов высотой 60 и 45 см – Z11SZ90X0

B 47FS22 N0
FullSteam

ВСТРАИВАЕМЫЙ ЭЛЕКТРИЧЕСКИЙ ДУХОВОЙ ШКАФ-ПАРОВАРКА

- **12 режимов нагрева: CircoTherm®, CircoTherm® Eco 40–200 °C,** верхний/нижний жар, верхний/нижний жар ECO, термогриль, большой гриль, малый гриль, режим для пиццы, режим для выпечки, нижний жар, бережное тушение, подогрев посуды
- Приготовление на пару: Пар 100%, размораживание, режим «Брожение», подогрев готовых блюд
- Меню **Bake and Roast assist**
- Программная электроника: 38 автоматических программ приготовления
- Съемный резервуар для воды емкостью 1,0 л (находится за выдвижной панелью управления)
- Программа удаления накипи
- Нержавеющая сталь / стекло
- Духовка объемом 71 л с эмалью цвета «антрацит»
- Навесные направляющие для противней
- Ручка **SLIDE®**
- Дверца духовки **HIDE®** с амортизатором
- Цветной графический дисплей 4,1" с управлением ShiftControl
- LED-освещение
- Автоматический быстрый разогрев
- Электронная регулировка температуры в диапазоне 40 - 250 °C
- Предложение по установке температуры
- Многофункциональные часы EasyClock
- Индикация фактической температуры в духовке
- Система очистки **EasyClean®**
- Самоочищающееся эколитическое покрытие задней стенки духовки
- 3-слойное остекление дверцы
- Температура наружного стекла до 40 °C
- Функция «Блокировка от детей» с возможностью настройки
- Автоматическое защитное отключение
- Индикация остаточного тепла
- Сделано в Германии

ПОДКЛЮЧЕНИЕ

- Кабель длиной 120 см с вилкой
- Мощность подключения 3650 Вт
- Размер прибора 59,5 x 59,6 x 54,8 см
- Размер ниши для встраивания 58,5 - 59,5 x 56,0 - 56,8 x 55,0 см

ПРИНАДЛЕЖНОСТИ

- 1 эмалированный противень
- 1 универсальный противень
- 1 решетка, большой поддон для приготовления на пару
- 2 малых поддона для приготовления на пару

ДОПОЛНИТЕЛЬНЫЕ ПРИНАДЛЕЖНОСТИ

- Телескопические направляющие на 3 уровнях, полное выдвижение, для приборов с паром – Z13TF36X0
- Камень для выпечки – Z1913X0
- Комплект для совместного бесшовного монтажа приборов высотой 60 и 45 см – Z11SZ90X0

VARIO STEAM®

Приготовление с добавлением пара

С VarioSteam® готовить стало еще проще: при жарении, выпекании и разогревании к традиционным режимам нагрева можно добавить функцию пара, выбрав из трех уровней мощности нужный. Вкус блюда станет более насыщенным, а внешний вид – более аппетитным. Управлять процессом можно вручную или с помощью 18-ти автоматических программ приготовления. При включенном режиме «регенерации» (подогрев готовых блюд) даже сваренные днем ранее макароны будут, как только что приготовленные.

VARIO STEAM® – ИНТЕЛЛЕКТУАЛЬНОЕ ПРИГОТОВЛЕНИЕ НА ПАРУ

С VarioSteam® готовить легко. В процессе приготовления система подает пар в камеру духового шкафа точно в нужное время и с необходимой интенсивностью. Блюда приобретают аппетитную корочку и остаются сочными и нежными внутри.

VarioSteam®

B 58VT64 N0

VarioSteam® и Pyrolyse

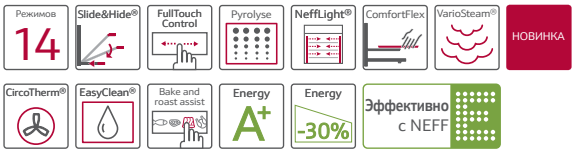

ВСТРАИВАЕМЫЙ ЭЛЕКТРИЧЕСКИЙ ДУХОВОЙ ШКАФ С ФУНКЦИЕЙ ПАРА VARIO STEAM®

- **14 режимов нагрева: CircoTherm®, CircoTherm® Eco 40–200 °C,** верхний/нижний жар, верхний/нижний жар ECO, термогриль, большой гриль, малый гриль, режим для пиццы, режим для выпечки, нижний жар, бережное тушение, размораживание, подогрев посуды, поддержание температуры
- Специальные режимы с использованием пара: режим «Брожение», подогрев готовых блюд
- Меню **Bake and Roast assist**
- Программная электроника: 18 автоматических программ приготовления
- Съемный резервуар для воды емкостью 1,0 л (находится за выдвижной панелью управления)
- Программа удаления накипи
- Нержавеющая сталь / стекло
- Духовка объемом 71 л с эмалью цвета «антрацит»
- Телескопические направляющие Comfort-Flex на 1 уровне, полное выдвижение
- Ручка **SLIDE®**
- Дверца духовки **HIDE®** с амортизатором
- Цветной графический дисплей 5,7" с сенсорным управлением
- LED-освещение **NeffLight®**
- Автоматический быстрый разогрев
- Электронная регулировка температуры в диапазоне 40 - 275 °C
- Предложение по установке температуры
- Многофункциональные часы EasyClock
- Индикация фактической температуры в духовке
- Пиролитическая самоочистка
- 4-слойное остекление дверцы
- Температура наружного стекла до 30 °C
- Функция «Блокировка от детей» с возможностью настройки
- Автоматическое защитное отключение
- Индикация остаточного тепла
- Сделано в Германии

ПОДКЛЮЧЕНИЕ

- Кабель длиной 120 см с вилкой
- Мощность подключения 3650 Вт
- Размер прибора 59,5 x 59,6 x 54,8 см
- Размер ниши для встраивания 58,5 - 59,5 x 56,0 - 56,8 x 55,0 см

ПРИНАДЛЕЖНОСТИ

- 1 эмалированный противень
- 1 универсальный противень
- 1 решетка

ДОПОЛНИТЕЛЬНЫЕ ПРИНАДЛЕЖНОСТИ

- Телескопические направляющие Comfort-Flex на 1 уровне, полное выдвижение, для приборов с пиролизом – Z12TC10X0
- Камень для выпечки – Z1913X0
- Комплект для совместного бесшовного монтажа приборов высотой 60 и 45 см – Z11SZ90X0
- Комплект для приготовления на пару – Z19DD10X0

B 47VS24 N0
VarioSteam®

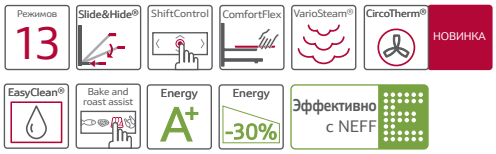

ВСТРАИВАЕМЫЙ ЭЛЕКТРИЧЕСКИЙ ДУХОВОЙ ШКАФ С ФУНКЦИЕЙ ПАРА VARIOSTEAM®

- **13 режимов нагрева: CircoTherm®, CircoTherm® Eco 40–200 °C,** верхний/нижний жар, верхний/нижний жар ECO, термогриль, большой гриль, малый гриль, режим для пиццы, режим для выпечки, нижний жар, бережное тушение, размораживание, поддержание температуры
- Специальные режимы с использованием пара: режим «Брожение», подогрев готовых блюд
- Меню **Bake and Roast assist**
- Программная электроника: 18 автоматических программ приготовления
- Съемный резервуар для воды емкостью 1,0 л (находится за выдвижной панелью управления)
- Программа удаления накипи
- Нержавеющая сталь / стекло
- Духовка объемом 71 л с эмалью цвета «антрацит»
- Телескопические направляющие Comfort-Flex на 1 уровне, полное выдвижение
- Ручка **SLIDE®**
- Дверца духовки **HIDE®** с амортизатором
- Цветной графический дисплей 4,1" с управлением ShiftControl
- LED-освещение
- Автоматический быстрый разогрев
- Электронная регулировка температуры в диапазоне 40 - 275 °C
- Предложение по установке температуры
- Многофункциональные часы EasyClock
- Индикация фактической температуры в духовке
- Система очистки **EasyClean®**
- Самоочищающееся эколитическое покрытие задней стенки духовки
- 3-слойное остекление дверцы
- Температура наружного стекла до 40 °C
- Функция «Блокировка от детей» с возможностью настройки
- Автоматическое защитное отключение
- Индикация остаточного тепла
- Сделано в Германии

ПОДКЛЮЧЕНИЕ

- Кабель длиной 120 см с вилкой
- Мощность подключения 3650 Вт
- Размер прибора 59,5 x 59,6 x 54,8 см
- Размер ниши для встраивания 58,5 - 59,5 x 56,0 - 56,8 x 55,0 см

ПРИНАДЛЕЖНОСТИ

- 1 эмалированный противень
- 1 универсальный противень
- 1 решетка

ДОПОЛНИТЕЛЬНЫЕ ПРИНАДЛЕЖНОСТИ

- Телескопические направляющие Comfort-Flex на 1 уровне, полное выдвижение – Z11TC10X0
- Камень для выпечки – Z1913X0
- Комплект для совместного бесшовного монтажа приборов высотой 60 и 45 см – Z11SZ90X0
- Комплект для приготовления на пару – Z19DD10X0

B 47VR22 N0
VarioSteam®

ВСТРАИВАЕМЫЙ ЭЛЕКТРИЧЕСКИЙ ДУХОВОЙ ШКАФ С ФУНКЦИЕЙ ПАРА VARIOSTEAM®

- **12 режимов нагрева: CircoTherm®, CircoTherm® Eco 40–200 °C,** верхний/нижний жар, верхний/нижний жар ECO, термогриль, большой гриль, малый гриль, режим для пиццы, режим для выпечки, нижний жар, бережное тушение, поддержание температуры
- Специальные режимы с использованием пара: режим «Брожение», подогрев готовых блюд
- Программная электроника: 18 автоматических программ приготовления
- Съемный резервуар для воды емкостью 1,0 л (находится за выдвижной панелью управления)
- Программа удаления накипи
- Нержавеющая сталь / стекло
- Духовка объемом 71 л с эмалью цвета «антрацит»
- Навесные направляющие для противней
- Ручка **SLIDE®**
- Дверца духовки **HIDE®** с амортизатором
- Цветной дисплей 2,5" с управлением ShiftControl
- LED-освещение
- Автоматический быстрый разогрев
- Электронная регулировка температуры в диапазоне 40 - 275 °C
- Предложение по установке температуры
- Многофункциональные часы EasyClock
- Индикация фактической температуры в духовке
- Система очистки **EasyClean®**
- Самоочищающееся эколитическое покрытие задней стенки духовки
- 3-слойное остекление дверцы
- Температура наружного стекла до 40 °C
- Функция «Блокировка от детей» с возможностью настройки
- Автоматическое защитное отключение
- Индикация остаточного тепла
- Сделано в Германии

ПОДКЛЮЧЕНИЕ

- Кабель длиной 120 см с вилкой
- Мощность подключения 3650 Вт
- Размер прибора 59,5 x 59,6 x 54,8 см
- Размер ниши для встраивания 58,5 - 59,5 x 56,0 - 56,8 x 55,0 см

ПРИНАДЛЕЖНОСТИ

- 1 эмалированный противень
- 1 универсальный противень
- 1 решетка

ДОПОЛНИТЕЛЬНЫЕ ПРИНАДЛЕЖНОСТИ

- Телескопические направляющие на 3 уровнях, полное выдвижение – Z11TF36X0
- Камень для выпечки – Z1913X0
- Комплект для совместного бесшовного монтажа приборов высотой 60 и 45 см – Z11SZ90X0
- Комплект для приготовления на пару – Z19DD10X0

B 58CT64 N0
Pyrolyse

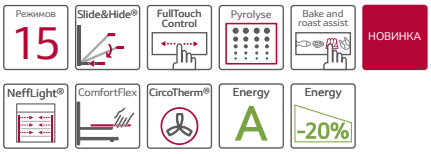

ВСТРАИВАЕМЫЙ ЭЛЕКТРИЧЕСКИЙ ДУХОВОЙ ШКАФ С ПИРОЛИТИЧЕСКОЙ САМООЧИСТКОЙ

- **15 режимов нагрева: CircoTherm®, CircoTherm® Eco 40–200 °C**, верхний/нижний жар, верхний/нижний жар ECO, термогриль, большой гриль, малый гриль, режим для пиццы, режим для выпечки, нижний жар, бережное тушение, размораживание, подогрев посуды, поддержание температуры, режим для подъема теста
- Меню **Bake and Roast assist**
- Нержавеющая сталь / стекло
- Духовка объемом 71 л с эмалью цвета «антрацит»
- Телескопические направляющие Comfort-Flex на 1 уровне, полное выдвижение
- Ручка **SLIDE®**
- Дверца духовки **HIDE®** с амортизатором
- Цветной графический дисплей 5,7" с сенсорным управлением
- LED-освещение **NeffLight®**
- Автоматический быстрый разогрев
- Электронная регулировка температуры в диапазоне 40 - 275 °C
- Предложение по установке температуры
- Многофункциональные часы EasyClock
- Индикация фактической температуры в духовке
- Пиролитическая самоочистка
- 4-слойное остекление дверцы
- Температура наружного стекла до 30 °C
- Функция «Блокировка от детей» с возможностью настройки
- Автоматическое защитное отключение
- Индикация остаточного тепла
- Сделано в Германии

ПОДКЛЮЧЕНИЕ

- Кабель длиной 120 см с вилкой
- Мощность подключения 3650 Вт
- Размер прибора 59,5 x 59,6 x 54,8 см
- Размер ниши для встраивания 58,5 - 59,5 x 56,0 - 56,8 x 55,0 см

ПРИНАДЛЕЖНОСТИ

- 1 эмалированный противень
- 1 универсальный противень
- 1 решетка

ДОПОЛНИТЕЛЬНЫЕ ПРИНАДЛЕЖНОСТИ

- Телескопические направляющие Comfort-Flex на 1 уровне, полное выдвижение, для приборов с пиролизом – Z12TC10X0
- Камень для выпечки – Z1913X0
- Комплект для совместного бесшовного монтажа приборов высотой 60 и 45 см – Z11SZ90X0
- Комплект для приготовления на пару – Z19DD10X0

B 57CS24 N0
Pyrolyse

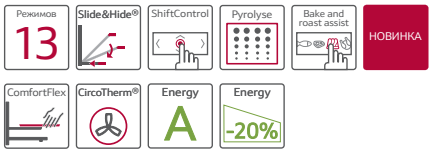

ВСТРАИВАЕМЫЙ ЭЛЕКТРИЧЕСКИЙ ДУХОВОЙ ШКАФ С ПИРОЛИТИЧЕСКОЙ САМООЧИСТКОЙ

- **13 режимов нагрева: CircoTherm®, CircoTherm® Eco 40–200 °C**, верхний/нижний жар, верхний/нижний жар ECO, термогриль, большой гриль, малый гриль, режим для пиццы, режим для выпечки, нижний жар, бережное тушение, размораживание, режим для подъема теста
- Меню **Bake and Roast assist**
- Нержавеющая сталь / стекло
- Духовка объемом 71 л с эмалью цвета «антрацит»
- Телескопические направляющие Comfort-Flex на 1 уровне, полное выдвижение
- Ручка **SLIDE®**
- Дверца духовки **HIDE®** с амортизатором
- Цветной графический дисплей 4,1" с управлением ShiftControl
- Галогенное освещение
- Автоматический быстрый разогрев
- Электронная регулировка температуры в диапазоне 40 - 275 °C
- Предложение по установке температуры
- Многофункциональные часы EasyClock
- Индикация фактической температуры в духовке
- Пиролитическая самоочистка
- 4-слойное остекление дверцы
- Температура наружного стекла до 30 °C
- Функция «Блокировка от детей» с возможностью настройки
- Автоматическое защитное отключение
- Индикация остаточного тепла
- Сделано в Германии

ПОДКЛЮЧЕНИЕ

- Кабель длиной 120 см с вилкой
- Мощность подключения 3650 Вт
- Размер прибора 59,5 x 59,6 x 54,8 см
- Размер ниши для встраивания 58,5 - 59,5 x 56,0 - 56,8 x 55,0 см

ПРИНАДЛЕЖНОСТИ

- 1 эмалированный противень
- 1 универсальный противень
- 1 решетка

ДОПОЛНИТЕЛЬНЫЕ ПРИНАДЛЕЖНОСТИ

- Телескопические направляющие Comfort-Flex на 1 уровне, полное выдвижение, для приборов с пиролизом – Z12TC10X0
- Камень для выпечки – Z1913X0
- Комплект для совместного бесшовного монтажа приборов высотой 60 и 45 см – Z11SZ90X0
- Комплект для приготовления на пару – Z19DD10X0

B 57CR22 N0
Pyrolyse

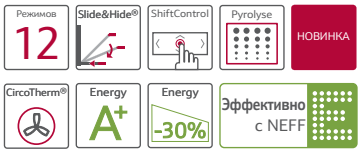

ВСТРАИВАЕМЫЙ ЭЛЕКТРИЧЕСКИЙ ДУХОВОЙ ШКАФ С ПИРОЛИТИЧЕСКОЙ САМООЧИСТКОЙ

- **12 режимов нагрева: CircoTherm®, CircoTherm® Eco 40–200 °C**, верхний/нижний жар, верхний/нижний жар ECO, термогриль, большой гриль, малый гриль, режим для пиццы, режим для выпечки, нижний жар, бережное тушение, режим для подъема теста
- Нержавеющая сталь / стекло
- Духовка объемом 71 л с эмалью цвета «антрацит»
- Навесные направляющие для противней
- Ручка **SLIDE®**
- Дверца духовки **HIDE®** с амортизатором
- Цветной дисплей 2,5" с управлением ShiftControl
- Галогенное освещение
- Автоматический быстрый разогрев
- Электронная регулировка температуры в диапазоне 40 - 275 °C
- Предложение по установке температуры
- Многофункциональные часы EasyClock
- Индикация фактической температуры в духовке
- Пиролитическая самоочистка
- 4-слойное остекление дверцы
- Температура наружного стекла до 30 °C
- Функция «Блокировка от детей» с возможностью настройки
- Автоматическое защитное отключение
- Механическая защелка дверцы
- Индикация остаточного тепла
- Сделано в Германии

ПОДКЛЮЧЕНИЕ

- Кабель длиной 120 см с вилкой
- Мощность подключения 3650 Вт
- Размер прибора 59,5 x 59,6 x 54,8 см
- Размер ниши для встраивания 58,5 - 59,5 x 56,0 - 56,8 x 55,0 см

ПРИНАДЛЕЖНОСТИ

- 1 эмалированный противень
- 1 универсальный противень
- 1 решетка

ДОПОЛНИТЕЛЬНЫЕ ПРИНАДЛЕЖНОСТИ

- Телескопические направляющие на 3 уровнях, полное выдвижение, для приборов с пиролизом – Z12TF36X0
- Камень для выпечки – Z1913X0
- Комплект для совместного бесшовного монтажа приборов высотой 60 и 45 см – Z11SZ90X0
- Комплект для приготовления на пару – Z19DD10X0

B 56CT64 N0
Pyrolyse

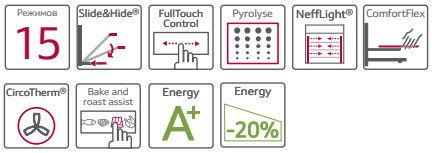

ВСТРАИВАЕМЫЙ ЭЛЕКТРИЧЕСКИЙ ДУХОВОЙ ШКАФ С ПИРОЛИТИЧЕСКОЙ САМООЧИСТКОЙ

- **15 режимов нагрева: CircoTherm®, CircoTherm® Eco 40–200 °C**, верхний/нижний жар, верхний/нижний жар ECO, термогриль, большой гриль, малый гриль, режим для пиццы, режим для выпечки, нижний жар, бережное тушение, размораживание, подогрев посуды, поддержание температуры, режим для подъема теста
- Меню **Bake and Roast assist**
- Нержавеющая сталь / стекло
- Духовка объемом 71 л с эмалью цвета «антрацит»
- Телескопические направляющие Comfort-Flex на 1 уровне, полное выдвижение
- Ручка **SLIDE®**
- Дверца духовки **HIDE®** с амортизатором
- Цветной графический дисплей 5,7" с сенсорным управлением
- LED-освещение **NeffLight®**
- Автоматический быстрый разогрев
- Электронная регулировка температуры в диапазоне 40–275 °C
- Предложение по установке температуры
- Многофункциональные часы EasyClock
- Индикация фактической температуры в духовке
- Пиролитическая самоочистка
- 4-слойное остекление дверцы
- Температура наружного стекла до 30 °C
- Функция «Блокировка от детей» с возможностью настройки
- Автоматическое защитное отключение
- Индикация остаточного тепла
- Сделано в Германии

ПОДКЛЮЧЕНИЕ

- Кабель длиной 120 см с вилкой
- Мощность подключения 3650 Вт
- Размер прибора 59,5 x 59,6 x 54,8 см
- Размер ниши для встраивания 58,5 - 59,5 x 56,0 - 56,8 x 55,0 см

ПРИНАДЛЕЖНОСТИ

- 1 эмалированный противень
- 1 универсальный противень
- 1 решетка

ДОПОЛНИТЕЛЬНЫЕ ПРИНАДЛЕЖНОСТИ

- Телескопические направляющие Comfort-Flex на 1 уровне, полное выдвижение, для приборов с пиролизом – Z12TC10X0
- Камень для выпечки – Z1913X0
- Комплект для приготовления на пару – Z19DD10X0

B 55CS24 N0R
Pyrolyse

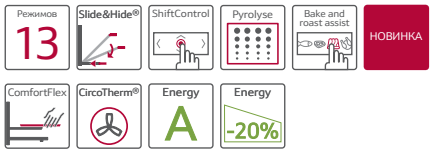

ВСТРАИВАЕМЫЙ ЭЛЕКТРИЧЕСКИЙ ДУХОВОЙ ШКАФ С ПИРОЛИТИЧЕСКОЙ САМООЧИСТКОЙ

- **13 режимов нагрева: CircoTherm®, CircoTherm® Eco 40–200 °C**, верхний/нижний жар, верхний/нижний жар ECO, термогриль, большой гриль, малый гриль, режим для пиццы, режим для выпечки, нижний жар, бережное тушение, размораживание, режим для подъема теста
- Меню **Bake and Roast assist**
- Нержавеющая сталь / стекло
- Духовка объемом 71 л с эмалью цвета «антрацит»
- Телескопические направляющие Comfort-Flex на 1 уровне, полное выдвижение
- Ручка **SLIDE®**
- Дверца духовки **HIDE®** с амортизатором
- Цветной графический дисплей 4,1" с управлением ShiftControl
- Галогенное освещение
- Автоматический быстрый разогрев
- Электронная регулировка температуры в диапазоне 40–275 °C
- Предложение по установке температуры
- Многофункциональные часы EasyClock
- Индикация фактической температуры в духовке
- Пиролитическая самоочистка
- 4-слойное остекление дверцы
- Температура наружного стекла до 30 °C
- Функция «Блокировка от детей» с возможностью настройки
- Автоматическое защитное отключение
- Индикация остаточного тепла
- Сделано в Германии

ПОДКЛЮЧЕНИЕ

- Кабель длиной 120 см с вилкой
- Мощность подключения 3650 Вт
- Размер прибора 59,5 x 59,6 x 54,8 см
- Размер ниши для встраивания 58,5 - 59,5 x 56,0 - 56,8 x 55,0 см

ПРИНАДЛЕЖНОСТИ

- 1 эмалированный противень
- 1 универсальный противень
- 1 решетка

ДОПОЛНИТЕЛЬНЫЕ ПРИНАДЛЕЖНОСТИ

- Телескопические направляющие Comfort-Flex на 1 уровне, полное выдвижение, для приборов с пиролизом – Z12TC10X0
- Камень для выпечки – Z1913X0
- Комплект для приготовления на пару – Z19DD10X0

B 55CR22 N0R
Pyrolyse

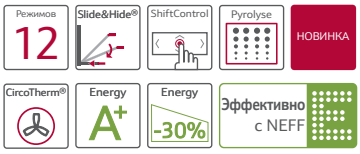

ВСТРАИВАЕМЫЙ ЭЛЕКТРИЧЕСКИЙ ДУХОВОЙ ШКАФ С ПИРОЛИТИЧЕСКОЙ САМООЧИСТКОЙ

- **12 режимов нагрева: CircoTherm®, CircoTherm® Eco 40–200 °C**, верхний/нижний жар, верхний/нижний жар ECO, термогриль, большой гриль, малый гриль, режим для пиццы, режим для выпечки, нижний жар, бережное тушение, режим для подъема теста
- Нержавеющая сталь / стекло
- Духовка объемом 71 л с эмалью цвета «антрацит»
- Навесные направляющие для противней
- Ручка **SLIDE®**
- Дверца духовки **HIDE®** с амортизатором
- Цветной дисплей 2,5" с управлением ShiftControl
- Галогенное освещение
- Автоматический быстрый разогрев
- Электронная регулировка температуры в диапазоне 40–275 °C
- Предложение по установке температуры
- Многофункциональные часы EasyClock
- Индикация фактической температуры в духовке
- Пиролитическая самоочистка
- 4-слойное остекление дверцы
- Температура наружного стекла до 30 °C
- Функция «Блокировка от детей» с возможностью настройки
- Автоматическое защитное отключение
- Индикация остаточного тепла
- Сделано в Германии

ПОДКЛЮЧЕНИЕ

- Кабель длиной 120 см с вилкой
- Мощность подключения 3650 Вт
- Размер прибора 59,5 x 59,6 x 54,8 см
- Размер ниши для встраивания 58,5 - 59,5 x 56,0 - 56,8 x 55,0 см

ПРИНАДЛЕЖНОСТИ

- 1 эмалированный противень
- 1 универсальный противень
- 1 решетка

ДОПОЛНИТЕЛЬНЫЕ ПРИНАДЛЕЖНОСТИ

- Телескопические направляющие на 3 уровнях, полное выдвижение, для приборов с пиролизом – Z12TF36X0
- Камень для выпечки – Z1913X0
- Комплект для приготовления на пару – Z19DD10X0

B 48CT64 N0
CircoTherm®

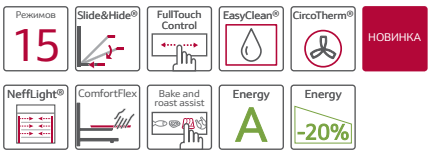

ВСТРАИВАЕМЫЙ ЭЛЕКТРИЧЕСКИЙ ДУХОВОЙ ШКАФ С CIRCOTHERM®

- **15 режимов нагрева: CircoTherm®, CircoTherm® Eco 40–200 °C,** верхний/нижний жар, верхний/нижний жар ECO, термогриль, большой гриль, малый гриль, режим для пиццы, режим для выпечки, нижний жар, бережное тушение, размораживание, подогрев посуды, поддержание температуры, режим для подъема теста
- Меню **Bake and Roast assist**
- Нержавеющая сталь / стекло
- Духовка объемом 71 л с эмалью цвета «антрацит»
- Телескопические направляющие Comfort-Flex на 1 уровне, полное выдвижение
- Ручка **SLIDE®**
- Дверца духовки **HIDE®** с амортизатором
- Цветной графический дисплей 5,7" с сенсорным управлением
- LED-освещение **NeffLight®**
- Автоматический быстрый разогрев
- Электронная регулировка температуры в диапазоне 40 - 275 °C
- Предложение по установке температуры
- Многофункциональные часы EasyClock
- Индикация фактической температуры в духовке
- Система очистки **EasyClean®**
- Самоочищающееся эколитическое покрытие задней стенки духовки
- 3-слойное остекление дверцы
- Температура наружного стекла до 40 °C
- Функция «Блокировка от детей» с возможностью настройки
- Автоматическое защитное отключение
- Механическая защелка дверцы
- Индикация остаточного тепла
- Сделано в Германии

ПОДКЛЮЧЕНИЕ

- Кабель длиной 120 см с вилкой
- Мощность подключения 3650 Вт
- Размер прибора 59,5 x 59,6 x 54,8 см
- Размер ниши для встраивания 58,5 - 59,5 x 56,0 - 56,8 x 55,0 см

ПРИНАДЛЕЖНОСТИ

- 1 эмалированный противень
- 1 универсальный противень
- 1 решетка

ДОПОЛНИТЕЛЬНЫЕ ПРИНАДЛЕЖНОСТИ

- Телескопические направляющие Comfort-Flex на 1 уровне, полное выдвижение – Z11TC10X0
- Камень для выпечки – Z1913X0
- Комплект для совместного бесшовного монтажа приборов высотой 60 и 45 см – Z11SZ90X0
- Комплект для приготовления на пару – Z19DD10X0

B 47CS24 N0
CircoTherm®

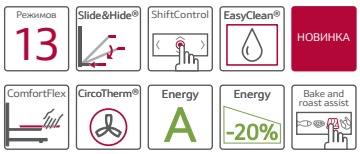

ВСТРАИВАЕМЫЙ ЭЛЕКТРИЧЕСКИЙ ДУХОВОЙ ШКАФ С CIRCOTHERM®

- **13 режимов нагрева: CircoTherm®, CircoTherm® Eco 40–200 °C,** верхний/нижний жар, верхний/нижний жар ECO, термогриль, большой гриль, малый гриль, режим для пиццы, режим для выпечки, нижний жар, бережное тушение, размораживание, режим для подъема теста
- Меню **Bake and Roast assist**
- Нержавеющая сталь / стекло
- Духовка объемом 71 л с эмалью цвета «антрацит»
- Телескопические направляющие Comfort-Flex на 1 уровне, полное выдвижение
- Ручка **SLIDE®**
- Дверца духовки **HIDE®** с амортизатором
- Цветной графический дисплей 4,1" с управлением ShiftControl
- Галогенное освещение
- Автоматический быстрый разогрев
- Электронная регулировка температуры в диапазоне 40 - 275 °C
- Предложение по установке температуры
- Многофункциональные часы EasyClock
- Индикация фактической температуры в духовке
- Система очистки **EasyClean®**
- Самоочищающееся эколитическое покрытие задней стенки духовки
- 3-слойное остекление дверцы
- Температура наружного стекла до 40 °C
- Функция «Блокировка от детей» с возможностью настройки
- Автоматическое защитное отключение
- Индикация остаточного тепла
- Сделано в Германии

ПОДКЛЮЧЕНИЕ

- Кабель длиной 120 см с вилкой
- Мощность подключения 3650 Вт
- Размер прибора 59,5 x 59,6 x 54,8 см
- Размер ниши для встраивания 58,5 - 59,5 x 56,0 - 56,8 x 55,0 см

ПРИНАДЛЕЖНОСТИ

- 1 эмалированный противень
- 1 универсальный противень
- 1 решетка

ДОПОЛНИТЕЛЬНЫЕ ПРИНАДЛЕЖНОСТИ

- Телескопические направляющие Comfort-Flex на 1 уровне, полное выдвижение – Z11TC10X0
- Камень для выпечки – Z1913X0
- Комплект для совместного бесшовного монтажа приборов высотой 60 и 45 см – Z11SZ90X0
- Комплект для приготовления на пару – Z19DD10X0

B 47CR22 N0
CircoTherm®

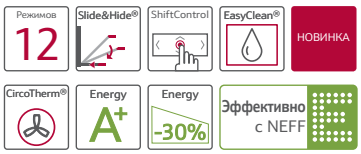

ВСТРАИВАЕМЫЙ ЭЛЕКТРИЧЕСКИЙ ДУХОВОЙ ШКАФ С CIRCOTHERM®

- **12 режимов нагрева: CircoTherm®, CircoTherm® Eco 40–200 °C,** верхний/нижний жар, верхний/нижний жар ECO, термогриль, большой гриль, малый гриль, режим для пиццы, режим для выпечки, нижний жар, бережное тушение, режим для подъема теста
- Нержавеющая сталь / стекло
- Духовка объемом 71 л с эмалью цвета «антрацит»
- Навесные направляющие для противней
- Ручка **SLIDE®**
- Дверца духовки **HIDE®** с амортизатором
- Цветной дисплей 2,5" с управлением ShiftControl
- Галогенное освещение
- Автоматический быстрый разогрев
- Электронная регулировка температуры в диапазоне 40 - 275 °C
- Предложение по установке температуры
- Многофункциональные часы EasyClock
- Индикация фактической температуры в духовке
- Система очистки **EasyClean®**
- Самоочищающееся эколитическое покрытие задней стенки духовки
- 3-слойное остекление дверцы
- Температура наружного стекла до 40 °C
- Функция «Блокировка от детей» с возможностью настройки
- Автоматическое защитное отключение
- Механическая защелка дверцы
- Индикация остаточного тепла
- Сделано в Германии

ПОДКЛЮЧЕНИЕ

- Кабель длиной 120 см с вилкой
- Мощность подключения 3650 Вт
- Размер прибора 59,5 x 59,6 x 54,8 см
- Размер ниши для встраивания 58,5 - 59,5 x 56,0 - 56,8 x 55,0 см

ПРИНАДЛЕЖНОСТИ

- 1 эмалированный противень
- 1 универсальный противень
- 1 решетка

ДОПОЛНИТЕЛЬНЫЕ ПРИНАДЛЕЖНОСТИ

- Телескопические направляющие на 3 уровнях, полное выдвижение – Z11TF36X0
- Камень для выпечки – Z1913X0
- Комплект для совместного бесшовного монтажа приборов высотой 60 и 45 см – Z11SZ90X0
- Комплект для приготовления на пару – Z19DD10X0

B 46CT64 N0R
CircoTherm®

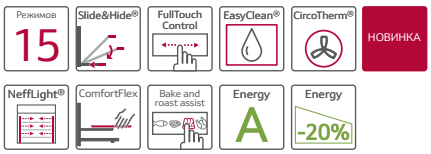

ВСТРАИВАЕМЫЙ ЭЛЕКТРИЧЕСКИЙ ДУХОВОЙ ШКАФ С CIRCOTHERM®

- **15 режимов нагрева: CircoTherm®, CircoTherm® Eco 40–200 °C,** верхний/нижний жар, верхний/нижний жар ECO, термогриль, большой гриль, малый гриль, режим для пиццы, режим для выпечки, нижний жар, бережное тушение, размораживание, подогрев посуды, поддержание температуры, режим для подъема теста
- Меню **Bake and Roast assist**
- Нержавеющая сталь / стекло
- Духовка объемом 71 л с эмалью цвета «антрацит»
- Телескопические направляющие Comfort-Flex на 1 уровне, полное выдвижение
- Ручка **SLIDE®**
- Дверца духовки **HIDE®** с амортизатором
- Цветной графический дисплей 5,7" с сенсорным управлением
- LED-освещение **NeffLight®**
- Автоматический быстрый разогрев
- Электронная регулировка температуры в диапазоне 40 - 275 °C
- Предложение по установке температуры
- Многофункциональные часы EasyClock
- Индикация фактической температуры в духовке
- Система очистки **EasyClean®**
- Самоочищающееся эколитическое покрытие задней стенки духовки
- 3-слойное остекление дверцы
- Температура наружного стекла до 40 °C
- Функция «Блокировка от детей» с возможностью настройки
- Автоматическое защитное отключение
- Индикация остаточного тепла
- Сделано в Германии

ПОДКЛЮЧЕНИЕ

- Кабель длиной 120 см с вилкой
- Мощность подключения 3650 Вт
- Размер прибора 59,5 x 59,6 x 54,8 см
- Размер ниши для встраивания 58,5 - 59,5 x 56,0 - 56,8 x 55,0 см

ПРИНАДЛЕЖНОСТИ

- 1 эмалированный противень
- 1 универсальный противень
- 1 решетка

ДОПОЛНИТЕЛЬНЫЕ ПРИНАДЛЕЖНОСТИ

- Телескопические направляющие Comfort-Flex на 1 уровне, полное выдвижение – Z11TC10X0
- Камень для выпечки – Z1913X0
- Комплект для приготовления на пару – Z19DD10X0

B 45CS24 N0R
CircoTherm®

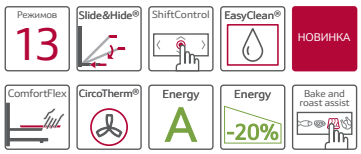

ВСТРАИВАЕМЫЙ ЭЛЕКТРИЧЕСКИЙ ДУХОВОЙ ШКАФ С CIRCOTHERM®

- **13 режимов нагрева: CircoTherm®, CircoTherm® Eco 40–200 °C,** верхний/нижний жар, верхний/нижний жар ECO, термогриль, большой гриль, малый гриль, режим для пиццы, режим для выпечки, нижний жар, бережное тушение, размораживание, режим для подъема теста
- Меню **Bake and Roast assist**
- Нержавеющая сталь / стекло
- Духовка объемом 71 л с эмалью цвета «антрацит»
- Телескопические направляющие Comfort-Flex на 1 уровне, полное выдвижение
- Ручка **SLIDE®**
- Дверца духовки **HIDE®** с амортизатором
- Цветной графический дисплей 4,1" с управлением ShiftControl
- Галогенное освещение
- Автоматический быстрый разогрев
- Электронная регулировка температуры в диапазоне 40 - 275 °C
- Предложение по установке температуры
- Многофункциональные часы EasyClock
- Индикация фактической температуры в духовке
- Система очистки **EasyClean®**
- Самоочищающееся эколитическое покрытие задней стенки духовки
- 3-слойное остекление дверцы
- Температура наружного стекла до 40 °C
- Функция «Блокировка от детей» с возможностью настройки
- Автоматическое защитное отключение
- Индикация остаточного тепла
- Сделано в Германии

ПОДКЛЮЧЕНИЕ

- Кабель длиной 120 см с вилкой
- Мощность подключения 3650 Вт
- Размер прибора 59,5 x 59,6 x 54,8 см
- Размер ниши для встраивания 58,5 - 59,5 x 56,0 - 56,8 x 55,0 см

ПРИНАДЛЕЖНОСТИ

- 1 эмалированный противень
- 1 универсальный противень
- 1 решетка

ДОПОЛНИТЕЛЬНЫЕ ПРИНАДЛЕЖНОСТИ

- Телескопические направляющие Comfort-Flex на 1 уровне, полное выдвижение – Z11TC10X0
- Камень для выпечки – Z1913X0
- Комплект для приготовления на пару – Z19DD10X0

B 45CR22 N0R
CircoTherm®

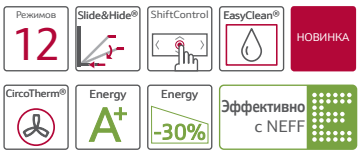

ВСТРАИВАЕМЫЙ ЭЛЕКТРИЧЕСКИЙ ДУХОВОЙ ШКАФ С CIRCOTHERM®

- **12 режимов нагрева: CircoTherm®, CircoTherm® Eco 40–200 °C,** верхний/нижний жар, верхний/нижний жар ECO, термогриль, большой гриль, малый гриль, режим для пиццы, режим для выпечки, нижний жар, бережное тушение, режим для подъема теста
- Нержавеющая сталь / стекло
- Духовка объемом 71 л с эмалью цвета «антрацит»
- Навесные направляющие для противней
- Ручка **SLIDE®**
- Дверца духовки **HIDE®** с амортизатором
- Цветной дисплей 2,5" с управлением ShiftControl
- Галогенное освещение
- Автоматический быстрый разогрев
- Электронная регулировка температуры в диапазоне 40 - 275 °C
- Предложение по установке температуры
- Многофункциональные часы EasyClock
- Индикация фактической температуры в духовке
- Система очистки **EasyClean®**
- Самоочищающееся эколитическое покрытие задней стенки духовки
- 3-слойное остекление дверцы
- Температура наружного стекла до 40 °C
- Функция «Блокировка от детей» с возможностью настройки
- Автоматическое защитное отключение
- Индикация остаточного тепла
- Сделано в Германии

ПОДКЛЮЧЕНИЕ

- Кабель длиной 120 см с вилкой
- Мощность подключения 3650 Вт
- Размер прибора 59,5 x 59,6 x 54,8 см
- Размер ниши для встраивания 58,5 - 59,5 x 56,0 - 56,8 x 55,0 см

ПРИНАДЛЕЖНОСТИ

- 1 эмалированный противень
- 1 универсальный противень
- 1 решетка

ДОПОЛНИТЕЛЬНЫЕ ПРИНАДЛЕЖНОСТИ

- Телескопические направляющие на 3 уровнях, полное выдвижение – Z11TF36X0
- Камень для выпечки – Z1913X0
- Комплект для приготовления на пару – Z19DD10X0

B 27CR22 N0
Pyrolyse

ВСТРАИВАЕМЫЙ ЭЛЕКТРИЧЕСКИЙ ДУХОВОЙ ШКАФ С ПИРОЛИТИЧЕСКОЙ САМООЧИСТКОЙ

- **12 режимов нагрева: CircoTherm®, CircoTherm® Eco 40–200 °C,** верхний/нижний жар, верхний/нижний жар ECO, термогриль, большой гриль, малый гриль, режим для пиццы, режим для выпечки, нижний жар, бережное тушение, режим для подъема теста
- Нержавеющая сталь / стекло
- Духовка объемом 71 л с эмалью цвета «антрацит»
- Навесные направляющие для противней
- Стандартная откидная дверца духовки
- Цветной дисплей 2,5" с управлением ShiftControl
- Галогенное освещение
- Автоматический быстрый разогрев
- Электронная регулировка температуры в диапазоне 40 - 275 °C
- Предложение по установке температуры
- Многофункциональные часы EasyClock
- Индикация фактической температуры в духовке
- Пиролитическая самоочистка
- 4-слойное остекление дверцы
- Температура наружного стекла до 30 °C
- Функция «Блокировка от детей» с возможностью настройки
- Автоматическое защитное отключение
- Индикация остаточного тепла
- Сделано в Германии

ПОДКЛЮЧЕНИЕ

- Кабель длиной 120 см с вилкой
- Мощность подключения 3650 Вт
- Размер прибора 59,5 x 59,6 x 54,8 см
- Размер ниши для встраивания 58,5 - 59,5 x 56,0 - 56,8 x 55,0 см

ПРИНАДЛЕЖНОСТИ

- 1 эмалированный противень
- 1 универсальный противень
- 1 решетка

ДОПОЛНИТЕЛЬНЫЕ ПРИНАДЛЕЖНОСТИ

- Телескопические направляющие на 3 уровнях, полное выдвижение, для приборов с пиролизом – Z12TF36X0
- Камень для выпечки – Z1913X0
- Комплект для приготовления на пару – Z19DD10X0

B 17CR22 N0
CircoTherm®

ВСТРАИВАЕМЫЙ ЭЛЕКТРИЧЕСКИЙ ДУХОВОЙ ШКАФ С CIRCOTHERM®

- **12 режимов нагрева: CircoTherm®, CircoTherm® Eco 40–200 °C,** верхний/нижний жар, верхний/нижний жар ECO, термогриль, большой гриль, малый гриль, режим для пиццы, режим для выпечки, нижний жар, бережное тушение, режим для подъема теста
- Нержавеющая сталь / стекло
- Духовка объемом 71 л с эмалью цвета «антрацит»
- Навесные направляющие для противней
- Стандартная откидная дверца духовки
- Цветной дисплей 2,5" с управлением ShiftControl
- Галогенное освещение
- Автоматический быстрый разогрев
- Электронная регулировка температуры в диапазоне 40 - 275 °C
- Предложение по установке температуры
- Многофункциональные часы EasyClock
- Индикация фактической температуры в духовке
- Система очистки **EasyClean®**
- Самоочищающееся эколитическое покрытие задней стенки духовки
- 3-слойное остекление дверцы
- Температура наружного стекла до 40 °C
- Функция «Блокировка от детей» с возможностью настройки
- Автоматическое защитное отключение
- Индикация остаточного тепла
- Сделано в Германии

ПОДКЛЮЧЕНИЕ

- Кабель длиной 120 см с вилкой
- Мощность подключения 3650 Вт
- Размер прибора 59,5 x 59,6 x 54,8 см
- Размер ниши для встраивания 58,5 - 59,5 x 56,0 - 56,8 x 55,0 см

ПРИНАДЛЕЖНОСТИ

- 1 эмалированный противень
- 1 универсальный противень
- 1 решетка

ДОПОЛНИТЕЛЬНЫЕ ПРИНАДЛЕЖНОСТИ

- Телескопические направляющие на 3 уровнях, полное выдвижение – Z11TF36X0
- Камень для выпечки – Z1913X0
- Комплект для приготовления на пару – Z19DD10X0

B 25CR22 N0
Pyrolyse

ВСТРАИВАЕМЫЙ ЭЛЕКТРИЧЕСКИЙ ДУХОВОЙ ШКАФ С ПИРОЛИТИЧЕСКОЙ САМООЧИСТКОЙ

- **12 режимов нагрева: CircoTherm®, CircoTherm® Eco 40–200 °C,** верхний/нижний жар, верхний/нижний жар ECO, термогриль, большой гриль, малый гриль, режим для пиццы, режим для выпечки, нижний жар, бережное тушение, режим для подъема теста
- Нержавеющая сталь / стекло
- Духовка объемом 71 л с эмалью цвета «антрацит»
- Навесные направляющие для противней
- Стандартная откидная дверца духовки
- Цветной дисплей 2,5" с управлением ShiftControl
- Галогенное освещение
- Автоматический быстрый разогрев
- Электронная регулировка температуры в диапазоне 40 - 275 °C
- Предложение по установке температуры
- Многофункциональные часы EasyClock
- Индикация фактической температуры в духовке
- Пиролитическая самоочистка
- 4-слойное остекление дверцы
- Температура наружного стекла до 30 °C
- Функция «Блокировка от детей» с возможностью настройки
- Автоматическое защитное отключение
- Индикация остаточного тепла
- Сделано в Германии

ПОДКЛЮЧЕНИЕ

- Кабель длиной 120 см с вилкой
- Мощность подключения 3650 Вт
- Размер прибора 59,5 x 59,6 x 54,8 см
- Размер ниши для встраивания 58,5 - 59,5 x 56,0 - 56,8 x 55,0 см

ПРИНАДЛЕЖНОСТИ

- 1 эмалированный противень
- 1 универсальный противень
- 1 решетка

ДОПОЛНИТЕЛЬНЫЕ ПРИНАДЛЕЖНОСТИ

- Телескопические направляющие на 3 уровнях, полное выдвижение, для приборов с пиролизом – Z12TF36X0
- Камень для выпечки – Z1913X0
- Комплект для приготовления на пару – Z19DD10X0

B 15CR22 N0R
CircoTherm®

ВСТРАИВАЕМЫЙ ЭЛЕКТРИЧЕСКИЙ ДУХОВОЙ ШКАФ С CIRCOTHERM®

- **12 режимов нагрева: CircoTherm®, CircoTherm® Eco 40–200 °C,** верхний/нижний жар, верхний/нижний жар ECO, термогриль, большой гриль, малый гриль, режим для пиццы, режим для выпечки, нижний жар, бережное тушение, режим для подъема теста
- Нержавеющая сталь / стекло
- Духовка объемом 71 л с эмалью цвета «антрацит»
- Навесные направляющие для противней
- Стандартная откидная дверца духовки
- Цветной дисплей 2,5" с управлением ShiftControl
- Галогенное освещение
- Автоматический быстрый разогрев
- Электронная регулировка температуры в диапазоне 40 - 275 °C
- Предложение по установке температуры
- Многофункциональные часы EasyClock
- Индикация фактической температуры в духовке
- Система очистки **EasyClean®**
- Самоочищающееся эколитическое покрытие задней стенки духовки
- 3-слойное остекление дверцы
- Температура наружного стекла до 40 °C
- Функция «Блокировка от детей» с возможностью настройки
- Автоматическое защитное отключение
- Индикация остаточного тепла
- Сделано в Германии

ПОДКЛЮЧЕНИЕ

- Кабель длиной 120 см с вилкой
- Мощность подключения 3650 Вт
- Размер прибора 59,5 x 59,6 x 54,8 см
- Размер ниши для встраивания 58,5 - 59,5 x 56,0 - 56,8 x 55,0 см

ПРИНАДЛЕЖНОСТИ

- 1 эмалированный противень
- 1 универсальный противень
- 1 решетка

ДОПОЛНИТЕЛЬНЫЕ ПРИНАДЛЕЖНОСТИ

- Телескопические направляющие на 3 уровнях, полное выдвижение – Z11TF36X0
- Камень для выпечки – Z1913X0
- Комплект для приготовления на пару – Z19DD10X0

B 15M42 C3
Nostalgie

ВСТРАИВАЕМЫЙ ЭЛЕКТРИЧЕСКИЙ ДУХОВОЙ ШКАФ

- 8 режимов нагрева: CircoTherm®, верхний/нижний жар, нижний жар, большой гриль, малый гриль, термогриль, режим для пиццы, размораживание
- Цвет: черный матовый
- Цвет фурнитуры: матовая латунь
- Духовка объемом 67 л с навесными направляющими для противней
- Телескопические направляющие на 1 уровне
- Часы EasyClock
- Автоматический «Быстрый разогрев»
- Панель управления из закаленного стекла
- Духовка покрыта эмалью цвета «титан»
- Система очистки EasyClean®
- Самоочищающееся керамическое покрытие задней стенки духовки
- Трехслойное остекление дверцы
- Температура наружного стекла до 40 °C
- Внутренняя сторона дверцы полностью из стекла
- Двухконтурный откидной гриль
- Система охлаждения прибора
- Сделано в Германии

ПОДКЛЮЧЕНИЕ

- Кабель длиной 150 см с вилкой
- Мощность подключения: 3680 Вт
- Размер ниши для встраивания 57,5-59,3 x 56,0-57,0 x 55,0 см

ПРИНАДЛЕЖНОСТИ

- 1 эмалированный противень
- 2 решетки
- 1 эмалированный универсальный противень

ДОПОЛНИТЕЛЬНЫЕ ПРИНАДЛЕЖНОСТИ

- 4-уровневые телескопические направляющие CLOU® – Z1755X2
- Камень для выпечки – Z1913X0
- Комплект для приготовления на пару – N8642X3

B 15M42 J3
Nostalgie

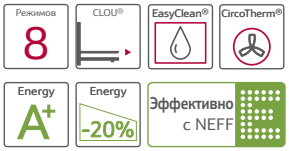

ВСТРАИВАЕМЫЙ ЭЛЕКТРИЧЕСКИЙ ДУХОВОЙ ШКАФ

- 8 режимов нагрева: CircoTherm®, верхний/нижний жар, нижний жар, большой гриль, малый гриль, термогриль, режим для пиццы, размораживание
- Цвет: слоновая кость
- Цвет фурнитуры: матовая латунь
- Духовка объемом 67 л с навесными направляющими для противней
- Телескопические направляющие на 1 уровне
- Часы EasyClock
- Автоматический «Быстрый разогрев»
- Панель управления из закаленного стекла
- Духовка покрыта эмалью цвета «титан»
- Система очистки EasyClean®
- Самоочищающееся керамическое покрытие задней стенки духовки
- Трехслойное остекление дверцы
- Температура наружного стекла до 40 °C
- Внутренняя сторона дверцы полностью из стекла
- Двухконтурный откидной гриль
- Система охлаждения прибора
- Сделано в Германии

ПОДКЛЮЧЕНИЕ

- Кабель длиной 150 см с вилкой
- Мощность подключения: 3680 Вт
- Размер ниши для встраивания 57,5-59,3 x 56,0-57,0 x 55,0 см

ПРИНАДЛЕЖНОСТИ

- 1 эмалированный противень
- 2 решетки
- 1 эмалированный универсальный противень

ДОПОЛНИТЕЛЬНЫЕ ПРИНАДЛЕЖНОСТИ

- 4-уровневые телескопические направляющие CLOU® – Z1755X2
- Камень для выпечки – Z1913X0
- Комплект для приготовления на пару – N8642X3

B 14M42 N3RU

ВСТРАИВАЕМЫЙ ЭЛЕКТРИЧЕСКИЙ ДУХОВОЙ ШКАФ

- 6 режимов нагрева: CircoTherm®, верхний/нижний жар, нижний жар, большой гриль, термогриль, размораживание
- Нержавеющая сталь
- Духовка объемом 67 л с навесными направляющими для противней
- Телескопические направляющие на 1 уровне
- Утапливаемые поворотные переключатели
- Часы EasyClock
- Автоматический «Быстрый разогрев»
- Панель управления из нержавеющей стали
- Духовка покрыта эмалью цвета «титан»
- Трехслойное остекление дверцы
- Температура наружного стекла до 40 °C
- Внутренняя сторона дверцы полностью из стекла
- Система охлаждения прибора
- Сделано в Германии

ПОДКЛЮЧЕНИЕ

- Кабель длиной 150 см с вилкой
- Мощность подключения: 3500 Вт
- Размер ниши для встраивания 57,5-59,3 x 56,0-57,0 x 55,0 см

ПРИНАДЛЕЖНОСТИ

- 1 эмалированный противень
- 2 решетки
- 1 эмалированный универсальный противень

ДОПОЛНИТЕЛЬНЫЕ ПРИНАДЛЕЖНОСТИ

- 4-уровневые телескопические направляющие CLOU® – Z1755X2
- Камень для выпечки – Z1913X0
- Комплект для приготовления на пару – N8642X3

СХЕМЫ ВСТРАИВАНИЯ ЭЛЕКТРИЧЕСКИХ ДУХОВЫХ ШКАФОВ

B 48FT64 N0, B 47FS22 N0, B 58VT64 N0, B 47VS24 N0, B 47VR22 N0

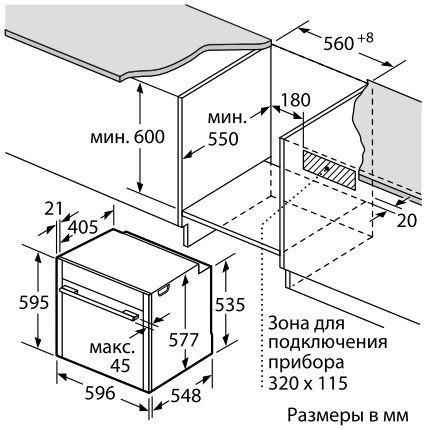

Размеры в мм

Монтаж с варочной панелью.

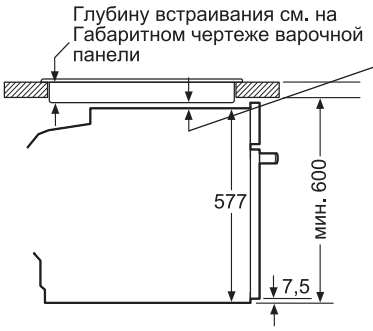

Минимальное расстояние:
Для индукционной варочной панели: 5 мм
Для газовой варочной панели: 5 мм
Для электрической варочной панели: 2 мм

Размеры в мм

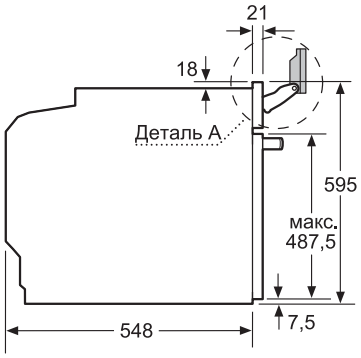

Соблюдайте угол наклона панели!

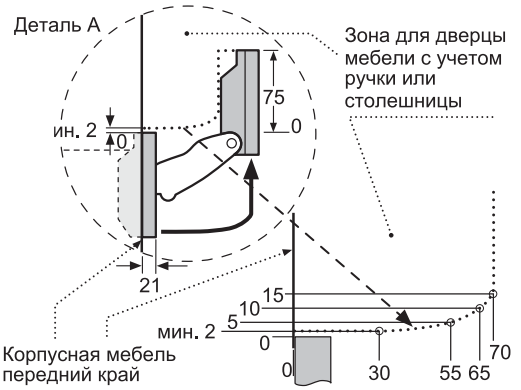

Размеры в мм

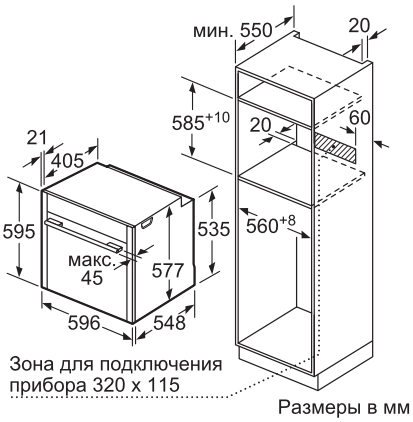

Размеры в мм

При встраивании прибора под варочную панель, необходимо учитывать требования к толщине столешницы (включая усиливающий элемент).

Тип варочной панели	**мин. толщина столешницы**	
	накладная	заподлицо
Индукционная варочная панель	37 мм	38 мм
Индукционная варочная панель с нагревом по всей площади	43 мм	48 мм
Газовая варочная панель	32 мм	42 мм
Электрическая варочная панель	22 мм	24 мм

СХЕМЫ ВСТРАИВАНИЯ ЭЛЕКТРИЧЕСКИХ ДУХОВЫХ ШКАФОВ

B 58CT64 N0, B 57CS24 N0, B 57CR22 N0, B 56CT64 N0, B 55CS24 N0R, B 55CR22 N0R, B 48CT64 N0, B 47CS24 N0, B 47CR22 N0, B 46CT64 N0R, B 45CS24 N0R, B 45CR22 N0R

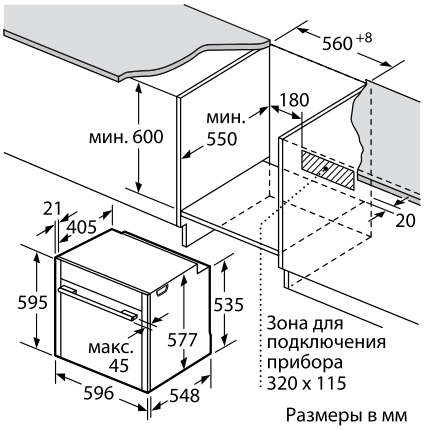

Размеры в мм

Монтаж с варочной панелью.

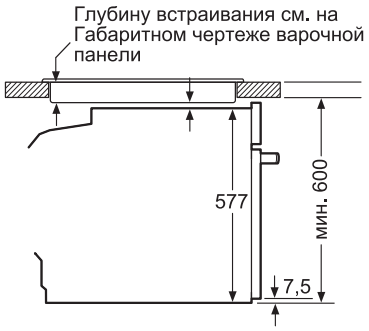

Размеры в мм

Минимальное расстояние:
Для индукционной варочной панели: 5 мм
Для газовой варочной панели: 5 мм
Для электрической варочной панели: 2 мм

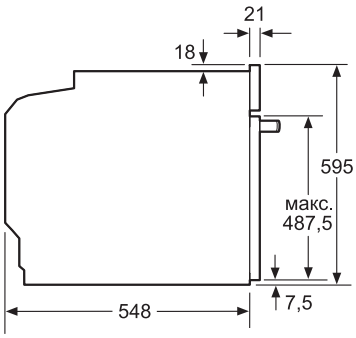

Размеры в мм

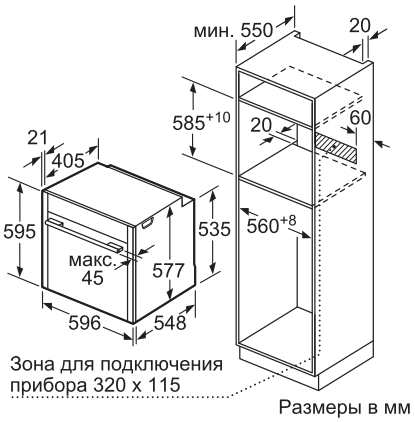

Размеры в мм

При встраивании прибора под варочную панель, необходимо учитывать требования к толщине столешницы (включая усиливающий элемент).

Тип варочной панели	**мин. толщина столешницы**	
	накладная	заподлицо
Индукционная варочная панель	37 мм	38 мм
Индукционная варочная панель с нагревом по всей площади	43 мм	48 мм
Газовая варочная панель	32 мм	42 мм
Электрическая варочная панель	22 мм	24 мм

СХЕМЫ ВСТРАИВАНИЯ ЭЛЕКТРИЧЕСКИХ ДУХОВЫХ ШКАФОВ

B 27CR22 N0, B17CR22N0, B 25CR22 N0, B 15CR22 N0R

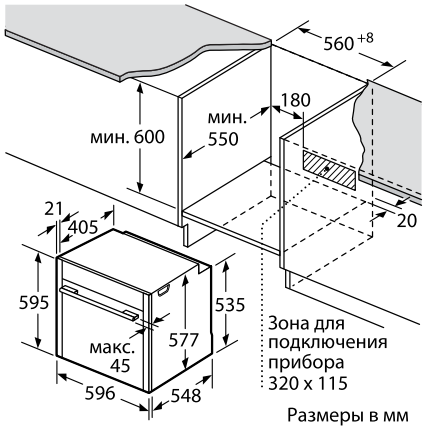

Размеры в мм

Монтаж с варочной панелью.

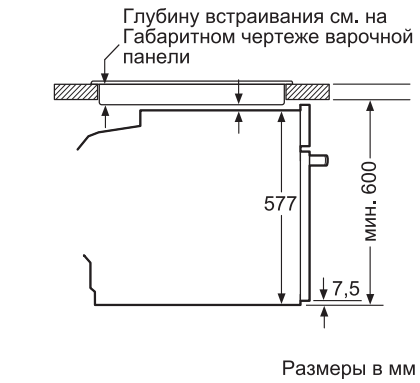

Размеры в мм

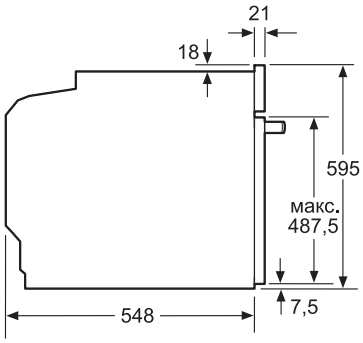

Размеры в мм

Минимальное расстояние:
Для индукционной варочной панели: 5 мм
Для газовой варочной панели: 5 мм
Для электрической варочной панели: 2 мм

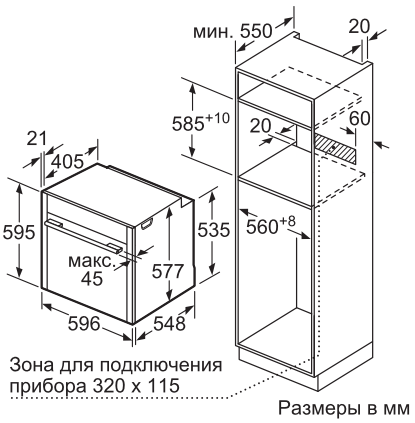

Размеры в мм

При встраивании прибора под варочную панель, необходимо учитывать требования к толщине столешницы (включая усиливающий элемент).

Тип варочной панели	**мин. толщина столешницы**	
	накладная	заподлицо
Индукционная варочная панель	37 мм	38 мм
Индукционная варочная панель с нагревом по всей площади	43 мм	48 мм
Газовая варочная панель	32 мм	42 мм
Электрическая варочная панель	22 мм	24 мм

Z11SZ90X0

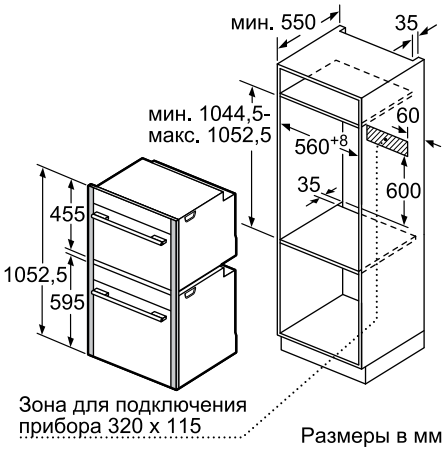

Размеры в мм

СХЕМЫ ВСТРАИВАНИЯ ЭЛЕКТРИЧЕСКИХ ДУХОВЫХ ШКАФОВ

B 15M42 C3, B 15M42 J3

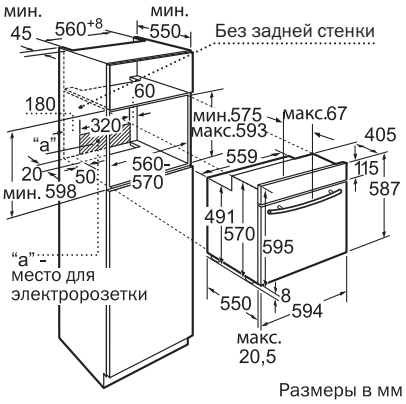

Размеры в мм

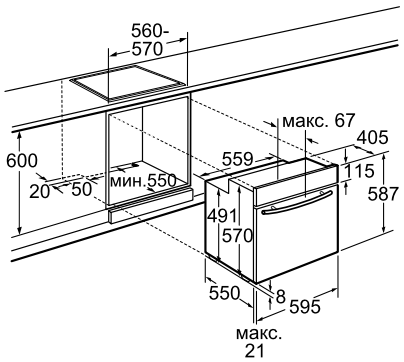

Размеры в мм

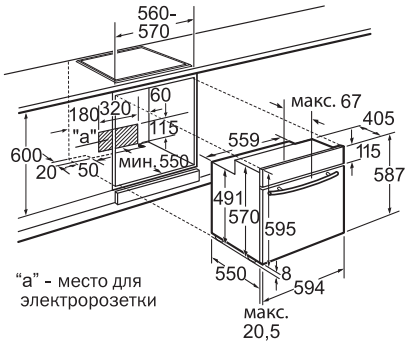

Размеры в мм

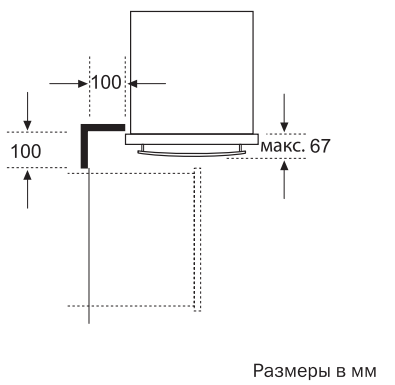

Размеры в мм

B 14M42N3 RU

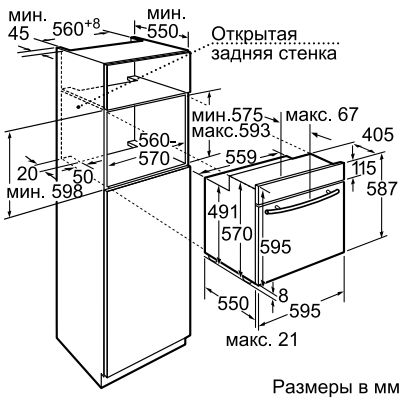

Размеры в мм

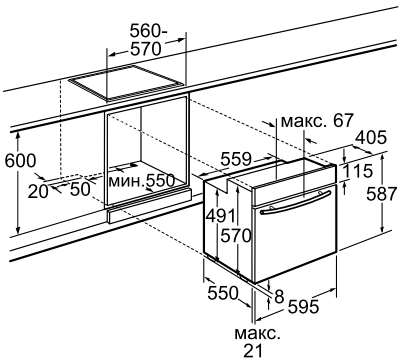

Размеры в мм

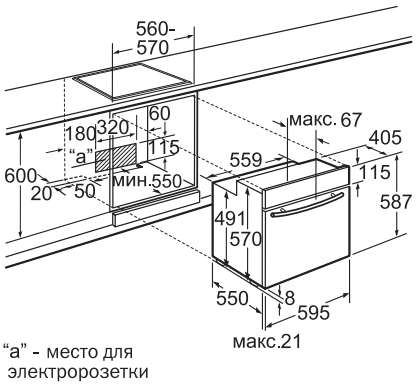

Размеры в мм

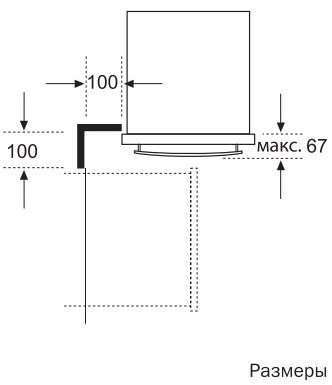

Размеры в мм

КОМПАКТНЫЙ НЕ ЗНАЧИТ МАЛЕНЬКИЙ, КОМПАКТНЫЙ ЗНАЧИТ ЭРГОНОМИЧНЫЙ

КОМПАКТНЫЕ ПРИБОРЫ

КОМПАКТНЫЕ ПРИБОРЫ 030–043
Встраиваемые автоматические кофемашины 033
Встраиваемые компактные духовые шкафы 45 см 034–036
Встраиваемые микроволновые печи 037–038
Ящики для подогрева посуды 039
Комплект для приготовления на пару 039
Схемы встраивания 040–042
Дополнительные принадлежности
для духовых шкафов и вытяжек 043

5 ПРИЧИН КУПИТЬ КОМПАКТНУЮ БЫТОВУЮ ТЕХНИКУ NEFF

Передовые технологии в компактном воплощении

То, что вы не располагаете большим пространством для кухни, не означает, что вы должны отказывать себе в качестве Neff. Ведь компактные встраиваемые приборы Neff идеально подходят для реализации Ваших индивидуальных потребностей. Креативные возможности встраивания бытовой техники Neff удовлетворят самый изысканный вкус: расположенные один над другим или рядом друг с другом любые приборы, от духового шкафа до кофе-машины, гармонично впишутся в самый изысканный интерьер.

1. Превосходные возможности комбинирования для создания кухонной зоны, отвечающей любым индивидуальным потребностям.
2. Идеальная интеграция в кухонное пространство, свойственная Neff. Видимые зазоры между приборами, встроенными в колонны, минимальны.
3. Компактные приборы можно встроить в бесшовную комбинацию с полноразмерными приборами или ящиками для подогрева посуды. Для этого потребуются специальные комплекты, которые приобретаются отдельно.
4. Максимальное удобство пользования четким и легким для чтения дисплеем.
5. Уникальная функция подогрева посуды в духовых шкафах, сохраняющая теплыми тарелки, чашки и блюда.

Компактные приборы с ящиками для подогрева посуды - идеальное сочетание в нише 60 см.

C 15KS61 N0

ВСТРАИВАЕМАЯ ПОЛНОСТЬЮ АВТОМАТИЧЕСКАЯ КОФЕМАШИНА

- Инновационная технология заваривания AromaPressureSystem с предварительным смачиванием кофейного порошка
- Регулируемая сенсорами температуры инновационная система нагрева воды SensoFlowSystem
- Нержавеющая сталь / стекло
- Минимальное время разогрева системы
- Кофемолка с жерновами из высококачественной керамики SilentCeramDrive
- Автоматический капучинатор для приготовления молочной пены CreamCenter
- Single portion cleaning – промывание подводящих трубок перед приготовлением порции кофе
- **Функция OneTouch DoubleCup –** одновременное приготовление кофейных напитков с молоком сразу для 2-х чашек
- **AromaDoubleShot –** Приготовление Эспрессо двойной крепости
- Программирование персональных рецептов MyCoffee: 8 профилей
- **AutoMilkClean** – автоматическая чистка молочной системы паром
- Максимальное давление помпы 19 бар
- Изоляция отсека для кофейных зерен для снижения уровня шума
- Подсветка чашек
- Съемный резервуар для воды 2,4 л
- Отсек для кофейных зерен (емкость 500 г)
- Регулировка размера порции, регулировка крепости кофе (3 ступени с адаптацией под размер чашки), степени помола, температуры кофе (3 ступени) и температуры горячей воды (4 ступени)
- Автоматические программы очистки системы от накипи и кофейного жира
- Заблаговременное предупреждение «контейнер для воды почти пуст» и «отсек для зерен почти пуст»
- Съемная заварочная камера
- Графический дисплей, возможность выбора языка (в том числе русский яз. кириллицей)
- Отсек для молотого кофе
- Мощность подключения: 1600 Вт
- Сделано в Словении

РАЗМЕРЫ НИШИ ДЛЯ ВСТРАИВАНИЯ (ВХШХГ):

- 45 x 55,8 x 35,4 см

ПРИНАДЛЕЖНОСТИ:

- Изолированная емкость для молока (0,5 л), Brita- фильтр для воды, трубки для подачи молока, таблетки для чистки системы, тест-полоска для определения жесткости воды, принадлежности для монтажа

C 17KS61 N0

ВСТРАИВАЕМАЯ ПОЛНОСТЬЮ АВТОМАТИЧЕСКАЯ КОФЕМАШИНА

- Инновационная технология заваривания AromaPressureSystem с предварительным смачиванием кофейного порошка
- Регулируемая сенсорами температуры инновационная система нагрева воды SensoFlowSystem
- Нержавеющая сталь / стекло
- Минимальное время разогрева системы
- Кофемолка с жерновами из высококачественной керамики SilentCeramDrive
- Автоматический капучинатор для приготовления молочной пены CreamCenter
- Single portion cleaning – промывание подводящих трубок перед приготовлением порции кофе
- **Функция OneTouch DoubleCup –** одновременное приготовление кофейных напитков с молоком сразу для 2-х чашек
- **AromaDoubleShot –** Приготовление Эспрессо двойной крепости
- Программирование персональных рецептов MyCoffee: 8 профилей
- **AutoMilkClean** – автоматическая чистка молочной системы паром
- Максимальное давление помпы 19 бар
- Изоляция отсека для кофейных зерен для снижения уровня шума
- Подсветка чашек
- Съемный резервуар для воды 2,4 л
- Отсек для кофейных зерен (емкость 500 г)
- Регулировка размера порции, регулировка крепости кофе (3 ступени с адаптацией под размер чашки), степени помола, температуры кофе (3 ступени) и температуры горячей воды (4 ступени)
- Автоматические программы очистки системы от накипи и кофейного жира
- Заблаговременное предупреждение «контейнер для воды почти пуст» и «отсек для зерен почти пуст»
- Съемная заварочная камера
- Графический дисплей, возможность выбора языка (в том числе русский яз. кириллицей)
- Отсек для молотого кофе
- Мощность подключения: 1600 Вт
- Сделано в Словении

РАЗМЕРЫ НИШИ ДЛЯ ВСТРАИВАНИЯ (ВХШХГ):

- 45 x 55,8 x 35,4 см

ПРИНАДЛЕЖНОСТИ:

- Изолированная емкость для молока (0,5 л), Brita- фильтр для воды, трубки для подачи молока, таблетки для чистки системы, тест-полоска для определения жесткости воды, принадлежности для монтажа

C 18FT48 N0
FullSteam

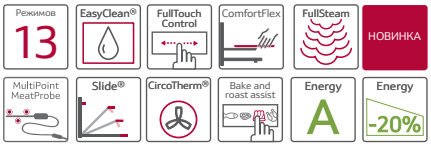

ВСТРАИВАЕМЫЙ ЭЛЕКТРИЧЕСКИЙ ДУХОВОЙ ШКАФ-ПАРОВАРКА

- **13 режимов нагрева:** CircoTherm®, CircoTherm® Eco 40–200 °C, верхний/нижний жар, верхний/нижний жар ECO, термогриль, большой гриль, малый гриль, режим для пиццы, режим для выпечки, нижний жар, бережное тушение, подогрев посуды, поддержание температуры
- Меню **Bake and Roast assist**
- Приготовление на пару: Пар 100%, размораживание, режим «Брожение», подогрев готовых блюд
- Программная электроника: 38 автоматических программ приготовления
- Съемный резервуар для воды емкостью 1,0 л (находится за выдвижной панелью управления)
- Программа удаления накипи
- Нержавеющая сталь / стекло
- Духовка объемом 47л с эмалью цвета «антрацит»
- Телескопические направляющие Comfort-Flex на 1 уровне, полное выдвижение
- Ручка SLIDE®
- Дверца духовки с амортизатором SoftClose
- Цветной графический дисплей 5,7" с сенсорным управлением
- LED-освещение
- Автоматический быстрый разогрев
- Электронная регулировка температуры в диапазоне 40 - 250 °C
- Предложение по установке температуры
- Многофункциональные часы EasyClock
- Индикация фактической температуры в духовке
- Термощуп с 3 точками измерения
- Система очистки EasyClean®
- Самоочищающееся эколитическое покрытие задней стенки духовки
- 3-слойное остекление дверцы
- Температура наружного стекла до 40 °C
- Функция «Блокировка от детей» с возможностью настройки
- Автоматическое защитное отключение
- Механическая защелка дверцы
- Индикация остаточного тепла
- Сделано в Германии

ПОДКЛЮЧЕНИЕ

- Кабель длиной 120 см с вилкой
- Мощность подключения 3300 Вт

РАЗМЕРЫ НИШИ ДЛЯ ВСТРАИВАНИЯ (ВхШхГ):

- 45,0 - 45,5 x 56,0 - 56,8 x 55,0 см

ПРИНАДЛЕЖНОСТИ

- 1 универсальный противень, 1 решетка, большой поддон для приготовления на пару, 2 малых поддона для приготовления на пару

ДОПОЛНИТЕЛЬНЫЕ ПРИНАДЛЕЖНОСТИ

- Камень для выпечки – Z1913X0
- Комплект для совместного бесшовного монтажа приборов:
  высотой 60 и 45 см – Z11SZ90X0
  высотой 45 и 14 см – Z11SZ60X0
- Телескопические направляющие Comfort-Flex на 1 уровне, полное выдвижение, для приборов с паром – Z13TC10X0

C 17FS42 N0
FullSteam

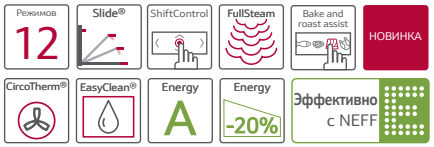

ВСТРАИВАЕМЫЙ ЭЛЕКТРИЧЕСКИЙ ДУХОВОЙ ШКАФ-ПАРОВАРКА

- **12 режимов нагрева:** CircoTherm®, CircoTherm® Eco 40–200 °C, верхний/нижний жар, верхний/нижний жар ECO, термогриль, большой гриль, малый гриль, режим для пиццы, режим для выпечки, нижний жар, бережное тушение, подогрев посуды
- Меню **Bake and Roast assist**
- Приготовление на пару: Пар 100%, размораживание, режим «Брожение», подогрев готовых блюд
- Программная электроника: 38 автоматических программ приготовления
- Съемный резервуар для воды емкостью 1,0 л (находится за выдвижной панелью управления)
- Программа удаления накипи
- Нержавеющая сталь / стекло
- Духовка объемом 47л с эмалью цвета «антрацит»
- 3 уровня для установки противней
- Ручка SLIDE®
- Дверца духовки с амортизатором SoftClose
- Цветной дисплей 4,1" с управлением ShiftControl
- LED-освещение
- Автоматический быстрый разогрев
- Электронная регулировка температуры в диапазоне 40 - 250 °C
- Предложение по установке температуры
- Многофункциональные часы EasyClock
- Индикация фактической температуры в духовке
- Система очистки EasyClean®
- Самоочищающееся эколитическое покрытие задней стенки духовки
- 3-слойное остекление дверцы
- Температура наружного стекла до 40 °C
- Функция «Блокировка от детей» с возможностью настройки
- Автоматическое защитное отключение
- Механическая защелка дверцы
- Индикация остаточного тепла
- Сделано в Германии

ПОДКЛЮЧЕНИЕ

- Кабель длиной 120 см с вилкой
- Мощность подключения 3300 Вт

РАЗМЕРЫ НИШИ ДЛЯ ВСТРАИВАНИЯ (ВхШхГ):

- 45,0 - 45,5 x 56,0 - 56,8 x 55,0 см

ПРИНАДЛЕЖНОСТИ

- 1 универсальный противень, 1 решетка, большой поддон для приготовления на пару, 2 малых поддона для приготовления на пару

ДОПОЛНИТЕЛЬНЫЕ ПРИНАДЛЕЖНОСТИ

- Камень для выпечки – Z1913X0
- Комплект для совместного бесшовного монтажа приборов:
  высотой 60 и 45 см – Z11SZ90X0
  высотой 45 и 14 см – Z11SZ60X0
- Телескопические направляющие Comfort-Flex на 1 уровне, полное выдвижение, для приборов с паром – Z13TC10X0

C 18QT27 N0
VarioSteam® и Микроволны

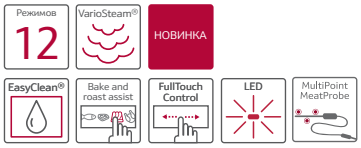

КОМПАКТНЫЙ ДУХОВОЙ ШКАФ С ФУНКЦИЕЙ ПАРА VARIOSTEAM® И МИКРОВОЛНОВЫМ РЕЖИМОМ

- **12 режимов нагрева:** 4D - горячий воздух, Горячий воздух - ECO, верхний/нижний жар, верхний/нижний жар ECO, термогриль, большой гриль, малый гриль, режим для пиццы, режим для выпечки, нижний жар, бережное тушение, подогрев посуды
- Меню **Bake and Roast assist**
- Специальные режимы с использованием пара: режим «Брожение», подогрев готовых блюд
- Инвертерная технология **Innowave®**
- Мощность микроволн до 1000 Вт (5 ступеней), комбинированные режимы с микроволнами
- Программная электроника: 32 автоматических программы приготовления
- Съемный резервуар для воды емкостью 1,0 л (находится за выдвижной панелью управления)
- Программа удаления накипи
- Нержавеющая сталь / стекло
- Духовка объемом 45л с эмалью цвета «антрацит»
- Телескопические направляющие на 1 уровне
- Дверца духовки с амортизатором SoftClose
- Цветной графический дисплей 5,7" с сенсорным управлением
- LED-освещение
- Автоматический быстрый разогрев
- Электронная регулировка температуры в диапазоне 30 - 300 °C
- Предложение по установке температуры
- Многофункциональные часы EasyClock
- Индикация фактической температуры в духовке
- Термощуп с 3 точками измерения
- Система очистки EasyClean®
- Самоочищающееся эколитическое покрытие задней стенки духовки
- 4-слойное остекление дверцы
- Температура наружного стекла до 30 °C
- Функция «Блокировка от детей» с возможностью настройки
- Автоматическое защитное отключение
- Механическая защелка дверцы
- Индикация остаточного тепла
- Сделано в Германии

ПОДКЛЮЧЕНИЕ

- Кабель длиной 120 см с вилкой
- Мощность подключения 3650 Вт

РАЗМЕРЫ НИШИ ДЛЯ ВСТРАИВАНИЯ (ВхШхГ):

- 45,0 - 45,5 x 56,0 - 56,8 x 55,0 см

ПРИНАДЛЕЖНОСТИ

- 1 эмалированный противень
- 1 универсальный противень
- 1 решетка

ДОПОЛНИТЕЛЬНЫЕ ПРИНАДЛЕЖНОСТИ

- Камень для выпечки – Z1913X0
- Комплект для совместного бесшовного монтажа приборов:
  высотой 60 и 45 см – Z11SZ90X0
  высотой 45 и 14 см – Z11SZ60X0

C 18MT27 N0
Микроволны

КОМПАКТНЫЙ ДУХОВОЙ ШКАФ С МИКРОВОЛНОВЫМ РЕЖИМОМ

- **13 режимов нагрева:** 4D - горячий воздух, Горячий воздух - ECO, верхний/нижний жар, верхний/нижний жар ECO, термогриль, большой гриль, малый гриль, режим для пиццы, режим для выпечки, нижний жар, бережное тушение, подогрев посуды, поддержание температуры
- Меню **Bake and Roast assist**
- Нержавеющая сталь / стекло
- Инвертерная технология **Innowave®**
- Мощность микроволн до 1000 Вт (5 ступеней), комбинированные режимы с микроволнами
- Программная электроника: 14 автоматических программ приготовления
- Духовка объемом 45л с эмалью цвета «антрацит»
- Телескопические направляющие на 1 уровне
- Дверца духовки с амортизатором SoftClose
- Цветной графический дисплей 5,7" с сенсорным управлением
- LED-освещение
- Автоматический быстрый разогрев
- Электронная регулировка температуры в диапазоне 30 - 300 °C
- Предложение по установке температуры
- Многофункциональные часы EasyClock
- Индикация фактической температуры в духовке
- Термощуп с 3 точками измерения
- Система очистки EasyClean®
- Самоочищающееся эколитическое покрытие задней стенки духовки
- Нержавеющая сталь / стекло
- 4-слойное остекление дверцы
- Температура наружного стекла до 30 °C
- Функция «Блокировка от детей» с возможностью настройки
- Автоматическое защитное отключение
- Индикация остаточного тепла
- Сделано в Германии

ПОДКЛЮЧЕНИЕ

- Кабель длиной 120 см с вилкой
- Мощность подключения 3650 Вт

РАЗМЕРЫ НИШИ ДЛЯ ВСТРАИВАНИЯ (ВхШхГ):

- 45,0 - 45,5 x 56,0 - 56,8 x 55,0 см

ПРИНАДЛЕЖНОСТИ

- 1 эмалированный противень
- 1 универсальный противень
- 1 решетка

ДОПОЛНИТЕЛЬНЫЕ ПРИНАДЛЕЖНОСТИ

- Камень для выпечки – Z1913X0
- Комплект для совместного бесшовного монтажа приборов:
  высотой 60 и 45 см – Z11SZ90X0
  высотой 45 и 14 см – Z11SZ60X0
- Комплект для приготовления на пару – Z19DD10X0

C 17MS22 N0
Микроволны

КОМПАКТНЫЙ ДУХОВОЙ ШКАФ С МИКРОВОЛНОВЫМ РЕЖИМОМ

- **12 режимов нагрева:** 4D - горячий воздух, Горячий воздух - ECO, верхний/нижний жар, верхний/нижний жар ECO, термогриль, большой гриль, малый гриль, режим для пиццы, режим для выпечки, нижний жар, бережное тушение, подогрев посуды
- Меню **Bake and Roast assist**
- Инвертерная технология **Innowave®**
- Мощность микроволн до 1000 Вт (5 ступеней), комбинированные режимы с микроволнами
- Программная электроника: 14 автоматических программ приготовления
- Духовка объемом 45л с эмалью цвета «антрацит»
- Дверца духовки с амортизатором SoftClose
- Цветной дисплей 4,1" с управлением Shift-Control
- LED-освещение
- Автоматический быстрый разогрев
- Электронная регулировка температуры в диапазоне 30 – 300 °C
- Предложение по установке температуры
- Многофункциональные часы EasyClock
- Индикация фактической температуры в духовке
- Система очистки EasyClean®
- Самоочищающееся эколитическое покрытие задней стенки духовки
- Нержавеющая сталь / стекло
- 4-слойное остекление дверцы
- Температура наружного стекла до 30 °C
- Функция «Блокировка от детей» с возможностью настройки
- Автоматическое защитное отключение
- Механическая защелка дверцы
- Индикация остаточного тепла
- Сделано в Германии

ПОДКЛЮЧЕНИЕ

- Кабель длиной 120 см с вилкой
- Мощность подключения 3650 Вт

РАЗМЕРЫ НИШИ ДЛЯ ВСТРАИВАНИЯ (ВхШхГ):

- 45,0 - 45,5 x 56,0 - 56,8 x 55,0 см

ПРИНАДЛЕЖНОСТИ

- 1 универсальный противень
- 1 решетка

ДОПОЛНИТЕЛЬНЫЕ ПРИНАДЛЕЖНОСТИ

- Камень для выпечки – Z1913X0
- Комплект для совместного бесшовного монтажа приборов:
  высотой 60 и 45 см – Z11SZ90X0
  высотой 45 и 14 см – Z11SZ60X0
- Комплект для приготовления на пару – Z19DD10X0

C 17MR02 N0
Микроволны

КОМПАКТНЫЙ ДУХОВОЙ ШКАФ С МИКРОВОЛНОВЫМ РЕЖИМОМ

- **6 режимов нагрева:** 4D - горячий воздух, Горячий воздух - ECO, термогриль, большой гриль, малый гриль, подогрев посуды
- Инвертерная технология **Innowave®**
- Мощность микроволн до 1000 Вт (5 ступеней), комбинированные режимы с микроволнами
- Программная электроника: 14 автоматических программ приготовления
- Духовка объемом 45л с эмалью цвета «антрацит»
- Дверца духовки с амортизатором SoftClose
- Цветной дисплей 2,5" с управлением Shift-Control
- LED-освещение
- Автоматический быстрый разогрев
- Электронная регулировка температуры в диапазоне 30–275 °C
- Предложение по установке температуры
- Многофункциональные часы EasyClock
- Индикация фактической температуры в духовке
- Нержавеющая сталь / стекло
- 4-слойное остекление дверцы
- Температура наружного стекла до 30 °C
- Функция «Блокировка от детей» с возможностью настройки
- Автоматическое защитное отключение
- Индикация остаточного тепла
- Сделано в Германии

ПОДКЛЮЧЕНИЕ

- Кабель длиной 120 см с вилкой
- Мощность подключения 3650 Вт

РАЗМЕРЫ НИШИ ДЛЯ ВСТРАИВАНИЯ (ВхШхГ):

- 45,0 - 45,5 x 56,0 - 56,8 x 55,0 см

ПРИНАДЛЕЖНОСТИ

- 1 универсальный противень
- 1 решетка

ДОПОЛНИТЕЛЬНЫЕ ПРИНАДЛЕЖНОСТИ

- Камень для выпечки – Z1913X0
- Комплект для совместного бесшовного монтажа приборов:
  высотой 60 и 45 см – Z11SZ90X0
  высотой 45 и 14 см – Z11SZ60X0
- Комплект для приготовления на пару – Z19DD10X0

C 27CS22 N0
CircoTherm® Pyrolyse

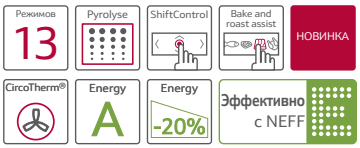

ВСТРАИВАЕМЫЙ ЭЛЕКТРИЧЕСКИЙ ДУХОВОЙ ШКАФ С ПИРОЛИТИЧЕСКОЙ САМООЧИСТКОЙ

- **13 режимов нагрева:** CircoTherm®, CircoTherm® Eco 40–200 °C, верхний/нижний жар, верхний/нижний жар ECO, термогриль, большой гриль, малый гриль, режим для пиццы, режим для выпечки, нижний жар, бережное тушение, размораживание, режим для подъема теста
- Меню **Bake and Roast assist**
- Нержавеющая сталь / стекло
- Духовка объемом 47л с эмалью цвета «антрацит»
- 3 уровня для установки противней
- Дверца духовки с амортизатором SoftClose
- Цветной дисплей 4,1" с управлением ShiftControl
- Галогенное освещение
- Автоматический быстрый разогрев
- Электронная регулировка температуры в диапазоне 40 - 275 °C
- Предложение по установке температуры
- Многофункциональные часы EasyClock
- Индикация фактической температуры в духовке
- Пиролитическая самоочистка
- 4-слойное остекление дверцы
- Температура наружного стекла до 30 °C
- Функция «Блокировка от детей» с возможностью настройки
- Автоматическое защитное отключение
- Индикация остаточного тепла
- Сделано в Германии

ПОДКЛЮЧЕНИЕ

- Кабель длиной 120 см с вилкой
- Мощность подключения 3000 Вт

РАЗМЕРЫ НИШИ ДЛЯ ВСТРАИВАНИЯ (ВхШхГ):

- 45,0 - 45,5 x 56,0 - 56,8 x 55,0 см

ПРИНАДЛЕЖНОСТИ

- 1 универсальный противень
- 1 решетка

ДОПОЛНИТЕЛЬНЫЕ ПРИНАДЛЕЖНОСТИ

- Камень для выпечки – Z1913X0
- Комплект для совместного бесшовного монтажа приборов:
  высотой 60 и 45 см – Z11SZ90X0
  высотой 45 и 14 см – Z11SZ60X0
- Комплект для приготовления на пару – Z19DD10X0

C 17CR22 N0
CircoTherm®

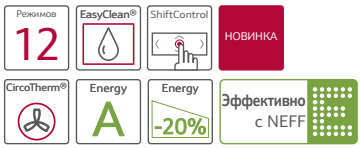

ВСТРАИВАЕМЫЙ ЭЛЕКТРИЧЕСКИЙ ДУХОВОЙ ШКАФ С CIRCOTHERM®

- **12 режимов нагрева:** CircoTherm®, CircoTherm® Eco 40–200 °C, верхний/нижний жар, верхний/нижний жар ECO, термогриль, большой гриль, малый гриль, режим для пиццы, режим для выпечки, нижний жар, бережное тушение, режим для подъема теста
- Нержавеющая сталь / стекло
- Духовка объемом 47л с эмалью цвета «антрацит»
- 3 уровня для установки противней
- Дверца духовки с амортизатором SoftClose
- Цветной дисплей 2,5" с управлением ShiftControl
- Галогенное освещение
- Автоматический быстрый разогрев
- Электронная регулировка температуры в диапазоне 40 - 275 °C
- Предложение по установке температуры
- Многофункциональные часы EasyClock
- Индикация фактической температуры в духовке
- Система очистки EasyClean®
- Самоочищающееся эколитическое покрытие задней стенки духовки
- 3-слойное остекление дверцы
- Температура наружного стекла до 40 °C
- Функция «Блокировка от детей» с возможностью настройки
- Автоматическое защитное отключение
- Индикация остаточного тепла
- Сделано в Германии

ПОДКЛЮЧЕНИЕ

- Кабель длиной 120 см с вилкой
- Мощность подключения 3000 Вт

РАЗМЕРЫ НИШИ ДЛЯ ВСТРАИВАНИЯ (ВхШхГ):

- 45,0 - 45,5 x 56,0 - 56,8 x 55,0 см

ПРИНАДЛЕЖНОСТИ

- 1 универсальный противень
- 1 решетка

ДОПОЛНИТЕЛЬНЫЕ ПРИНАДЛЕЖНОСТИ

- Камень для выпечки – Z1913X0
- Комплект для совместного бесшовного монтажа приборов:
  высотой 60 и 45 см – Z11SZ90X0
  высотой 45 и 14 см – Z11SZ60X0
- Комплект для приготовления на пару – Z19DD10X0

C 17DR02 N0
PureSteam

ВСТРАИВАЕМАЯ ПАРОВАРКА

- **Приготовление на пару:** Пар 100%, размораживание, режим «Брожение», подогрев готовых блюд
- Программная электроника:
  20 автоматических программ приготовления
- Съемный резервуар для воды емкостью 1,3л
- Программа удаления накипи
- Рабочая камера объемом 38л из нержавеющей стали
- Дверца духовки с амортизатором SoftClose
- Цветной дисплей 2,5" с управлением ShiftControl
- Электронная регулировка температуры в диапазоне 30 - 100 °C
- Предложение по установке температуры
- Многофункциональные часы EasyClock
- Индикация фактической температуры в духовке
- Нержавеющая сталь / стекло
- 3-слойное остекление дверцы
- Температура наружного стекла до 40 °C
- Функция «Блокировка от детей» с возможностью настройки
- Автоматическое защитное отключение
- Сделано во Франции

ПОДКЛЮЧЕНИЕ

- Кабель длиной 120 см с вилкой
- Мощность подключения 1900 Вт

РАЗМЕРЫ НИШИ ДЛЯ ВСТРАИВАНИЯ (ВхШхГ):

- 45,0 - 45,5 x 56,0 - 56,8 x 55,0 см

ПРИНАДЛЕЖНОСТИ

- 1 противень
- 1 перфорированный противень

ДОПОЛНИТЕЛЬНЫЕ ПРИНАДЛЕЖНОСТИ

- Комплект для совместного бесшовного монтажа приборов:
  высотой 60 и 45 см – Z11SZ90X0
  высотой 45 и 14 см – Z11SZ60X0

C 17GR00 N0
Микроволны

38 | ShiftControl | LED | 60 | НОВИНКА

ВСТРАИВАЕМАЯ МИКРОВОЛНОВАЯ ПЕЧЬ
- Инвертерная технология Innowave®
- Максимальная мощность микроволн до 900 Вт
- 5 уровней мощности микроволн
- Гриль мощностью до 1300 Вт
- Комбинированный режим: гриль + микроволны
- Программная электроника: 10 автоматических программ приготовления и размораживания
- Рабочая камера объемом 21л из нержавеющей стали
- Цветной дисплей 2,5" с управлением ShiftControl
- LED-освещение
- Многофункциональные часы EasyClock
- Нержавеющая сталь / стекло
- 2-слойное остекление дверцы
- Дверца открывается влево
- Сделано в Великобритании

ПОДКЛЮЧЕНИЕ
- Кабель длиной 150 см с вилкой
- Мощность подключения 1990 Вт

РАЗМЕРЫ НИШИ ДЛЯ ВСТРАИВАНИЯ (ВхШхГ):
- 36,2 - 38,2 x 56,0 - 56,8 x 30,0 см

ПРИНАДЛЕЖНОСТИ
- 1 стеклянный поддон
- 1 решетка для гриля

C 17WR00 N0
Микроволны

38 | ShiftControl | LED | 60 | НОВИНКА

ВСТРАИВАЕМАЯ МИКРОВОЛНОВАЯ ПЕЧЬ
- Инвертерная технология Innowave®
- Максимальная мощность микроволн до 900 Вт
- 5 уровней мощности микроволн
- Программная электроника: 7 автоматических программ приготовления и размораживания
- Рабочая камера объемом 21л из нержавеющей стали
- Цветной текстовый дисплей 2,5" с управлением ShiftControl
- LED-освещение
- Многофункциональные часы EasyClock
- Нержавеющая сталь / стекло
- 2-слойное остекление дверцы
- Дверца открывается влево
- Сделано в Великобритании

ПОДКЛЮЧЕНИЕ
- Кабель длиной 150 см с вилкой
- Мощность подключения 1220 Вт

РАЗМЕРЫ НИШИ ДЛЯ ВСТРАИВАНИЯ (ВхШхГ):
- 36,2 - 38,2 x 56,0 - 56,8 x 30,0 см

C 17WR01 N0
Микроволны

38 | ShiftControl | LED | 60 | НОВИНКА

ВСТРАИВАЕМАЯ МИКРОВОЛНОВАЯ ПЕЧЬ
- Инвертерная технология Innowave®
- Максимальная мощность микроволн до 900 Вт
- 5 уровней мощности микроволн
- Программная электроника: 7 автоматических программ приготовления и размораживания
- Рабочая камера объемом 21л из нержавеющей стали
- Цветной текстовый дисплей 2,5" с управлением ShiftControl
- LED-освещение
- Многофункциональные часы EasyClock
- Нержавеющая сталь / стекло
- 2-слойное остекление дверцы
- Дверца открывается вправо
- Сделано в Великобритании

ПОДКЛЮЧЕНИЕ
- Кабель длиной 150 см с вилкой
- Мощность подключения 1220 Вт

РАЗМЕРЫ НИШИ ДЛЯ ВСТРАИВАНИЯ (ВхШхГ):
- 36,2 - 38,2 x 56,0 - 56,8 x 30,0 см

H 12WE60 N0
Микроволны

38 60

ВСТРАИВАЕМАЯ МИКРОВОЛНОВАЯ ПЕЧЬ
- Максимальная мощность микроволн 900 Вт
- 5 уровней мощности (900, 600, 360, 180, 90 Вт)
- 7 автоматических программ, включая 4 программы размораживания и 3 программы приготовления
- Нержавеющая сталь
- Камера из нержавеющей стали
- Объем камеры 25 л
- Кнопка открывания дверцы
- Стеклянный вращающийся поддон диаметром 315мм
- Внутреннее освещение
- Утапливаемый переключатель
- Функция памяти на 1 рецепт
- Часы EasyClock
- Сделано в Китае

ПОДКЛЮЧЕНИЕ
- Кабель длиной 130 см с вилкой
- Мощность подключения 1270 Вт

РАЗМЕРЫ НИШИ ДЛЯ ВСТРАИВАНИЯ (ВхШхГ):
- 38,0 x 56,0 x 55,0 см

H 12WE60 S0
Микроволны

38 60

ВСТРАИВАЕМАЯ МИКРОВОЛНОВАЯ ПЕЧЬ
- Максимальная мощность микроволн 900 Вт
- 5 уровней мощности (900, 600, 360, 180, 90 Вт)
- 7 автоматических программ, включая 4 программы размораживания и 3 программы приготовления
- Черный
- Камера из нержавеющей стали
- Объем камеры 25 л
- Кнопка открывания дверцы
- Стеклянный вращающийся поддон диаметром 315мм
- Внутреннее освещение
- Утапливаемый переключатель
- Функция памяти на 1 рецепт
- Часы EasyClock
- Сделано в Китае

ПОДКЛЮЧЕНИЕ
- Кабель длиной 130 см с вилкой
- Мощность подключения 1270 Вт

РАЗМЕРЫ НИШИ ДЛЯ ВСТРАИВАНИЯ (ВхШхГ):
- 38,0 x 56,0 x 55,0 см

H 11WE60 N0
Микроволны

38 60

ВСТРАИВАЕМАЯ МИКРОВОЛНОВАЯ ПЕЧЬ
- Максимальная мощность микроволн 800 Вт
- 5 уровней мощности (800, 600, 360, 180, 90 Вт)
- 7 автоматических программ, включая 4 программы размораживания и 3 программы приготовления
- Нержавеющая сталь
- Камера из нержавеющей стали
- Объем камеры 20 л
- Кнопка открывания дверцы
- Стеклянный вращающийся поддон диаметром 245мм
- Внутреннее освещение
- Утапливаемый переключатель
- Функция памяти на 1 рецепт
- Часы EasyClock
- Сделано в Китае

ПОДКЛЮЧЕНИЕ
- Кабель длиной 130 см с вилкой
- Мощность подключения 1270 Вт

РАЗМЕРЫ НИШИ ДЛЯ ВСТРАИВАНИЯ (ВхШхГ):
- 36,2 x 56,0 x 30,0 см

N 17HH10 N0

14 | 60

ВСТРАИВАЕМЫЙ ШКАФ ДЛЯ ПОДОГРЕВА ПОСУДЫ

- Области применения: Подогрев посуды, приготовление дрожжевого теста, размораживание продуктов, поддержание блюд в теплом состоянии, приготовление опары
- Нержавеющая сталь / стекло
- Система Push&Pull
- Полное выдвижение
- Рабочая камера объемом 20 л из нержавеющей стали и закаленного стекла
- 4 ступени мощности
- Электронная регулировка температуры в диапазоне 30 - 80 °C
- Загрузка до 25кг
- Вместимость: до 64 чашек для эспрессо или 12 тарелок диаметром 26см
- Сделано в Словакии

ПОДКЛЮЧЕНИЕ

- Кабель длиной 150 см с вилкой
- Мощность подключения 810 Вт

РАЗМЕРЫ НИШИ ДЛЯ ВСТРАИВАНИЯ (ВхШхГ):

- 14,0 x 56,0 - 56,8 x 55,0 см

N 17HH11 N0

14 | 60

ВСТРАИВАЕМЫЙ ШКАФ ДЛЯ ПОДОГРЕВА ПОСУДЫ

- Области применения: Подогрев посуды, приготовление дрожжевого теста, размораживание продуктов, поддержание блюд в теплом состоянии, приготовление опары
- Нержавеющая сталь / стекло
- Полное выдвижение
- Рабочая камера объемом 20 л из нержавеющей стали и закаленного стекла
- 4 ступени мощности
- Электронная регулировка температуры в диапазоне 30 - 80 °C
- Загрузка до 25кг
- Вместимость: до 64 чашек для эспрессо или 12 тарелок диаметром 26см
- Сделано в Словакии

ПОДКЛЮЧЕНИЕ

- Кабель длиной 150 см с вилкой
- Мощность подключения 810 Вт

РАЗМЕРЫ НИШИ ДЛЯ ВСТРАИВАНИЯ (ВхШхГ):

- 14,0 x 56,0 - 56,8 x 55,0 см

Z 19DD10 X0

КОМПЛЕКТ ДЛЯ ПРИГОТОВЛЕНИЯ НА ПАРУ MEGA SYSTEM

- Приготовление на пару без давления при температуре около 100 °C с сохранением витаминов, минералов, естественного аромата и натурального вкуса продукта. Устанавливается в духовку на уровень 1 в режиме нагрева «Нижний жар» при температуре 150 °C или в режиме «Приготовление на пару»
- Возможно готовить до 8 порций блюда одновременно
- Возможно приготовление на 2-х уровнях одновременно
- В состав комплекта входят: металлический эмалированный поддон, 3 лотка
- Металлический поддон можно использовать отдельно, например для приготовления лазаньи
- Легкая очистка благодаря полностью разборной конструкции

СХЕМЫ ВСТРАИВАНИЯ

C15KS61N0, C17KS61N0

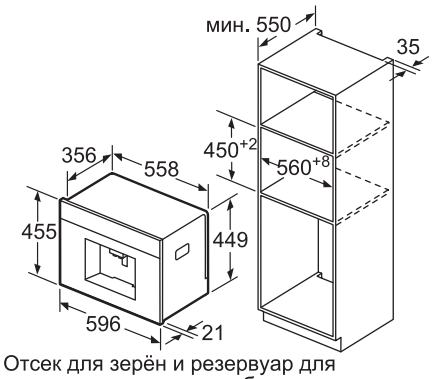

Отсек для зерён и резервуар для воды вынимаются на себя.
Рекомендуемая высота встраивания 95-145 см.

Размеры в мм

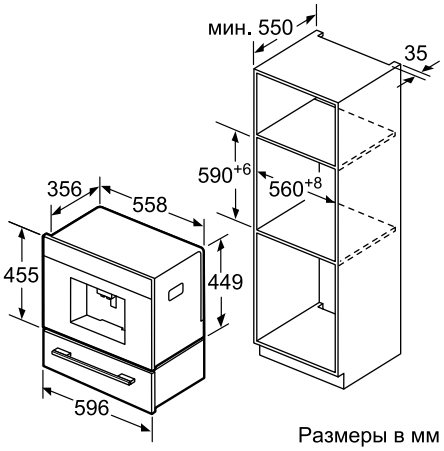

Размеры в мм

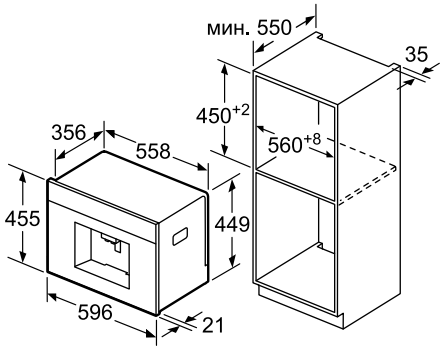

Отсек для зерён и резервуар для воды вынимаются на себя.
Рекомендуемая высота встраивания 95-145 см.

Размеры в мм

Встраивание в углу слева

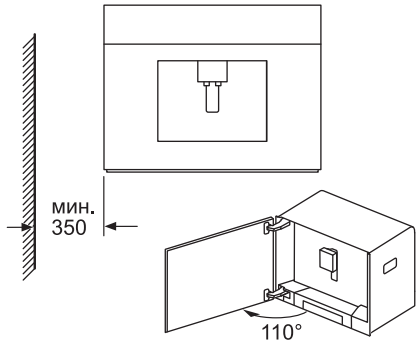

Размеры в мм

C18FT48N0, C17FS42N0, C18QT27N0

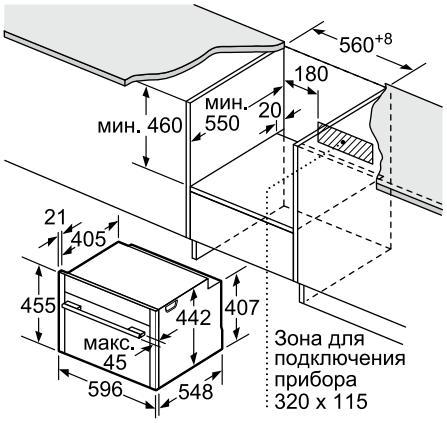

Размеры в мм

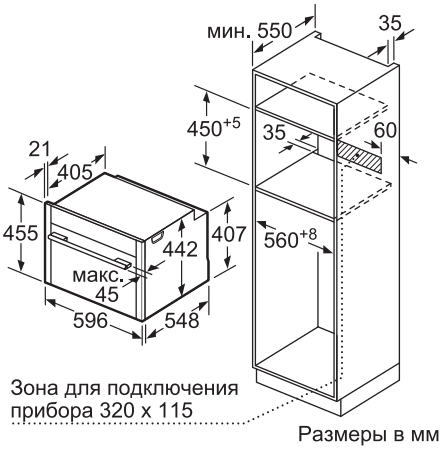

Размеры в мм

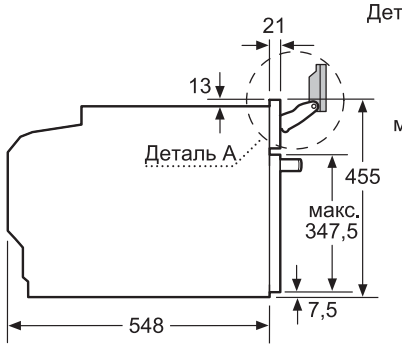

Учитывайте угол наклона панели!

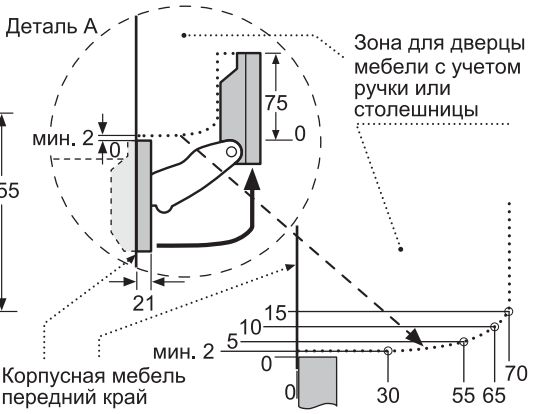

Размеры в мм

Монтаж с варочной панелью.

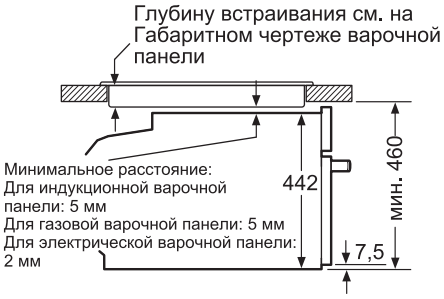

Размеры в мм

При встраивании мелких бытовых приборов под варочной панелью, необходимо учитывать требования к толщине столешницы (включая усиливающий элемент).

Тип варочной панели	**мин. толщина столешницы**	
	накладная	заподлицо
Индукционная варочная панель	42 мм	43 мм
Индукционная варочная панель с нагревом по всей площади	48 мм	53 мм
Газовая варочная панель	37 мм	47 мм
Электрическая варочная панель	28 мм	30 мм

СХЕМЫ ВСТРАИВАНИЯ

C18MT27N0, C17MS22N0, C17MR02N0, C27CS22N0, C17CR22N0, C17DR02N0

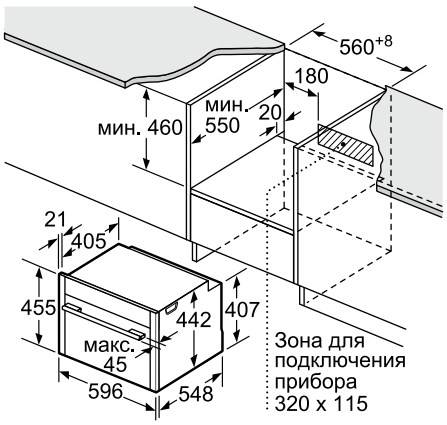

Размеры в мм

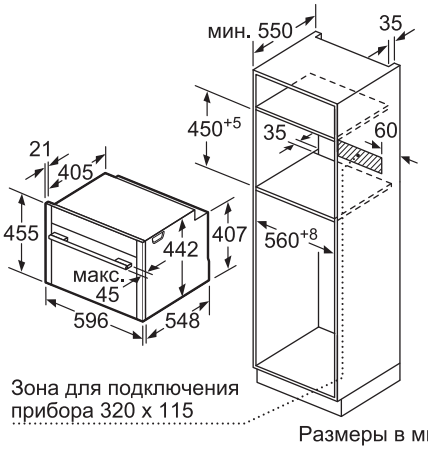

Размеры в мм

Монтаж с варочной панелью.

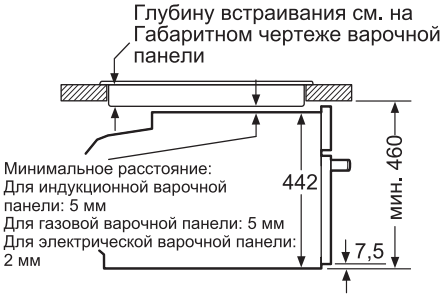

Размеры в мм

При встраивании мелких бытовых приборов под варочной панелью, необходимо учитывать требования к толщине столешницы (включая усиливающий элемент).

Тип варочной панели	мин. толщина столешницы	
	накладная	заподлицо
Индукционная варочная панель	42 мм	43 мм
Индукционная варочная панель с нагревом по всей площади	48 мм	53 мм
Газовая варочная панель	37 мм	47 мм
Электрическая варочная панель	28 мм	30 мм

C17GR00N0, C17WR00N0, C17WR01N0

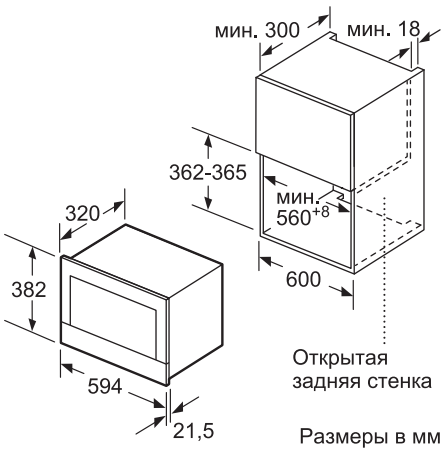

Размеры в мм

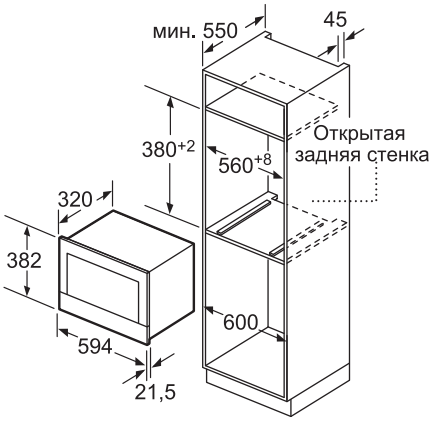

Размеры в мм

Микроволновая печь
Установка в углу

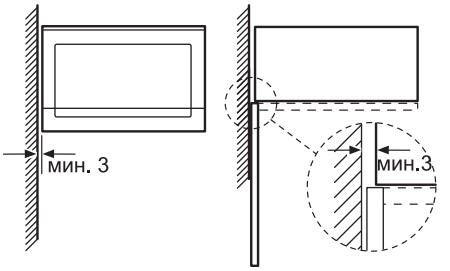

Размеры в мм

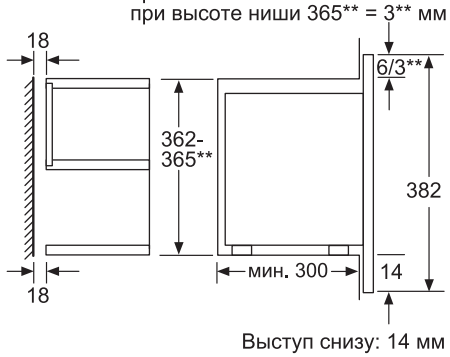

Выступ снизу: 14 мм

Размеры в мм

H12WE60N0, H12WE60S0

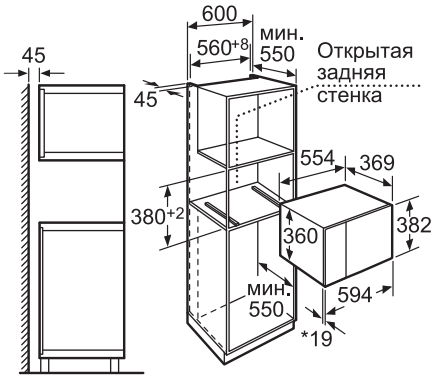

* при металлической фронтальной панели 20 мм

Размеры в мм

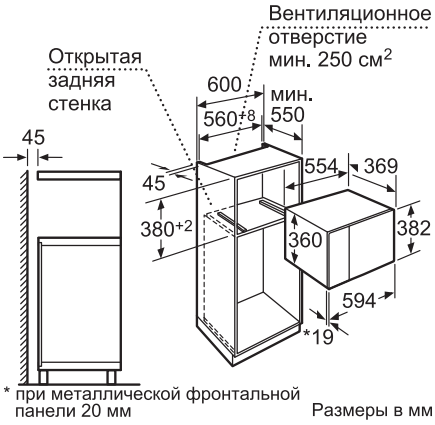

* при металлической фронтальной панели 20 мм

Размеры в мм

Микроволновая печь
Установка в углу

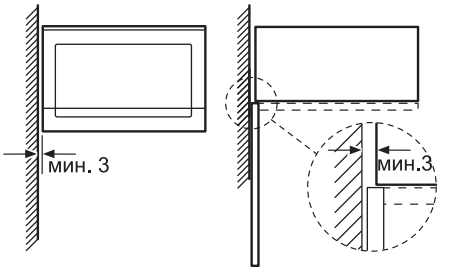

Размеры в мм

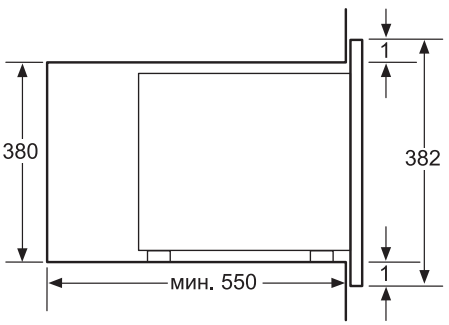

Размеры в мм

СХЕМЫ ВСТРАИВАНИЯ

H 11WE60 N0

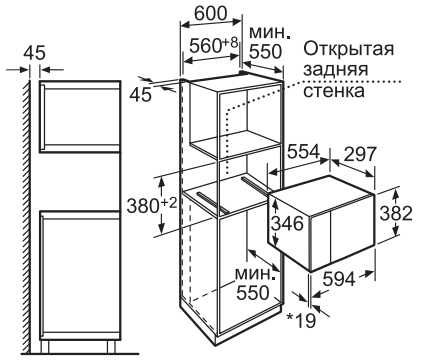

* при металлической фронтальной панели 20 мм

Размеры в мм

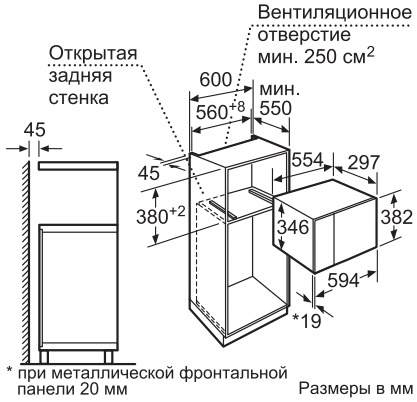

* при металлической фронтальной панели 20 мм

Размеры в мм

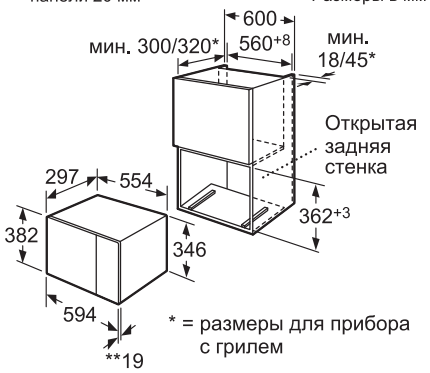

* = размеры для прибора с грилем

** 20 мм при металлической фронтальной панели

Размеры в мм

Микроволновая печь
Установка в углу

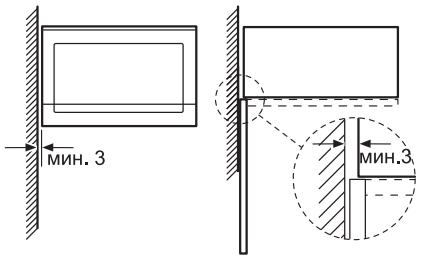

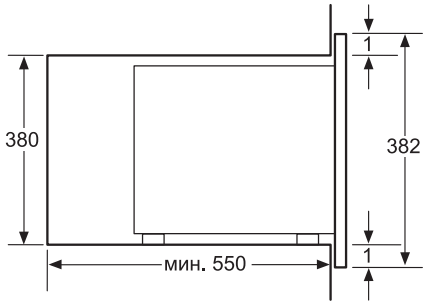

Размеры в мм

N17HH10N0

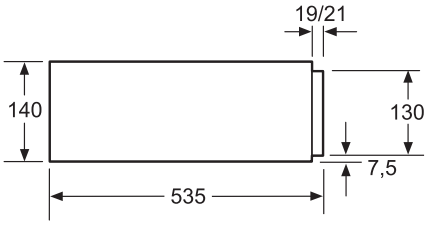

Над шкафом для подогрева посуды можно устанавливать компактный духовой шкаф высотой 455 мм.
Разделительная перегородка не требуется.

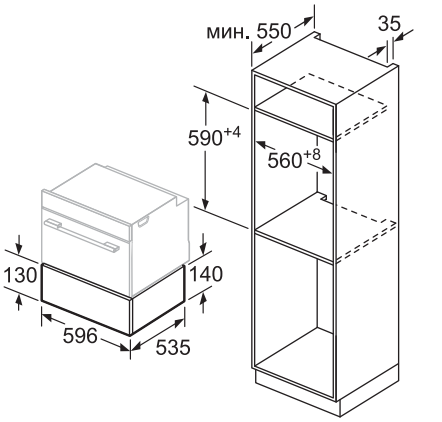

Размеры в мм

N17HH11N0

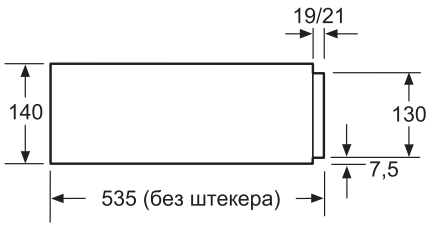

Над шкафом для подогрева посуды можно устанавливать компактный духовой шкаф высотой 455 мм.
Разделительная перегородка не требуется.

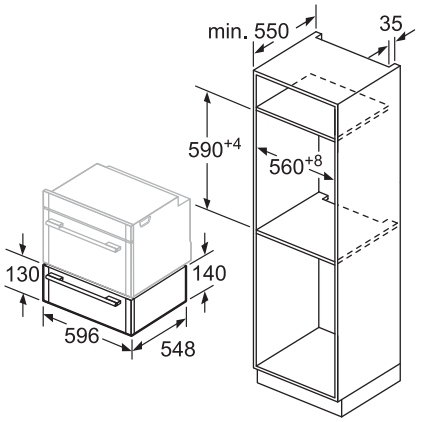

Размеры в мм

Z11SZ90X0

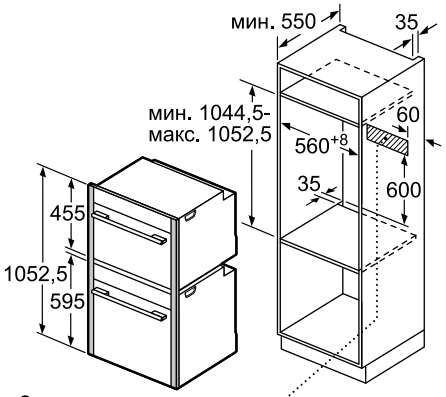

Зона для подключения прибора 320 x 115

Размеры в мм

Z11SZ60X0

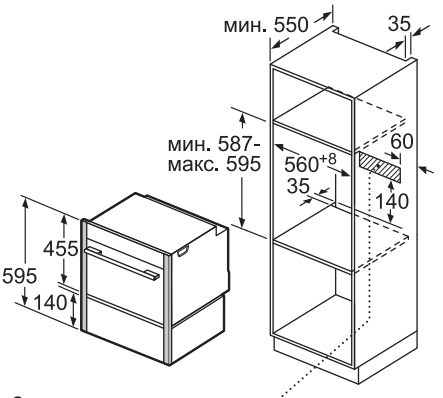

Зона для подключения прибора 320 x 115

Размеры в мм

Z19DD10X0

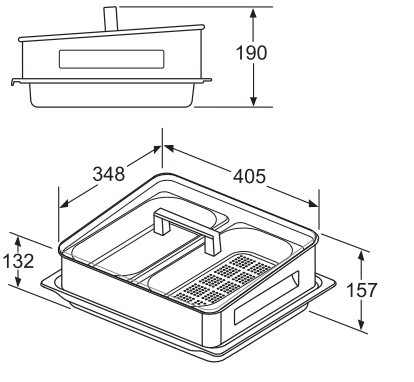

Размеры в мм

ДОПОЛНИТЕЛЬНЫЕ ПРИНАДЛЕЖНОСТИ

	Артикул
ДОПОЛНИТЕЛЬНЫЕ ПРИНАДЛЕЖНОСТИ ДЛЯ ДУХОВЫХ ШКАФОВ	
Телескопические направляющие на 3 уровнях, полное выдвижение, для приборов с паром	Z 13TF36 X0
Телескопические направляющие на 3 уровнях, полное выдвижение, для приборов с пиролизом	Z 12TF36 X0
Телескопические направляющие на 3 уровнях, полное выдвижение	Z 11TF36 X0
Телескопические направляющие Comfort-Flex на 1 уровне, полное выдвижение, для приборов с паром	Z 13TC10 X0
Телескопические направляющие Comfort-Flex на 1 уровне, полное выдвижение, для приборов с пиролизом	Z 12TC10 X0
Телескопические направляющие Comfort-Flex на 1 уровне, полное выдвижение	Z 11TC10 X0
4-уровневые телескопические направляющие CLOU®	Z 1755 X2
Комплект для совместного бесшовного монтажа приборов высотой 60 и 45 см	Z 11SZ90 X0
Комплект для совместного бесшовного монтажа приборов высотой 45 и 14 см	Z 11SZ60 X0
Комплект для приготовления на пару	Z 19DD10 X0
Стеклянный противень для выпечки	Z 11GU20 X0
Камень для выпечки	Z 1913 X0

Z 19DD10 X0

Z 11GU20 X0

Z 1913 X0

Z 11TF36 X0

ДОПОЛНИТЕЛЬНЫЕ ПРИНАДЛЕЖНОСТИ ДЛЯ ВАРОЧНЫХ ПАНЕЛЕЙ	
Соединительный элемент для монтажа модулей Домино	Z 9914 X0
Шаблон для встраивания	Z9365 X0
Рамка для встраивания	Z9366 X0
Камни из лавы, 3 кг	Z 9904 X1

ДОПОЛНИТЕЛЬНЫЕ ПРИНАДЛЕЖНОСТИ ДЛЯ ВЫТЯЖЕК	
Комплект CleanAir для работы вытяжки в режиме циркуляции	Z 5170X1
Комплект CleanAir для работы вытяжки в режиме циркуляции	Z 5276X0
Комплект CleanAir для работы вытяжки в режиме циркуляции	Z 5270X0
Комплект CleanAir для работы вытяжки в режиме циркуляции	Z 5135X5
Комплект для работы вытяжки в режиме циркуляции	Z 5101X5
Комплект для работы вытяжки в режиме циркуляции	Z 5102X5
Комплект для работы вытяжки в режиме циркуляции	Z 5106X5
Комплект для работы вытяжки в режиме циркуляции	Z 5135X1
Комплект для работы вытяжки в режиме циркуляции	Z 5135X3
Комплект для работы вытяжки в режиме циркуляции	Z 5140X5
Комплект для работы вытяжки в режиме циркуляции	Z 5143 X5
Комплект для работы вытяжки в режиме циркуляции	Z 5144 X5
Декоративная планка «нержавеющая сталь» с логотипом	Z 5776 N0
Декоративная планка «нержавеющая сталь» с вырезом для Vario-пульта	Z 5786 N0
Сменный угольный фильтр	Z 5102X1
Сменный угольный фильтр	Z 5135X1
Сменный угольный фильтр	Z 5101X1
Угольный фильтр	Z 5155 X0

ТЕПЕРЬ ВЫ ГОТОВЫ К ЛЮБЫМ ЭКСПЕРИМЕНТАМ

ЭЛЕКТРИЧЕСКИЕ ВАРОЧНЫЕ ПАНЕЛИ

ЭЛЕКТРИЧЕСКИЕ ВАРОЧНЫЕ ПАНЕЛИ 044–057
Электрические независимые варочные панели с индукционным нагревом 048–051
Электрические независимые варочные панели 052–053
Варочные панели Domino (электрические и газовые) ..054–055
Схемы встраивания 056–057

5 ПРИЧИН КУПИТЬ ЭЛЕКТРИЧЕСКУЮ ВАРОЧНУЮ ПАНЕЛЬ NEFF

Индукция: так же быстро, как и газ, но гораздо комфортнее

Кухня должна приносить удовольствие не только во время еды, но и в процессе ее приготовления. И те, кто любит готовить, знают: удовольствие гораздо больше, если кастрюли и сковороды находятся под рукой.

1. На любой вкус: электрические варочные панели шириной 60, 70, 80 и 90 см, а также панели Domino шириной 30 см – подходят для создания индивидуальных комбинаций.
2. Предусмотренная специальная принадлежность для установки варочной панели «заподлицо» в деревянные столешницы.
3. Максимальная гибкость в размещении посуды благодаря индукционной зоне FlexInduction, которая автоматически определяет размер и положение посуды и включает только те индукторы, которые расположены под днищем.
4. TwistPad® - уникальное управление варочной панелью Neff с помощью съемного поворотного переключателя. Просто наклоните TwistPad® в сторону нужной конфорки для её выбора и поверните для установки нужного уровня мощности. Для очистки варочной панели от загрязнения или для блокировки от детей этот переключатель может быть снят.
5. Cleaning-пауза: все функции варочной панели будут заблокированы на 30 секунд. Теперь во время протирания плиты вы не увидите сообщений об ошибках, и настройки плиты не будут случайно изменены.

БОЛЬШЕ СВОБОДЫ НА КУХНЕ С ВАРОЧНОЙ ПАНЕЛЬЮ NEFF

ЗОНЫ НАГРЕВА

1. Варочная панель с двумя зонами FlexInduction
2. Индукционная панель с одной зоной FlexInduction
3. Индукционная панель с зоной CombiInduction
4. Панель с индукционными зонами нагрева.
5. Одноконтурная зона нагрева
6. Электрическая конфорка с круглой зоной расширения
7. Электрическая конфорка с тройной зоной нагрева
8. Электрическая конфорка с овальной зоной расширения
9. Комбинированная электрическая конфорка
10. Комбинированная конфорка с вспомогательным контуром

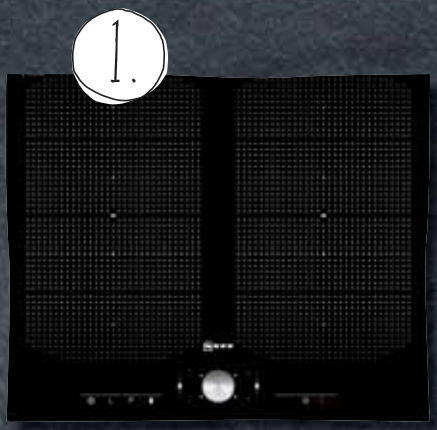

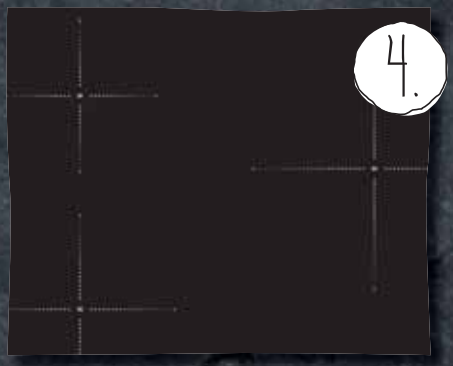

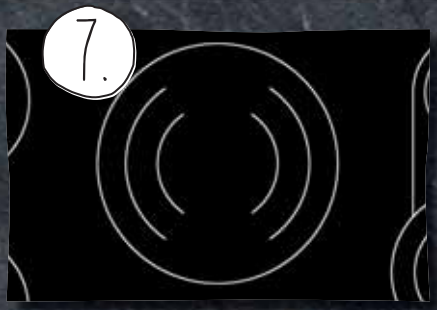

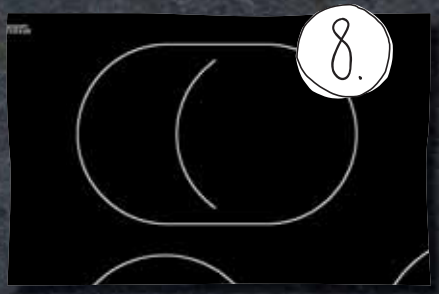

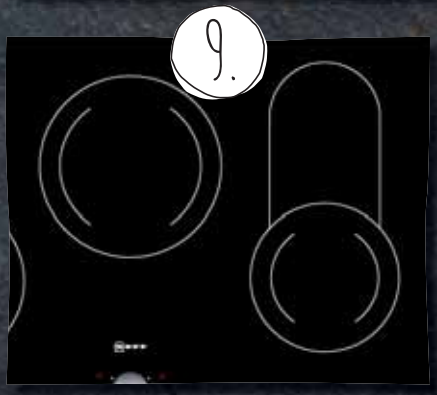

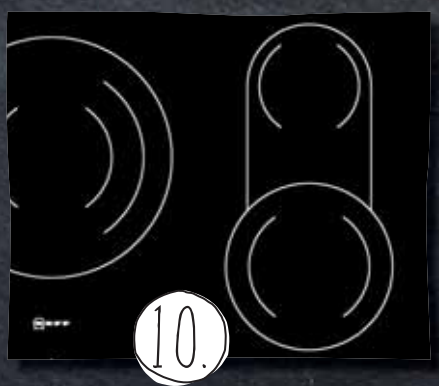

T 54T95 N2
FlexInduction

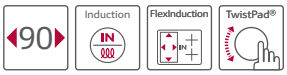

ИНДУКЦИОННАЯ ВАРОЧНАЯ ПАНЕЛЬ С АВТОНОМНЫМ УПРАВЛЕНИЕМ

- Рама Comfort из стали
- 5 индукционных зон нагрева, в т.ч. 4 зоны с возможностью объединения в 2 зоны FlexInduction размером до 21,0 x 40,0 см
- Круглая индукционная зона диаметром до 32 см
- Режим Power для индукционных зон нагрева
- Определение наличия посуды
- Управление TwistPad с таймером
- 17 ступеней мощности
- Цифровая индикация выбранной ступени нагрева
- 2-позиционный индикатор остаточного тепла
- Функция поддержания тепла
- Главный выключатель с функцией Stopp
- Функция «Блокировка от детей»
- Cleaning-пауза
- Функция PowerManagement
- Автоматическое защитное отключение
- Сделано в Испании

КОНФОРКИ

- 4 зоны 21,0 x 20.0 см до 3,3 кВт (в режиме Power – до 3,6 кВт) в объединенном состоянии
- 1 индукционная зона 21,0/26,0/32,0 см 2,2/2,6/3,3 кВт (3,3/3,4/3,6 кВт в режиме Power)

ПОДКЛЮЧЕНИЕ

- Кабель без вилки длиной 1,1 м
- Напряжение в сети 220/240 В
- Мощность подключения 10,8 кВт

РАЗМЕРЫ НИШИ ДЛЯ ВСТРАИВАНИЯ (Ш Х Г):

- 88,0 x 49,0 или 50,0 см

ДОПОЛНИТЕЛЬНЫЕ ПРИНАДЛЕЖНОСТИ:

- Соединительный элемент для монтажа модулей Домино – Z 9914 X0

T 54T86 N2
FlexInduction

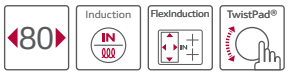

ИНДУКЦИОННАЯ ВАРОЧНАЯ ПАНЕЛЬ С АВТОНОМНЫМ УПРАВЛЕНИЕМ

- Рама Comfort из стали
- 5 индукционных зон нагрева, в т.ч. 2 зоны с возможностью объединения в зону FlexInduction размером до 21,0 x 40,0 см
- Круглая индукционная зона диаметром до 24 см
- Режим Power для индукционных зон нагрева
- Определение наличия посуды
- Управление TwistPad с таймером
- 17 ступеней мощности
- Цифровая индикация выбранной ступени нагрева
- 2-позиционный индикатор остаточного тепла
- Функция поддержания тепла
- Главный выключатель с функцией Stopp
- Функция «Блокировка от детей»
- Cleaning-пауза
- Функция PowerManagement
- Автоматическое защитное отключение
- Сделано в Испании

КОНФОРКИ

- 2 зоны 21,0 x 20.0 см до 3,3 кВт (в режиме Power – до 3,6 кВт) в объединенном состоянии
- 1 x 24,0 см 2,2 кВт (3,3 кВт в режиме Power)
- 1 x 18,0 см 2,2 кВт (2,5 кВт в режиме Power)
- 1 x 14,5 см 1,4 кВт (1,8 кВт в режиме Power)

ПОДКЛЮЧЕНИЕ

- Кабель без вилки длиной 1,1 м
- Напряжение в сети 220/240 В
- Мощность подключения 7,2 кВт

РАЗМЕРЫ НИШИ ДЛЯ ВСТРАИВАНИЯ (Ш Х Г):

- 75,0 или 78,0 x 49,0 или 50,0 см

ДОПОЛНИТЕЛЬНЫЕ ПРИНАДЛЕЖНОСТИ:

- Соединительный элемент для монтажа модулей Домино – Z 9914 X0

T 43D80 N2
Induction

ИНДУКЦИОННАЯ ВАРОЧНАЯ ПАНЕЛЬ С АВТОНОМНЫМ УПРАВЛЕНИЕМ

- Рама из нержавеющей стали
- 4 индукционные зоны нагрева
- Круглая индукционная зона диаметром 28 см
- Режим Power для индукционных зон нагрева
- Определение наличия посуды
- Управление TouchControl с таймером
- 17 ступеней мощности
- Цифровая индикация выбранной ступени нагрева
- 2-позиционный индикатор остаточного тепла
- Функция поддержания тепла
- Главный выключатель с функцией Stopp
- Функция «Блокировка от детей»
- Cleaning-пауза
- Функция PowerManagement
- Функция QuickStart
- Функция Re-Start
- Индикация энергопотребления
- Автоматическое защитное отключение
- Сделано в Испании

КОНФОРКИ

- 1 x 28,0 см 2,4 кВт (3,6 кВт в режиме Power)
- 1 x 21,0 см 2,2 кВт (3,7 кВт в режиме Power)
- 2 x 14,5 см 1,4 кВт (1,8 кВт в режиме Power)

ПОДКЛЮЧЕНИЕ

- Кабель без вилки длиной 1,1 м
- Напряжение в сети 220/240 В
- Мощность подключения 7,2 кВт

РАЗМЕРЫ НИШИ ДЛЯ ВСТРАИВАНИЯ (Ш Х Г):

- 75,0 или 78,0 x 49,0 или 50,0 см

T 54T55 N2RU FlexInduction

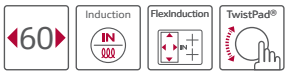

ИНДУКЦИОННАЯ ВАРОЧНАЯ ПАНЕЛЬ С АВТОНОМНЫМ УПРАВЛЕНИЕМ

- Рама Comfort из стали
- 4 индукционные зоны нагрева с возможностью объединения в 2 зоны FlexInduction размером до 24,0 x 40,0 см
- Режим Power для индукционных зон нагрева
- Определение наличия посуды
- Управление TwistPad с таймером
- 17 ступеней мощности
- Цифровая индикация выбранной ступени нагрева
- 2-позиционный индикатор остаточного тепла
- Функция поддержания тепла
- Главный выключатель с функцией Stopp
- Функция «Блокировка от детей»
- Cleaning-пауза
- Функция PowerManagement
- Автоматическое защитное отключение
- Сделано в Испании

КОНФОРКИ

- 4 x 24,0x20,0 см 3,3 кВт (3,6 кВт в режиме Power)

ПОДКЛЮЧЕНИЕ

- Кабель без вилки длиной 1,1 м
- Напряжение в сети 220/240 В
- Мощность подключения 7,2 кВт

РАЗМЕРЫ НИШИ ДЛЯ ВСТРАИВАНИЯ (Ш Х Г):

- 56,0 x 49,0 или 50,0 см

ДОПОЛНИТЕЛЬНЫЕ ПРИНАДЛЕЖНОСТИ:

- Соединительный элемент для монтажа модулей Домино – Z 9914 X0

T 55T53 X2 FlexInduction

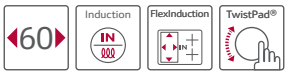

ИНДУКЦИОННАЯ ВАРОЧНАЯ ПАНЕЛЬ С АВТОНОМНЫМ УПРАВЛЕНИЕМ

- Без рамки, для встраивания вровень со столешницей
- 4 индукционные зоны нагрева , в т.ч. 2 из них с возможностью объединения в зону FlexInduction размером до 24,0 x 40,0 см
- Режим Power для индукционных зон нагрева
- Определение наличия посуды
- Управление TwistPad с таймером
- 17 ступеней мощности
- Цифровая индикация выбранной ступени нагрева
- 2-позиционный индикатор остаточного тепла
- Функция поддержания тепла
- Главный выключатель с функцией Stopp
- Функция «Блокировка от детей»
- Cleaning-пауза
- Функция PowerManagement
- Автоматическое защитное отключение
- Сделано в Испании

КОНФОРКИ

- 2 x 24,0x20,0 см 3,3 кВт (3,6 кВт в режиме Power)
- 1 x 21,0 см 2,2 кВт (3,7 кВт в режиме Power)
- 1 x 14,5 см 1,4 кВт (1,8 кВт в режиме Power)

ПОДКЛЮЧЕНИЕ

- Кабель без вилки длиной 1,1 м
- Напряжение в сети 220/240 В
- Мощность подключения 7,2 кВт

РАЗМЕРЫ НИШИ ДЛЯ ВСТРАИВАНИЯ (Ш Х Г):

- 50,0 или 51,6 x 56,0 или 57,6 см

ДОПОЛНИТЕЛЬНЫЕ ПРИНАДЛЕЖНОСТИ:

- Шаблон для встраивания – Z9365 X0
- Рамка для встраивания – Z9366 X0 (доступна для заказа через сервисную службу)

T 54T53 N2RU FlexInduction

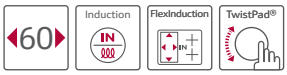

ИНДУКЦИОННАЯ ВАРОЧНАЯ ПАНЕЛЬ С АВТОНОМНЫМ УПРАВЛЕНИЕМ

- Рама Comfort из стали
- 4 индукционные зоны нагрева, в т.ч. 2 из них с возможностью объединения в зону FlexInduction размером до 24,0 x 40,0 см
- Режим Power для индукционных зон нагрева
- Определение наличия посуды
- Управление TwistPad с таймером
- 17 ступеней мощности
- Цифровая индикация выбранной ступени нагрева
- 2-позиционный индикатор остаточного тепла
- Функция поддержания тепла
- Главный выключатель с функцией Stopp
- Функция «Блокировка от детей»
- Cleaning-пауза
- Функция PowerManagement
- Автоматическое защитное отключение
- Сделано в Испании

КОНФОРКИ

- 2 x 24,0x20,0 см 3,3 кВт (3,6 кВт в режиме Power)
- 1 x 21,0 см 2,2 кВт (3,7 кВт в режиме Power)
- 1 x 14,5 см 1,4 кВт (1,8 кВт в режиме Power)

ПОДКЛЮЧЕНИЕ

- Кабель без вилки длиной 1,1 м
- Напряжение в сети 220/240 В
- Мощность подключения 7,2 кВт

РАЗМЕРЫ НИШИ ДЛЯ ВСТРАИВАНИЯ (Ш Х Г):

- 56,0 x 49,0 или 50,0 см

ДОПОЛНИТЕЛЬНЫЕ ПРИНАДЛЕЖНОСТИ:

- Соединительный элемент для монтажа модулей Домино – Z 9914 X0

T 53D53 N2
FlexInduction

ИНДУКЦИОННАЯ ВАРОЧНАЯ ПАНЕЛЬ С АВТОНОМНЫМ УПРАВЛЕНИЕМ

- Рама из нержавеющей стали
- 4 индукционные зоны нагрева, в т.ч. 2 из них с возможностью объединения в зону FlexInduction размером до 24,0 x 40,0 см
- Режим Power для индукционных зон нагрева
- Определение наличия посуды
- Управление TouchControl с таймером
- 17 ступеней мощности
- Цифровая индикация выбранной ступени нагрева
- 2-позиционный индикатор остаточного тепла
- Функция поддержания тепла
- Главный выключатель с функцией Stopp
- Функция «Блокировка от детей»
- Cleaning-пауза
- Функция PowerManagement
- Функция QuickStart
- Функция Re-Start
- Индикация энергопотребления
- Автоматическое защитное отключение
- Сделано в Испании

КОНФОРКИ

- 2 x 24,0x20,0 см 3,3 кВт (3,6 кВт в режиме Power)
- 1 x 21,0 см 2,2 кВт (3,7 кВт в режиме Power)
- 1 x 14,5 см 1,4 кВт (1,8 кВт в режиме Power)

ПОДКЛЮЧЕНИЕ

- Кабель без вилки длиной 1,1 м
- Напряжение в сети 220/240 В
- Мощность подключения 7,2 кВт

РАЗМЕРЫ НИШИ ДЛЯ ВСТРАИВАНИЯ (Ш Х Г):

56,0 x 49,0 или 50,0 см

T 43T48 N2
CombiInduction

ИНДУКЦИОННАЯ ВАРОЧНАЯ ПАНЕЛЬ С АВТОНОМНЫМ УПРАВЛЕНИЕМ

- Рама из нержавеющей стали
- 4 индукционные зоны нагрева, в том числе две с возможностью объединения в единую зону CombiInduction
- Режим Power для индукционных зон нагрева
- Определение наличия посуды
- Управление TwistPad с таймером
- 17 ступеней мощности
- Цифровая индикация выбранной ступени нагрева
- 2-позиционный индикатор остаточного тепла
- Функция поддержания тепла
- Главный выключатель с функцией Stopp
- Функция «Блокировка от детей»
- Cleaning-пауза
- Функция PowerManagement
- Автоматическое защитное отключение
- Сделано в Испании

КОНФОРКИ

- 1 x 21,0 см 2,2 кВт (3,7 кВт в режиме Power)
- 2 x 18,0 см 1,8 кВт (2,8 кВт в режиме Power)
- 1 x 14,5 см 1,4 кВт (1,8 кВт в режиме Power)

ПОДКЛЮЧЕНИЕ

- Кабель без вилки длиной 1,1 м
- Напряжение в сети 220/240 В
- Мощность подключения 7,2 кВт

РАЗМЕРЫ НИШИ ДЛЯ ВСТРАИВАНИЯ (Ш Х Г):

- 56,0 x 49,0 или 50,0 см

T 44T42 N2RU
Induction

ИНДУКЦИОННАЯ ВАРОЧНАЯ ПАНЕЛЬ С АВТОНОМНЫМ УПРАВЛЕНИЕМ

- Рама Comfort из стали
- 4 индукционные зоны нагрева
- Режим Power для индукционных зон нагрева
- 1 конфорка с овальной зоной расширения
- Управление TwistPad с таймером
- 17 ступеней мощности
- Цифровая индикация выбранной ступени нагрева
- 2-позиционный индикатор остаточного тепла
- Функция поддержания тепла
- Главный выключатель с функцией Stopp
- Функция «Блокировка от детей»
- Cleaning-пауза
- Функция PowerManagement
- Автоматическое защитное отключение
- Сделано в Испании

КОНФОРКИ

- 1 x 18,0 см с расширением до 18x28см 1,8/2,0 кВт (2,5/2,6 кВт в режиме Power)
- 1 x 21,0 см 2,2 кВт (3,7 кВт в режиме Power)
- 1 x 18,0 см 1,8 кВт (2,5 кВт в режиме Power)
- 1 x 14,5 см 1,4 кВт (1,8 кВт в режиме Power)

ПОДКЛЮЧЕНИЕ

- Кабель без вилки длиной 1,1 м
- Напряжение в сети 220/240 В
- Мощность подключения 7,2 кВт

РАЗМЕРЫ НИШИ ДЛЯ ВСТРАИВАНИЯ (Ш Х Г):

- 56,0 x 49,0 или 50,0 см

ДОПОЛНИТЕЛЬНЫЕ ПРИНАДЛЕЖНОСТИ:

- Соединительный элемент для монтажа модулей Домино – Z 9914 X0

T 43D49 N2 CombiInduction

ИНДУКЦИОННАЯ ВАРОЧНАЯ ПАНЕЛЬ С АВТОНОМНЫМ УПРАВЛЕНИЕМ

- Рама из нержавеющей стали
- 4 индукционные зоны нагрева, в том числе две с возможностью объединения в единую зону CombiInduction
- Режим Power для индукционных зон нагрева
- Определение наличия посуды
- Управление TouchControl с таймером
- 17 ступеней мощности
- Цифровая индикация выбранной ступени нагрева
- 2-позиционный индикатор остаточного тепла
- Функция поддержания тепла
- Главный выключатель с функцией Stopp
- Функция «Блокировка от детей»
- Cleaning-пауза
- Функция PowerManagement
- Функция QuickStart
- Функция Re-Start
- Индикация энергопотребления
- Автоматическое защитное отключение
- Сделано в Испании

КОНФОРКИ

- 2 x 21,0 см 2,2 кВт (3,7 кВт в режиме Power)
- 1 x 18,0 см 1,8 кВт (2,8 кВт в режиме Power)
- 1 x 14,5 см 1,4 кВт (1,8 кВт в режиме Power)

ПОДКЛЮЧЕНИЕ

- Кабель без вилки длиной 1,1 м
- Напряжение в сети 220/240 В
- Мощность подключения 6,8 кВт

РАЗМЕРЫ НИШИ ДЛЯ ВСТРАИВАНИЯ (Ш Х Г):

- 56,0 x 49,0 или 50,0 см (Ш x Г)

T 43D42 N2 Induction

ИНДУКЦИОННАЯ ВАРОЧНАЯ ПАНЕЛЬ С АВТОНОМНЫМ УПРАВЛЕНИЕМ

- Рама из нержавеющей стали
- 4 индукционные зоны нагрева
- Режим Power для индукционных зон нагрева
- 1 конфорка с овальной зоной расширения
- Управление TouchControl с таймером
- 17 ступеней мощности
- Цифровая индикация выбранной ступени нагрева
- 2-позиционный индикатор остаточного тепла
- Функция поддержания тепла
- Главный выключатель с функцией Stopp
- Функция «Блокировка от детей»
- Cleaning-пауза
- Функция PowerManagement
- Функция QuickStart
- Функция Re-Start
- Индикация энергопотребления
- Автоматическое защитное отключение
- Сделано в Испании

КОНФОРКИ

- 1 зона 18,0 см с расширением до 18x28 см 1,8/2,0 кВт (2,5/2,6 кВт в режиме Power)
- 1 x 21,0 см 2,2 кВт (3,7 кВт в режиме Power)
- 1 x 18,0 см 1,8 кВт (2,5 кВт в режиме Power)
- 1 x 14,5 см 1,4 кВт (1,8 кВт в режиме Power)

ПОДКЛЮЧЕНИЕ

- Кабель без вилки длиной 1,1 м
- Напряжение в сети 220/240 В
- Мощность подключения 7,2 кВт

РАЗМЕРЫ НИШИ ДЛЯ ВСТРАИВАНИЯ (Ш Х Г):

- 56,0 x 49,0 или 50,0 см (Ш x Г)

T 43B30 N2RU Induction

ИНДУКЦИОННАЯ ВАРОЧНАЯ ПАНЕЛЬ С АВТОНОМНЫМ УПРАВЛЕНИЕМ

- Рама из нержавеющей стали
- 4 индукционные зоны нагрева
- Режим Power для индукционных зон нагрева (без возможности одновременного включения режима Power для нескольких зон)
- Управление TouchControl с таймером
- 17 ступеней мощности
- Цифровая индикация выбранной ступени нагрева
- 2-позиционный индикатор остаточного тепла
- Главный выключатель с функцией Stopp
- Функция «Блокировка от детей»
- Функция PowerManagement
- Функция QuickStart
- Функция Re-Start
- Автоматическое защитное отключение
- Сделано в Испании

КОНФОРКИ

- 2 x 18,0 см 1,8 кВт (2,5 кВт в режиме Power)
- 2 x 14,5 см 1,4 кВт (1,8 кВт в режиме Power)

ПОДКЛЮЧЕНИЕ

- Кабель без вилки длиной 1,1 м
- Напряжение в сети 220/240 В
- Мощность подключения 4,6 кВт

РАЗМЕРЫ НИШИ ДЛЯ ВСТРАИВАНИЯ (Ш Х Г):

- 56,0 x 49,0 или 50,0 см

T 43M42 N2RU Induction

ИНДУКЦИОННАЯ ВАРОЧНАЯ ПАНЕЛЬ С АВТОНОМНЫМ УПРАВЛЕНИЕМ

- Рама из нержавеющей стали
- 2 индукционные зоны нагрева
- 2 конфорки HighSpeed
- Режим Power для индукционных зон нагрева
- Управление TouchControl с таймером
- 17 ступеней мощности
- Цифровая индикация выбранной ступени нагрева
- 2-позиционный индикатор остаточного тепла
- Главный выключатель с функцией Stopp
- Функция «Блокировка от детей»
- Функция PowerManagement
- Функция Re-Start
- Автоматическое защитное отключение
- Сделано в Испании

КОНФОРКИ

- 1 x 17,0/26,5 см, 1,8/2,6 кВт (конфорка с овальной зоной расширения)
- 1 x 14,5 см, 1,2 кВт
- 1 x 14,5 см, 1,4 кВт (1,8 кВт в режиме Power)
- 1 x 21,0 см, 2,2 кВт (3,7 кВт в режиме Power)

ПОДКЛЮЧЕНИЕ

- Кабель без вилки длиной 1,1 м
- Напряжение в сети 220/240 В
- Мощность подключения 7,2 кВт

РАЗМЕРЫ НИШИ ДЛЯ ВСТРАИВАНИЯ (Ш Х Г):

- 56,0 x 49,0 или 50,0 см

T 14T84 N2

80 | TwistPad®

ВАРОЧНАЯ ПАНЕЛЬ С АВТОНОМНЫМ УПРАВЛЕНИЕМ

- Рама Comfort из стали
- 4 нагревательных элемента HighSpeed
- 2 конфорки с двойной круглой зоной расширения
- 1 комбинированная конфорка с овальной зоной расширения
- Управление TwistPad с таймером
- 17 ступеней мощности
- Цифровая индикация выбранной ступени нагрева
- 2-позиционный индикатор остаточного тепла
- Функция поддержания тепла
- Главный выключатель с функцией Stopp
- Функция «Блокировка от детей»
- Cleaning-пауза
- Автоматическое защитное отключение
- Сделано в Германии

КОНФОРКИ

- 1 x 14,5 см, 1,2 кВт
- 1 x 18,0/23,0 см, 1,5/2,4 кВт (конфорка с круглой зоной расширения)
- 1 x 12,0/21,0 см, 2,2/0,75 кВт (конфорка с круглой зоной расширения)
- 1 x 14,5/20,0/35,0 см, 0,9/1,75/2,1 кВт (комбинированная конфорка)

ПОДКЛЮЧЕНИЕ

- Напряжение в сети 220/240 В
- Мощность подключения 7,9 кВт

РАЗМЕРЫ НИШИ ДЛЯ ВСТРАИВАНИЯ (Ш Х Г):

- 78,0 x 50,0 см

ДОПОЛНИТЕЛЬНЫЕ ПРИНАДЛЕЖНОСТИ:

- Соединительный элемент для монтажа модулей Домино – Z 9914 X0

T 13D83 N2

80

ВАРОЧНАЯ ПАНЕЛЬ С АВТОНОМНЫМ УПРАВЛЕНИЕМ

- Рама из нержавеющей стали
- 4 нагревательных элемента HighSpeed
- 2 конфорки с круглой зоной расширения
- 1 конфорка с овальной зоной расширения
- Управление TouchControl с таймером
- 17 ступеней мощности
- Цифровая индикация выбранной ступени нагрева
- 2-позиционный индикатор остаточного тепла
- Функция поддержания тепла
- Главный выключатель с функцией Stopp
- Функция «Блокировка от детей»
- Функция Re-Start
- Cleaning-пауза
- Индикация энергопотребления
- Автоматическое защитное отключение
- Сделано в Германии

КОНФОРКИ

- 1 x 14,5 см, 1,2 кВт
- 1 x 18,0/23,0 см, 1,5/2,4 кВт (конфорка с круглой зоной расширения)
- 1 x 12,0/21,0 см, 0,75/2,2 кВт (конфорка с круглой зоной расширения)
- 1 x 17,0/26,5 см, 1,8/2,6 кВт (конфорка с овальной зоной расширения)

ПОДКЛЮЧЕНИЕ

- Напряжение в сети 220/240 В
- Мощность подключения 7,4 кВт

РАЗМЕРЫ НИШИ ДЛЯ ВСТРАИВАНИЯ (Ш Х Г):

- 78,0 x 50,0 см

T 14T42 N2RU

60 | TwistPad®

ВАРОЧНАЯ ПАНЕЛЬ С АВТОНОМНЫМ УПРАВЛЕНИЕМ

- Рама Comfort из стали
- 4 нагревательных элемента HighSpeed
- 1 конфорка с круглой зоной расширения
- 1 конфорка с овальной зоной расширения
- Управление TwistPad с таймером
- 17 ступеней мощности
- Цифровая индикация выбранной ступени нагрева
- 2-позиционный индикатор остаточного тепла
- Функция поддержания тепла
- Главный выключатель с функцией Stopp
- Функция «Блокировка от детей»
- Cleaning-пауза
- Автоматическое защитное отключение
- Сделано в Германии

КОНФОРКИ

- 1 x 17,0/26,5 см, 1,8/2,6 кВт (конфорка с овальной зоной расширения)
- 1 x 14,5 см, 1,2 кВт
- 1 x 18,0 см, 1,8 кВт
- 1 x 14,5/21,0 см, 1,0/2,2 кВт (конфорка с круглой зоной расширения)

ПОДКЛЮЧЕНИЕ

- Напряжение в сети 220/240 В
- Мощность подключения 7,8 кВт

РАЗМЕРЫ НИШИ ДЛЯ ВСТРАИВАНИЯ (Ш Х Г):

- 56,0 x 50,0 см

ДОПОЛНИТЕЛЬНЫЕ ПРИНАДЛЕЖНОСТИ:

- Соединительный элемент для монтажа модулей Домино– Z 9914 X0

T 13D42 N2RU

60

ВАРОЧНАЯ ПАНЕЛЬ
С АВТОНОМНЫМ УПРАВЛЕНИЕМ

- Рама из нержавеющей стали
- 4 нагревательных элемента HighSpeed
- 1 конфорка с круглой зоной расширения
- 1 конфорка с овальной зоной расширения
- Управление TouchControl с таймером
- 17 ступеней мощности
- Цифровая индикация выбранной ступени нагрева
- 2-позиционный индикатор остаточного тепла
- Функция поддержания тепла
- Главный выключатель с функцией Stopp
- Функция «Блокировка от детей»
- Функция Re-Start
- Cleaning-пауза
- Индикация энергопотребления
- Автоматическое защитное отключение
- Сделано в Германии

КОНФОРКИ

- 1 x 17,0/26,5 см, 1,8/2,6 кВт (конфорка с овальной зоной расширения)
- 1 x 14,5 см, 1,2 кВт
- 1 x 18,0 см, 2,0 кВт
- 1 x 14,5/21,0 см, 1,0/2,2 кВт (конфорка с круглой зоной расширения)

ПОДКЛЮЧЕНИЕ

- Напряжение в сети 220/240 В
- Мощность подключения 7,5 кВт

РАЗМЕРЫ НИШИ ДЛЯ ВСТРАИВАНИЯ (Ш Х Г):

- 56,0 x 49,0 или 50,0 см

T 13B41 N2

60

ВАРОЧНАЯ ПАНЕЛЬ
С АВТОНОМНЫМ УПРАВЛЕНИЕМ

- Рама из нержавеющей стали
- 4 нагревательных элемента HighSpeed
- 1 конфорка с круглой зоной расширения
- Управление TouchControl с таймером
- 17 ступеней мощности
- Цифровая индикация выбранной ступени нагрева
- 2-позиционный индикатор остаточного тепла
- Главный выключатель с функцией Stopp
- Функция «Блокировка от детей»
- Функция Re-Start
- Автоматическое защитное отключение
- Сделано в Германии

КОНФОРКИ

- 1 x 18,0 см, 2,0 кВт
- 2 x 14,5 см, 1,2 кВт
- 1 x 12,0/21,0 см, 0,75/2,2 кВт (конфорка с круглой зоной расширения)

ПОДКЛЮЧЕНИЕ

- Напряжение в сети 220/240 В
- Мощность подключения 6,6 кВт

РАЗМЕРЫ НИШИ ДЛЯ ВСТРАИВАНИЯ (Ш Х Г):

- 56,0 x 49,0 или 50,0 см

T 11B41X 2RU

60

ВАРОЧНАЯ ПАНЕЛЬ
С АВТОНОМНЫМ УПРАВЛЕНИЕМ

- Без рамки, скошенный фронт
- 4 нагревательных элемента HighSpeed
- 1 конфорка с круглой зоной расширения
- Управление TouchControl с таймером
- 17 ступеней мощности
- Цифровая индикация выбранной ступени нагрева
- 2-позиционный индикатор остаточного тепла
- Главный выключатель с функцией Stopp
- Функция «Блокировка от детей»
- Функция Re-Start
- Автоматическое защитное отключение
- Сделано в Германии

КОНФОРКИ

- 1 x 18,0 см, 2,0 кВт
- 2 x 14,5 см, 1,2 кВт
- 1 x 12,0/21,0 см, 0,75/2,2 кВт (конфорка с круглой зоной расширения)

ПОДКЛЮЧЕНИЕ

- Без кабеля
- Напряжение в сети 220/240 В
- Мощность подключения 6,6 кВт

РАЗМЕРЫ НИШИ ДЛЯ ВСТРАИВАНИЯ (Ш Х Г):

- 56,0 x 49,0 или 50,0 см

N 54D30 N2 FlexInduction

30 | FlexInduction

ИНДУКЦИОННАЯ ВАРОЧНАЯ ПАНЕЛЬ С АВТОНОМНЫМ УПРАВЛЕНИЕМ

- Рама Comfort из стали
- 2 индукционные зоны нагрева с возможностью объединения в зону FlexInduction размером до 21,0 x 40,0 см
- Режим Power для индукционных зон нагрева
- Определение наличия посуды
- Управление TouchControl с таймером
- 17 ступеней мощности
- Цифровая индикация выбранной ступени нагрева
- 2-позиционный индикатор остаточного тепла
- Функция поддержания тепла
- Главный выключатель с функцией Stopp
- Функция «Блокировка от детей»
- Cleaning-пауза
- Функция PowerManagement
- Автоматическое защитное отключение
- Сделано в Испании

КОНФОРКИ

- 2 зоны 20,0x21,0 см 3,3 кВт (3,6 кВт в режиме Power)

ПОДКЛЮЧЕНИЕ

- Кабель без вилки длиной 1,1 м
- Напряжение в сети 220/240 В
- Мощность подключения 3,6 кВт

РАЗМЕРЫ НИШИ ДЛЯ ВСТРАИВАНИЯ (Ш Х Г):

- 27,0 x 49,0 или 50,0 см

ДОПОЛНИТЕЛЬНЫЕ ПРИНАДЛЕЖНОСТИ:

- Соединительный элемент для монтажа модулей Домино – Z 9914 X0

N 44D30 N2 Induction

30

ИНДУКЦИОННАЯ ВАРОЧНАЯ ПАНЕЛЬ С АВТОНОМНЫМ УПРАВЛЕНИЕМ

- Рама Comfort из стали
- 2 индукционные зоны нагрева
- Режим Power для индукционных зон нагрева
- Определение наличия посуды
- Управление TouchControl с таймером
- 17 ступеней мощности
- Цифровая индикация выбранной ступени нагрева
- 2-позиционный индикатор остаточного тепла
- Функция поддержания тепла
- Главный выключатель с функцией Stopp
- Функция «Блокировка от детей»
- Cleaning-пауза
- Функция PowerManagement
- Автоматическое защитное отключение
- Сделано в Испании

КОНФОРКИ

- 1 зона 21,0 см 2,2 кВт (3,7 кВт в режиме Power)
- 1 зона 14,5 см 1,4 кВт (1,8 кВт в режиме Power)

ПОДКЛЮЧЕНИЕ

- Кабель без вилки длиной 1,1 м
- Напряжение в сети 220/240 В
- Мощность подключения 3,6 кВт

РАЗМЕРЫ НИШИ ДЛЯ ВСТРАИВАНИЯ (Ш Х Г):

- 27,0 x 49,0 или 50,0 см

ДОПОЛНИТЕЛЬНЫЕ ПРИНАДЛЕЖНОСТИ:

- Соединительный элемент для монтажа модулей Домино – Z 9914 X0

N 14D30 N2

30

ВАРОЧНАЯ ПАНЕЛЬ С АВТОНОМНЫМ УПРАВЛЕНИЕМ

- Рама Comfort из стали
- 2 нагревательных элемента HighSpeed
- 1 конфорка с круглой зоной расширения
- Управление TouchControl с таймером
- 17 ступеней мощности
- Цифровая индикация выбранной ступени нагрева
- 2-позиционный индикатор остаточного тепла
- Функция поддержания тепла
- Главный выключатель с функцией Stopp
- Автоматическое защитное отключение
- Функция «Блокировка от детей»
- Cleaning-пауза
- Сделано в Испании

КОНФОРКИ

- 1 x 12,0/18,0 см, 0,8/2,0 кВт
- 1 x 14,5 см, 1,2 кВт

ПОДКЛЮЧЕНИЕ

- Кабель без вилки длиной 1,0 м
- Напряжение в сети 220/240 В
- Мощность подключения 3,2 кВт

РАЗМЕРЫ НИШИ ДЛЯ ВСТРАИВАНИЯ (Ш Х Г):

- 27,0 x 49,0 или 50,0 см

ДОПОЛНИТЕЛЬНЫЕ ПРИНАДЛЕЖНОСТИ:

- Соединительный элемент для монтажа модулей Домино – Z 9914 X0

N 14K30 N2

30

ВАРОЧНАЯ ПАНЕЛЬ С АВТОНОМНЫМ УПРАВЛЕНИЕМ

- Рама Comfort из стали
- 2 нагревательных элемента HighSpeed
- 1 конфорка с круглой зоной расширения
- Управление с помощью поворотных переключателей
- 9 ступеней мощности
- 2-позиционный индикатор остаточного тепла
- Сделано в Испании

КОНФОРКИ

- 1 x 12,0/18,0 см, 0,8/2,0 кВт
- 1 x 14,5 см, 1,2 кВт

ПОДКЛЮЧЕНИЕ

- Длина кабеля 1,0м
- Напряжение в сети 220/240 В
- Мощность подключения 3,2 кВт

РАЗМЕРЫ НИШИ ДЛЯ ВСТРАИВАНИЯ (Ш Х Г):

- 27,0 x 49,0 или 50,0 см

ДОПОЛНИТЕЛЬНЫЕ ПРИНАДЛЕЖНОСТИ:

- Соединительный элемент для монтажа модулей Домино – Z 9914 X0

N 64K30 N0

30

ЭЛЕКТРИЧЕСКИЙ ГРИЛЬ

- Рама из нержавеющей стали
- Управление с помощью поворотного переключателя
- Съемная стеклокерамическая крышка
- Чугунная решетка гриля
- 1 нагревательный элемент мощностью 2,4 кВт
- Емкость под нагревательными элементами заполняется камнями из лавы или водой, камни из лавы прилагаются
- Кран для слива воды
- Длина электрического кабеля 120 см
- Напряжение в сети: 220/240 В
- Мощность подключения: 2,4 кВт
- Сделано во Франции

КОНФОРКИ

- 1 x 12,0/18,0 см, 0,8/2,0 кВт
- 1 x 14,5 см, 1,2 кВт

ПОДКЛЮЧЕНИЕ

- Длина кабеля 1,0 м
- Напряжение в сети 220/240 В
- Мощность подключения 3,2 кВт

РАЗМЕРЫ НИШИ ДЛЯ ВСТРАИВАНИЯ (Ш Х Г):

- 27,0 x 49,0 или 50,0 см

ДОПОЛНИТЕЛЬНЫЕ ПРИНАДЛЕЖНОСТИ:

- Соединительный элемент для монтажа модулей Домино – Z 9914 X0
- Камни из лавы, 3 кг – Z 9904 X1

N 34K30 N0

30

ЭЛЕКТРИЧЕСКАЯ ФРИТЮРНИЦА

- Рама из нержавеющей стали
- Управление с помощью поворотного переключателя
- Нагревательный элемент мощностью 2,5 кВт с плавной регулировкой температуры в диапазоне 100–190 градусов
- Зона холодного масла
- Емкость чаши для фритюра: 3–4 л масла
- Складная ручка короба
- Держатель короба для фритюра
- Кран для слива масла
- Съемная крышка
- Длина электрического кабеля 1,2 м
- Напряжение в сети: 220/230 В
- Мощность подключения: 2,5 кВт
- Сделано во Франции

РАЗМЕРЫ НИШИ ДЛЯ ВСТРАИВАНИЯ (Ш Х Г):

- 27,0 x 49,0 или 50,0 см

ДОПОЛНИТЕЛЬНЫЕ ПРИНАДЛЕЖНОСТИ:

- Соединительный элемент для монтажа модулей Домино – Z 9914 X0

N 24K35 N0

30

ГАЗОВАЯ ВАРОЧНАЯ ПАНЕЛЬ С АВТОНОМНЫМ УПРАВЛЕНИЕМ

- Рама Comfort из стали
- Поверхность из стеклокерамики
- 1 горелка Wok мощностью до 6 кВт с возможностью раздельной регулировки пламени контурах
- Автоматический электроподжиг
- Термоэлектрическая защита от утечки газа
- Съемная чугунная эмалированная решетка
- Длина электрического кабеля 1 м
- Настройка на газ: 20 мбар
- Форсунки для баллонного газа в комплекте
- Сделано в Испании

РАЗМЕРЫ НИШИ ДЛЯ ВСТРАИВАНИЯ (Ш Х Г):

- 27,0 x 49,0 или 50,0 см

ДОПОЛНИТЕЛЬНЫЕ ПРИНАДЛЕЖНОСТИ:

- Соединительный элемент для монтажа модулей Домино – Z 9914 X0

N 24K30 N0

30

ГАЗОВАЯ ВАРОЧНАЯ ПАНЕЛЬ С АВТОНОМНЫМ УПРАВЛЕНИЕМ

- Рама Comfort из стали
- Поверхность из стеклокерамики
- 2 газовые горелки:
- 1 горелка повышенной мощности 2,8 кВт
- 1 горелка 1,9 кВт
- Автоматический электроподжиг
- Термоэлектрическая защита от утечки газа
- Съемная чугунная эмалированная решетка
- Длина электрического кабеля 1 м
- Настройка на газ: 20 мбар
- Форсунки для баллонного газа в комплекте
- Сделано в Испании

РАЗМЕРЫ НИШИ ДЛЯ ВСТРАИВАНИЯ (Ш Х Г):

- 27,0 x 49,0 или 50,0 см

ДОПОЛНИТЕЛЬНЫЕ ПРИНАДЛЕЖНОСТИ:

- Соединительный элемент для монтажа модулей Домино – Z 9914 X0

СХЕМЫ ВСТРАИВАНИЯ

Индукционная варочная панель

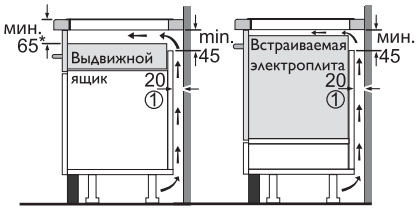

①
Вентиляционное отверстие
* Минимальное расстояние
от края выреза до стены 70 мм.

Размеры в мм

T 54T95 N2

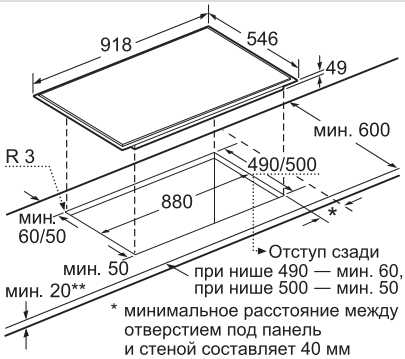

Размеры в мм

T 54T86 N2

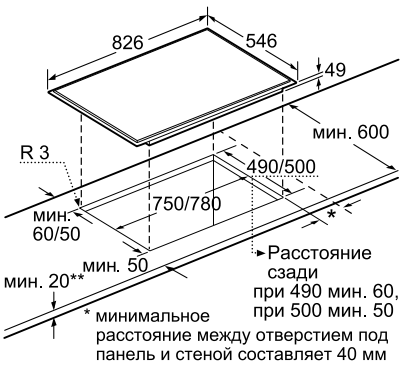

Размеры в мм

T 43D80 N2

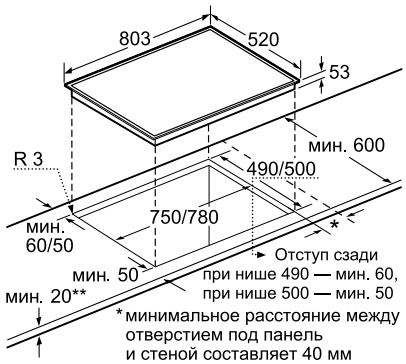

Размеры в мм

T54T55N2RU, T54T53N2RU, T44T42N2RU

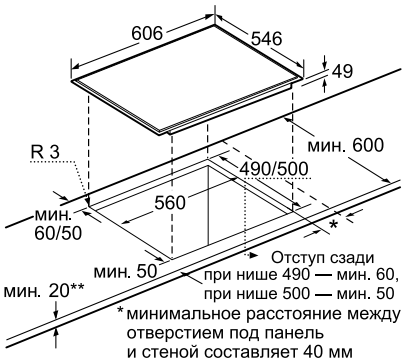

Размеры в мм

T53D53N2, T43D42N2, T43B30N2RU

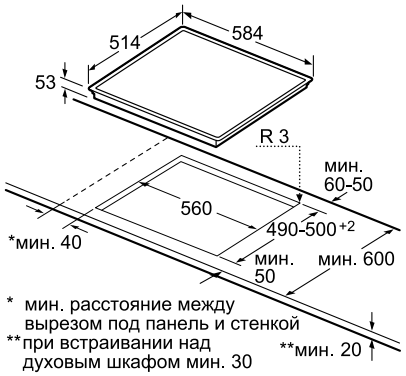

Размеры в мм

T 55T53 X2

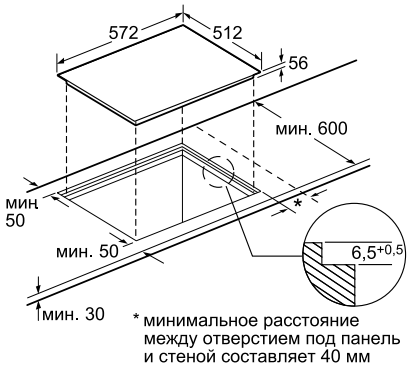

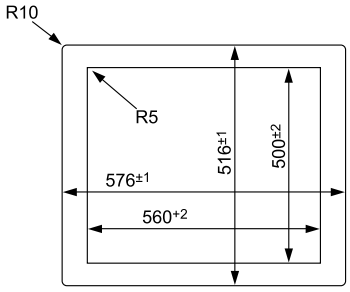

Размеры в мм

T 43T48 N2, T 43D49 N2

Размеры в мм

T 43M42 N2RU

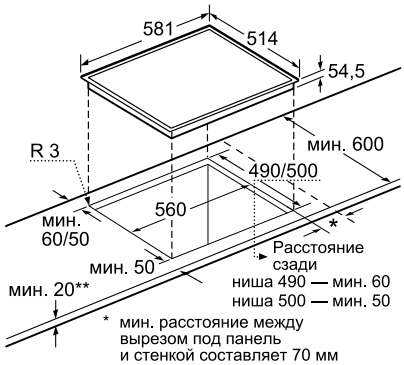

Размеры в мм

T 14T84 N2

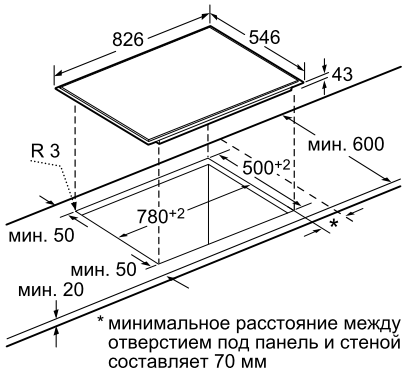

Размеры в мм

T 13D83 N2

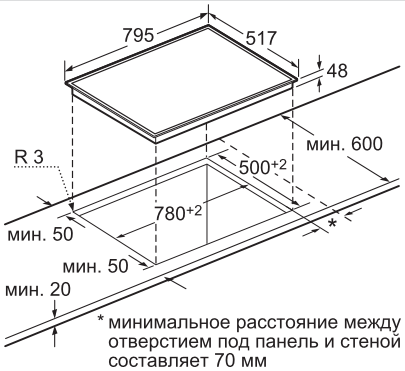

Размеры в мм

ВНИМАНИЕ: не допускается встраивать варочные панели с автономным управлением над холодильниками, посудомоечными и стиральными машинами

СХЕМЫ ВСТРАИВАНИЯ

T 14T42 N2RU

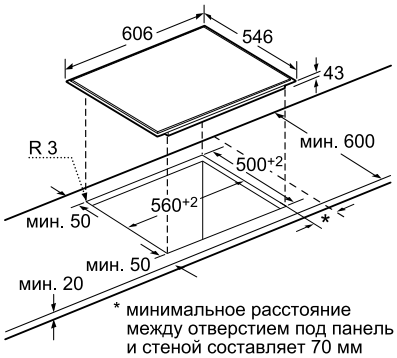

* минимальное расстояние между отверстием под панель и стеной составляет 70 мм

Размеры в мм

T 13D42 N2RU, T 13B41 N2

* Мин. расстояние между вырезом под панель и стенкой составляет 70 мм

Размеры в мм

T 11B41 X2RU

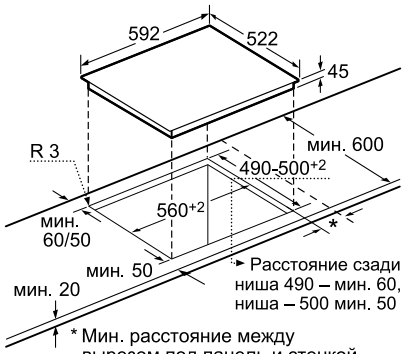

* Мин. расстояние между вырезом под панель и стенкой составляет 70 мм

Размеры в мм

N 54D30 N2, N 44D30 N2

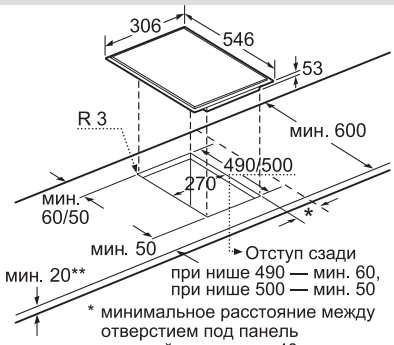

* минимальное расстояние между отверстием под панель и стеной составляет 40 мм

** при встраивании над духовым шкафом — мин. 30

Размеры в мм

N 14K30 N2

* минимальное расстояние между отверстием под панель и стеной составляет 70 мм

Размеры в мм

N 14D30 N2

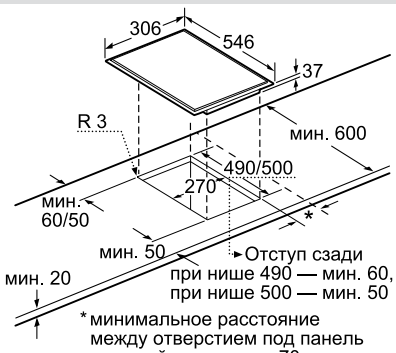

* минимальное расстояние между отверстием под панель и стеной составляет 70 мм

Размеры в мм

N 64K30 N0

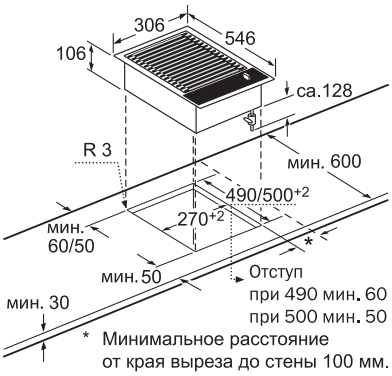

* Минимальное расстояние от края выреза до стены 100 мм.

Размеры в мм

N 34K30 N0

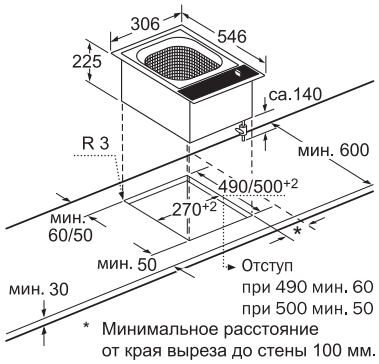

* Минимальное расстояние от края выреза до стены 100 мм.

Размеры в мм

Возможные комбинации Domino с соответствующими размерами приборов и вырезов

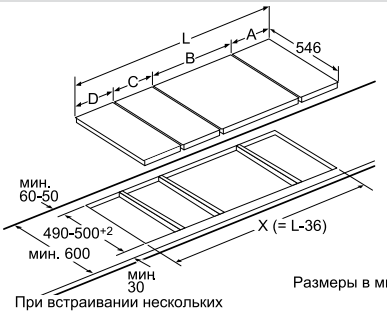

Размеры в мм

При встраивании нескольких элементов непосредственно рядом друг с другом необходимо использовать несколько монтажных комплектов (Z9914X0).

Размеры выреза (X) в зависимости от комбинации см. таблицу:

Типовая ширина:	30	40	60	70	80	90
Ширина прибора:	306	396	606	708	826	918

	A	B	C	D	L	X
2x30	306	306	-	-	612	**576**
1x30, 1x40	306	396	-	-	702	**666**
1x30, 1x60	306	606	-	-	912	**876**
1x30, 1x70	306	708	-	-	1014	**978**
1x30, 1x80	306	826	-	-	1132	**1096**
1x30, 1x90	306	918	-	-	1224	**1188**
2x40	396	396	-	-	792	**756**
1x40, 1x60	396	606	-	-	1002	**966**
1x40, 1x70	396	708	-	-	1104	**1068**
1x40, 1x80	396	826	-	-	1222	**1186**
1x40, 1x90	396	918	-	-	1314	**1278**
3x30	306	306	306	-	918	**882**
2x30, 1x40	306	306	396	-	1008	**972**
2x30, 1x60	306	306	606	-	1218	**1182**
2x30, 1x70	306	306	708	-	1320	**1284**
2x30, 1x80	306	306	826	-	1438	**1402**
2x30, 1x90	306	306	918	-	1530	**1494**
1x30, 2x40	306	396	396	-	1098	**1062**
1x30, 1x40, 1x60	306	396	606	-	1308	**1272**
1x30, 1x40, 1x80	306	396	826	-	1528	**1492**
1x30, 1x40, 1x90	306	396	918	-	1620	**1584**
3x40	396	396	396	-	1188	**1152**
2x40, 1x60	396	396	606	-	1398	**1362**
1x30, 1x40, 1x70	306	396	708	-	1410	**1374**
4x30	306	306	306	306	1224	**1188**
3x30, 1x40	306	306	306	396	1314	**1278**
2x30, 2x40	306	306	396	396	1404	**1368**
1x30, 3x40	306	396	396	396	1494	**1458**

N 24K35 N0

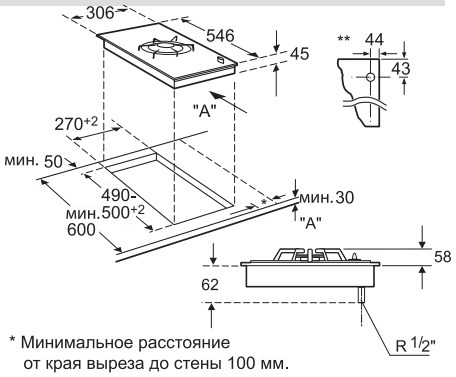

* Минимальное расстояние от края выреза до стены 100 мм.

** Положение штуцера для подключения газа

Размеры в мм

N 24K30 N0

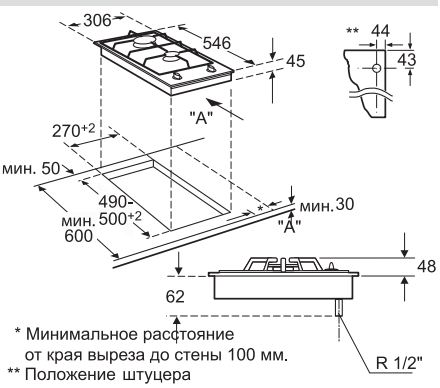

* Минимальное расстояние от края выреза до стены 100 мм.

** Положение штуцера для подключения газа

Размеры в мм

ГАЗ:
ГОТОВИМ С ОГОНЬКОМ

ГАЗОВЫЕ ВАРОЧНЫЕ ПАНЕЛИ

ГАЗОВЫЕ ВАРОЧНЫЕ ПАНЕЛИ 058–065
Газовые варочные панели 061–064
Схемы встраивания 065

5 ПРИЧИН КУПИТЬ ГАЗОВУЮ ВАРОЧНУЮ ПАНЕЛЬ NEFF

Комфорт и безопасность

Превосходно справляется с обжариванием и варкой. Нагрев только тогда, когда он вам нужен. Инновационная технология FlameControl в газовых варочных панелях Neff обеспечивает еще больший уровень безопасности и удобство использования.

1. Великолепный дизайн независимо от материала варочной панели: стеклокерамики, закаленного стекла или нержавеющей стали.

2. Система FlameControl обеспечивает автоматический реподжиг внезапно потухшего пламени.

3. Широкий ассортимент газовых варочных панелей шириной от 60 см до 90 см или варочные панели Domino шириной 30 см.

4. Чугунные решетки обеспечивают устойчивость посуды различного размера.

5. WOK-горелки с двумя или тремя контурами пламени до 20% мощнее обычных конфорок. Технология DualTap позволяет контролировать пламя в разных контурах WOK-горелки с помощью одного поворотного переключателя.

T 69S86 N0

90

ГАЗОВАЯ ВАРОЧНАЯ ПАНЕЛЬ
- Варочная поверхность из стеклокерамики
- Рама из нержавеющей стали
- Съемные чугунные решетки
- Съемные эмалированные горелки
- Автоматический электроподжиг
- Термоэлектрическая защита от утечки газа
- Настройка на газ: 20 мбар
- Форсунки для баллонного газа в комплекте
- Сделано в Испании

КОНФОРКИ
5 газовых горелок:
- 1 Wok-конфорка 6,0 кВт с возможностью раздельной регулировки контуров пламени
- 1 горелка повышенной мощности 2,8 кВт
- 2 стандартные горелки 1,9 кВт
- 1 экономичная горелка 1,1 кВт

ПОДКЛЮЧЕНИЕ
- Подключение газа R 1/2”
- Общая мощность горелок: 13,7 кВт
- Длина электрического кабеля: 1,5 м
- Напряжение в сети: 220/240 В

РАЗМЕРЫ НИШИ ДЛЯ ВСТРАИВАНИЯ (Ш Х Г):
- 85,0 x 49,0 см

T 67S76 N1

70 | 56

ГАЗОВАЯ ВАРОЧНАЯ ПАНЕЛЬ
- Варочная поверхность из стеклокерамики
- Рама из нержавеющей стали
- Съемные чугунные решетки
- Съемные эмалированные горелки
- Автоматический электроподжиг
- Термоэлектрическая защита от утечки газа
- Настройка на газ: 20 мбар
- Форсунки для баллонного газа в комплекте
- Сделано в Испании

КОНФОРКИ
5 газовых горелок:
- 1 Wok-конфорка 4,2 кВт с возможностью раздельной регулировки контуров пламени
- 1 горелка повышенной мощности 2,8 кВт
- 2 стандартные горелки 1,9 кВт
- 1 экономичная горелка 1,1 кВт

ПОДКЛЮЧЕНИЕ
- Подключение газа R 1/2”
- Общая мощность горелок: 11,9 кВт
- Длина электрического кабеля: 1,0 м
- Напряжение в сети: 220/240 В

РАЗМЕРЫ НИШИ ДЛЯ ВСТРАИВАНИЯ (Ш Х Г):
- 56,0 x 49,0 см

T 66S66 N0RU

60

product design award 2009

ГАЗОВАЯ ВАРОЧНАЯ ПАНЕЛЬ
- Варочная поверхность из стеклокерамики
- Рама из нержавеющей стали
- Съемные чугунные решетки
- Съемные эмалированные горелки
- Автоматический электроподжиг
- Термоэлектрическая защита от утечки газа
- Настройка на газ: 20 мбар
- Форсунки для баллонного газа в комплекте
- Сделано в Испании

КОНФОРКИ
4 газовые горелки:
- 1 горелка повышенной мощности 2,8 кВт
- 2 стандартные горелки 1,9 кВт
- 1 экономичная горелка 1,1 кВт

ПОДКЛЮЧЕНИЕ
- Подключение газа R 1/2”
- Общая мощность горелок: 7,7 кВт
- Длина электрического кабеля:1,0 м
- Напряжение в сети: 220/240 В

РАЗМЕРЫ НИШИ ДЛЯ ВСТРАИВАНИЯ (Ш Х Г):
- 56,0 x 49,0 см

T 66M66 N0

60

КОМБИНИРОВАННАЯ ВАРОЧНАЯ ПАНЕЛЬ
- Варочная поверхность из стеклокерамики
- Рама из нержавеющей стали
- 3 газовые горелки и 1 нагревательный элемент HighSpeed
- Съемные чугунные решетки
- Съемные эмалированные горелки
- Автоматический электроподжиг
- Термоэлектрическая защита от утечки газа
- Общая мощность горелок: 5,8 кВт
- Настройка на газ: 20 мбар
- Форсунки для баллонного газа в комплекте
- Сделано в Испании

КОНФОРКИ
3 газовые горелки:
- 1 горелка повышенной мощности 2,8 кВт
- 1 стандартная горелка 1,9 кВт
- 1 экономичная горелка 1,1 кВт

1 электрическая конфорка:
- 1 конфорка с круглой зоной расширения 1 x 18,0/12,0 см, 1,8/0,7 кВт

ПОДКЛЮЧЕНИЕ
- Подключение газа R 1/2”
- Длина электрического кабеля:1,0 м
- Напряжение в сети: 220/240 В
- Мощность подключения: 1,8 кВт

РАЗМЕРЫ НИШИ ДЛЯ ВСТРАИВАНИЯ (Ш Х Г):
- 56,0 x 49,0 см

T 62R36 S1

60 FlameControl

ГАЗОВАЯ ВАРОЧНАЯ ПАНЕЛЬ
- Варочная поверхность из закаленного стекла
- Без рамки
- 4 съемные чугунные решетки
- Съемные эмалированные горелки
- Автоматический электроподжиг
- FlameControl: автоматический реподжиг
- LED индикация остаточного тепла
- Термоэлектрическая защита от утечки газа
- Настройка на газ: 20 мбар
- Форсунки для баллонного газа в комплекте
- Сделано в Испании

КОНФОРКИ
4 газовые горелки:
- 1 двухконтурная WOK-конфорка 3,3 кВт
- 2 стандартные горелки 1,7 кВт
- 1 экономичная горелка 1,0 кВт

ПОДКЛЮЧЕНИЕ
- Подключение газа R 1/2”
- Общая мощность горелок 7,7 кВт
- Длина электрического кабеля 1,0 м
- Напряжение в сети 220/240 В

РАЗМЕРЫ НИШИ ДЛЯ ВСТРАИВАНИЯ (Ш Х Г):
- 56,0 x 49,0 см

T 62S26 S1

60

ГАЗОВАЯ ВАРОЧНАЯ ПАНЕЛЬ
- Варочная поверхность из закаленного стекла
- Без рамки
- 4 съемные чугунные решетки
- Съемные эмалированные горелки
- Автоматический электроподжиг
- Термоэлектрическая защита от утечки газа
- Настройка на газ: 20 мбар
- Форсунки для баллонного газа в комплекте
- Сделано в Испании

КОНФОРКИ
4 газовые горелки:
- 1 горелка повышенной мощности 3,0 кВт
- 2 стандартные горелки 1,7 кВт
- 1 экономичная горелка 1,0 кВт

ПОДКЛЮЧЕНИЕ
- Подключение газа R 1/2”
- Общая мощность горелок 7,4 кВт
- Длина электрического кабеля 1,0 м
- Напряжение в сети 220/240 В

РАЗМЕРЫ НИШИ ДЛЯ ВСТРАИВАНИЯ (Ш Х Г):
- 56,0 x 49,0 см

T 26R86 N0

ГАЗОВАЯ ВАРОЧНАЯ ПАНЕЛЬ
- Варочная поверхность из нержавеющей стали
- Съемные чугунные решетки
- Съемные эмалированные горелки
- Автоматический электроподжиг
- FlameControl: автоматический реподжиг
- LED индикация остаточного тепла
- Термоэлектрическая защита от утечки газа
- Настройка на газ 20 мбар
- Форсунки для баллонного газа в комплекте
- Сделано в Испании

КОНФОРКИ

5 газовых горелок:
- 1 двухконтурная WOK-конфорка 5,0 кВт с возможностью раздельной регулировки контуров пламени
- 1 горелка повышенной мощности 3,0 кВт
- 2 стандартные горелки 1,7 кВт
- 1 экономичная горелка 1,0 кВт

ПОДКЛЮЧЕНИЕ
- Подключение газа R 1/2”
- Общая мощность горелок 12,4 кВт
- Длина электрического кабеля: 1,0 м
- Напряжение в сети: 220/240 В

РАЗМЕРЫ НИШИ ДЛЯ ВСТРАИВАНИЯ (Ш Х Г):
- 56,0 x 49,0 см

T 26S56 N0

ГАЗОВАЯ ВАРОЧНАЯ ПАНЕЛЬ
- Варочная поверхность из нержавеющей стали
- Съемные чугунные решетки
- Съемные эмалированные горелки
- Автоматический электроподжиг
- Термоэлектрическая защита от утечки газа
- Настройка на газ: 20 мбар
- Форсунки для баллонного газа в комплекте
- Сделано в Испании

КОНФОРКИ

5 газовых горелок:
- 1 Wok-конфорка 4,0 кВт
- 1 горелка повышенной мощности 3,0 кВт
- 2 стандартные горелки 1,7 кВт
- 1 экономичная горелка 1,0 кВт

ПОДКЛЮЧЕНИЕ
- Подключение газа R 1/2”
- Общая мощность горелок: 11,4 кВт
- Длина электрического кабеля 1,0 м
- Напряжение в сети: 220/240 В

РАЗМЕРЫ НИШИ ДЛЯ ВСТРАИВАНИЯ (Ш Х Г):
- 56,0 x 49,0 см

T 23R46 N0

ГАЗОВАЯ ВАРОЧНАЯ ПАНЕЛЬ
- Варочная поверхность из нержавеющей стали
- Съемные чугунные решетки
- Съемные эмалированные горелки
- Автоматический электроподжиг
- FlameControl: автоматический реподжиг
- LED индикация остаточного тепла
- Термоэлектрическая защита от утечки газа
- Настройка на газ 20 мбар
- Форсунки для баллонного газа в комплекте
- Сделано в Испании

КОНФОРКИ

4 газовые горелки:
- 1 двухконтурная Wok-конфорка 3,3 кВт
- 1 горелка повышенной мощности 3,0 кВт
- 1 стандартная горелка 1,7 кВт
- 1 экономичная горелка 1,0 кВт

ПОДКЛЮЧЕНИЕ
- Подключение газа 1/2”
- Общая мощность 9,0 кВт
- Длина электрического кабеля 1,0 м
- Напряжение в сети 220-240 В

РАЗМЕРЫ НИШИ ДЛЯ ВСТРАИВАНИЯ (Ш Х Г):
- 56,0 x 49,0 см

T 22S36 C0
Nostalgie

60

ГАЗОВАЯ ВАРОЧНАЯ ПАНЕЛЬ
- Варочная поверхность из эмалированной стали
- Цвет: черный матовый
- Цвет ручек: матовая латунь
- Съемные чугунные решетки
- Съемные эмалированные горелки
- Автоматический электроподжиг
- Термоэлектрическая защита от утечки газа
- Настройка на газ 20 мбар
- Форсунки для баллонного газа в комплекте
- Сделано в Испании

КОНФОРКИ
4 газовые горелки:
- 1 горелка повышенной мощности 3,0 кВт
- 2 стандартные горелки 1,7 кВт
- 1 экономичная горелка 1,0 кВт

ПОДКЛЮЧЕНИЕ
- Подключение газа R 1/2”
- Общая мощность горелок 7,4 кВт
- Длина электрического кабеля 1,0 м
- Напряжение в сети 220-240 В

РАЗМЕРЫ НИШИ ДЛЯ ВСТРАИВАНИЯ (Ш Х Г):
- 56,0 x 49,0 см

T 22S36 J0
Nostalgie

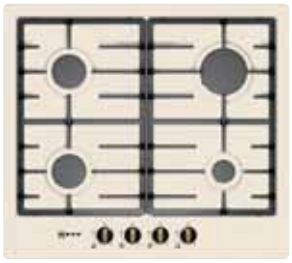

60

ГАЗОВАЯ ВАРОЧНАЯ ПАНЕЛЬ
- Варочная поверхность из эмалированной стали
- Цвет: слоновая кость
- Цвет ручек: матовая латунь
- Съемные чугунные решетки
- Съемные эмалированные горелки
- Автоматический электроподжиг
- Термоэлектрическая защита от утечки газа
- Настройка на газ 20 мбар
- Форсунки для баллонного газа в комплекте
- Сделано в Испании

КОНФОРКИ
4 газовые горелки:
- 1 горелка повышенной мощности 3,0 кВт
- 2 стандартные горелки 1,7 кВт
- 1 экономичная горелка 1,0 кВт

ПОДКЛЮЧЕНИЕ
- Подключение газа R 1/2”
- Общая мощность 7,4 кВт
- Длина электрического кабеля 1,0 м
- Напряжение в сети 220/240 В

РАЗМЕРЫ НИШИ ДЛЯ ВСТРАИВАНИЯ (Ш Х Г):
- 56,0 x 48,0 / 49,0 см

T 23S36 N0RU

60

product design award 2009

ГАЗОВАЯ ВАРОЧНАЯ ПАНЕЛЬ
- Варочная поверхность из нержавеющей стали
- Съемные чугунные решетки
- Съемные эмалированные горелки
- Автоматический электроподжиг
- Термоэлектрическая защита от утечки газа
- Настройка на газ: 20 мбар
- Форсунки для баллонного газа в комплекте
- Сделано в Испании

КОНФОРКИ
4 газовые горелки:
- 1 горелка повышенной мощности 3,0 кВт
- 2 стандартные горелки 1,7 кВт
- 1 экономичная горелка 1,0 кВт

ПОДКЛЮЧЕНИЕ
- Подключение газа R 1/2”
- Общая мощность: 7,4 кВт
- Длина электрического кабеля: 1,0 м
- Напряжение в сети: 220/230 В

РАЗМЕРЫ НИШИ ДЛЯ ВСТРАИВАНИЯ (Ш Х Г):
- 56,0 x 49,0 см

СХЕМЫ ВСТРАИВАНИЯ

T 69S86 N0

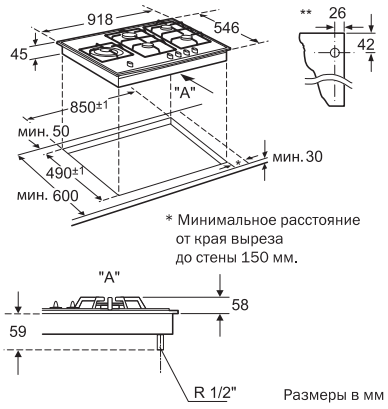

Размеры в мм

T 67S76 N1

Размеры в мм

T 66S66 N0RU

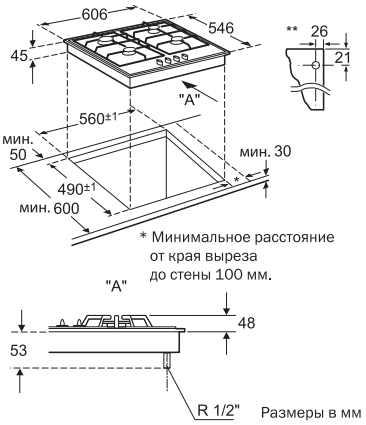

Размеры в мм

T 66M66 N0

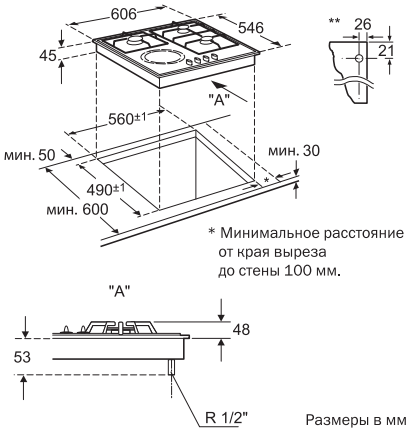

Размеры в мм

T 62S26 S1

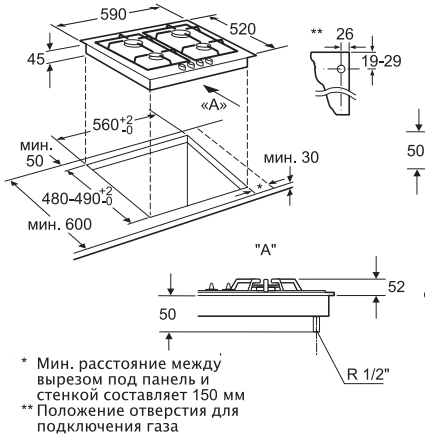

T 26S56 N0

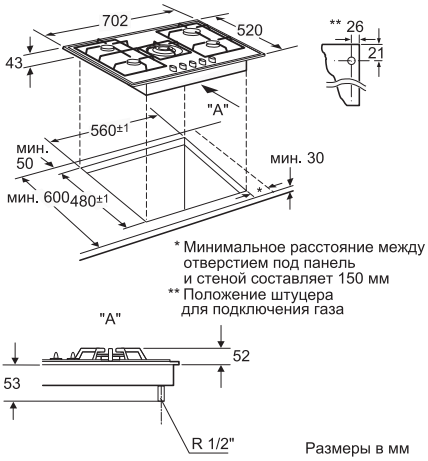

Размеры в мм

T 23R46 N0

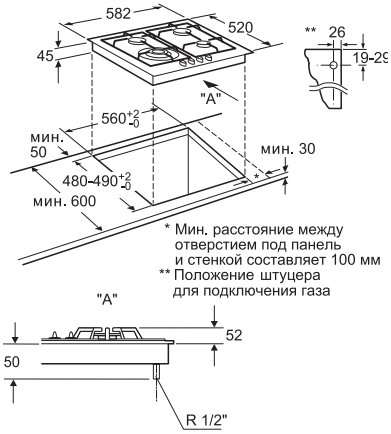

T23S36N0RU, T22S36C0, T22S36J0

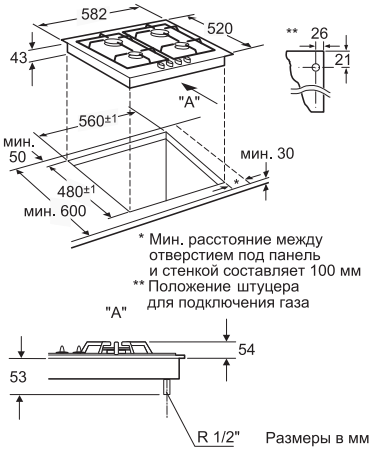

Размеры в мм

T 26R86 N0

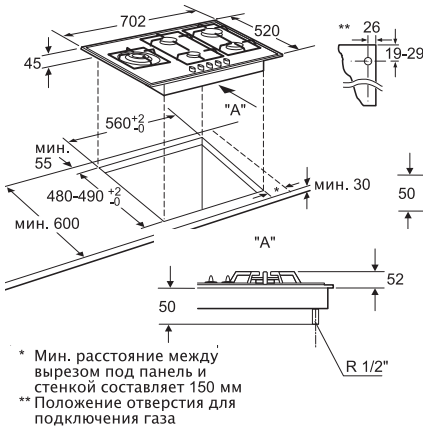

T 62R36 S1

Размеры в мм

ВНИМАНИЕ: не допускается встраивать варочные панели с автономным управлением над холодильниками, посудомоечными и стиральными машинами.

ТИХИЕ И МОЩНЫЕ. NEFF РЕШАЕТ ТЕХНИЧЕСКОЕ ПРОТИВОРЕЧИЕ

ВЫТЯЖКИ

ВЫТЯЖКИ **066–085**
Вытяжки для островного, настенного монтажа,
вытяжки с плоским экраном 070–075
Встраиваемые вытяжки 076–077
Схемы встраивания 078–085

5 ПРИЧИН КУПИТЬ ВЫТЯЖКУ NEFF

Чистый воздух на вашей кухне

Neff предлагает широкий выбор настенных и островных вытяжек. Разнообразие дизайна удовлетворит самого взыскательного потребителя. Богатое техническое оснащение, высокий класс эффективности энергопотребления и приятно низкий уровень шума.

1. Единый дизайн для всех групп приборов: визуально вытяжки Neff идеально сочетаются с другой встраиваемой техникой Neff.

2. Комплект для циркуляции CleanAir работает сверх тихо. Входящий в комплект угольный фильтр поглощает до 95% запахов и снижает уровень шума при той же мощности.

3. BLDC мотор EfficientDrive есть почти во всех вытяжках NEFF. Высокоэффективный двигатель с инновационной бесщеточной технологией обеспечивает особенно тихую и энергоэффективную работу. Большинство таких вытяжек оснащено новейшим светодиодным освещением.

4. Плавная регулировка SoftLight® и особенно яркое светодиодное освещение представят ваши кулинарные творения в лучшем свете.

5. Легкая система настенного монтажа EASy для быстрой и легкой установки.

ВЫТЯЖКА NEFF – АКТУАЛЬНЫЙ ДИЗАЙН ДЛЯ НОВОЙ КУХНИ

I 79MT64 N1

ВЫТЯЖКА ДЛЯ ПОТОЛОЧНОГО МОНТАЖА

- Возможность работы в режиме отвода воздуха или циркуляции
- Сенсорное управление TouchControl
- BLDC мотор «EfficientDrive»
- 3 ступени мощности + 2 ступени интенсивного режима
- Максимальная производительность на интенсивной ступени до 870 м³/ч (по DIN/EN 61591)
- 7-сегментный дисплей с индикацией уровня мощности
- Автоматическое отключение интенсивного режима
- Функция «Остаточный ход»
- Интервальный режим AirFresh
- Дополнительная шумоизоляция
- SilenceTaste - клавиша перехода на менее шумный режим
- Уровень шума: 44 - 48 - 54 - 63 - 69 dB(A) (на 1 pW, по DIN/EN 60704-2-13)
- Акустическое давление: 30 – 34 – 40 - 49 - 55 db(A), (на 20 µPa по DIN/EN 60704-2-13)
- Металлический жироулавливающий фильтр, пригодный для мытья в посудомоечной машине
- Пластина из перфорированной стали поверх жироулавливающего фильтра
- Индикация насыщения металлического жироулавливающего фильтра
- LED освещение 4 x 3 Вт
- Освещение Softlight® с функцией Dimm (бесступенчатая регулировка яркости освещения)
- Освещенность 888 лк
- Штуцер для отвода воздуха диаметром 120 / 150 мм.
- Заслонка обратного напора
- Класс энергоэффективности A+
- Сделано в Германии

РАЗМЕРЫ

- Размеры (отвод воздуха) ВхШхГ: 744-924x900x600 мм
- Размеры (циркуляция) ВхШхГ: 744-1044x900x600 мм

ПОДКЛЮЧЕНИЕ

- Мощность подключения 172 Вт
- Кабель длиной 130 см с евровилкой

ДОПОЛНИТЕЛЬНЫЕ ПРИНАДЛЕЖНОСТИ

- Комплект для работы вытяжки в режиме циркуляции Z 5106X5
- Сменный угольный фильтр Z 5102X1
- Комплект CleanAir для работы вытяжки в режиме циркуляции Z 5170X1

D 79MT64 N1

ВЫТЯЖКА ДЛЯ НАСТЕННОГО МОНТАЖА

- Возможность работы в режиме отвода воздуха или циркуляции
- Система монтажа EASy
- Сенсорное управление TouchControl
- BLDC мотор «EfficientDrive»
- 3 ступени мощности + 2 ступени интенсивного режима
- Максимальная производительность на интенсивной ступени до 860 м³/ч (по DIN/EN 61591)
- 7-сегментный дисплей с индикацией уровня мощности
- Автоматическое отключение интенсивного режима
- Функция «Остаточный ход»
- Интервальный режим AirFresh
- Дополнительная шумоизоляция
- SilenceTaste - клавиша перехода на менее шумный режим
- Уровень шума: 46 - 50 - 55 - 63 - 68 dB(A) (на 1 pW, по DIN/EN 60704-2-13)
- Акустическое давление: 32 – 36 – 41 - 49 - 54 db(A), (на 20 µPa по DIN/EN 60704-2-13)
- Металлический жироулавливающий фильтр, пригодный для мытья в посудомоечной машине
- Пластина из перфорированной стали поверх жироулавливающего фильтра
- Индикация насыщения металлического жироулавливающего фильтра
- LED освещение 4 x 3 Вт
- Освещение Softlight® с функцией Dimm (бесступенчатая регулировка яркости освещения)
- Освещенность 897 лк
- Штуцер для отвода воздуха диаметром 120 / 150 мм.
- Заслонка обратного напора
- Класс энергоэффективности A+
- Сделано в Германии

РАЗМЕРЫ

- Размеры (отвод воздуха) ВхШхГ: 628-954x900x500 мм
- Размеры (циркуляция) ВхШхГ: 628-1064x900x500 мм

ПОДКЛЮЧЕНИЕ

- Мощность подключения 169 Вт
- Кабель длиной 130 см с евровилкой

ДОПОЛНИТЕЛЬНЫЕ ПРИНАДЛЕЖНОСТИ

- Комплект для работы вытяжки в режиме циркуляции Z 5102X5
- Сменный угольный фильтр Z 5102X1
- Комплект CleanAir для работы вытяжки в режиме циркуляции Z 5276X0

D 79MH52 N1

ВЫТЯЖКА ДЛЯ НАСТЕННОГО МОНТАЖА

- Возможность работы в режиме отвода воздуха или циркуляции
- Система монтажа EASy
- Электронное управление, кнопки
- BLDC мотор «EfficientDrive»
- 3 ступени мощности + 2 ступени интенсивного режима
- Максимальная производительность на интенсивной ступени до 730 м³/ч (по DIN/EN 61591)
- 7-сегментный дисплей с индикацией уровня мощности
- Автоматическое отключение интенсивного режима
- Функция «Остаточный ход»
- Интервальный режим AirFresh
- Дополнительная шумоизоляция
- Уровень шума: 45 - 49 - 55 - 60 - 65 dB(A) (на 1 pW, по DIN/EN 60704-2-13)
- Акустическое давление: 31 – 35 – 41 - 46 - 51 db(A), (на 20 µPa по DIN/EN 60704-2-13)
- Металлический жироулавливающий фильтр, пригодный для мытья в посудомоечной машине
- Индикация насыщения металлического жироулавливающего фильтра
- LED освещение 3 x 3 Вт
- Освещение Softlight® с функцией Dimm (бесступенчатая регулировка яркости освещения)
- Освещенность 897 лк
- Штуцер для отвода воздуха диаметром 120 / 150 мм.
- Заслонка обратного напора
- Класс энергоэффективности A+
- Сделано в Германии

РАЗМЕРЫ

- Размеры (отвод воздуха) ВхШхГ: 628-954x900x500 мм
- Размеры (циркуляция) ВхШхГ: 628-1064x900x500 мм

ПОДКЛЮЧЕНИЕ

- Мощность подключения 139 Вт
- Кабель длиной 130 см с евровилкой

ДОПОЛНИТЕЛЬНЫЕ ПРИНАДЛЕЖНОСТИ

- Комплект для работы вытяжки в режиме циркуляции Z 5102X5
- Сменный угольный фильтр Z 5102X1
- Комплект CleanAir для работы вытяжки в режиме циркуляции Z 5276X0

D 39MU86 N1

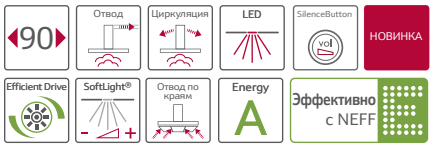

ВЫТЯЖКА ДЛЯ НАСТЕННОГО МОНТАЖА

- Возможность работы в режиме отвода воздуха или циркуляции
- Система монтажа EASy
- Сенсорное управление TouchControl
- Автоматический режим (установка необходимого уровня мощности при помощи AirQualitySensor)
- BLDC мотор «EfficientDrive»
- 3 ступени мощности + 2 ступени интенсивного режима
- Максимальная производительность на интенсивной ступени до 750 м³/ч (по DIN/EN 61591)
- 7-сегментный дисплей с индикацией уровня мощности
- Автоматическое отключение интенсивного режима
- Функция «Остаточный ход»
- Интервальный режим AirFresh
- Дополнительная шумоизоляция
- SilenceTaste - клавиша перехода на менее шумный режим
- Уровень шума: 46 - 54 - 63 - 66 - 69 dB(A) (на 1 pW, по DIN/EN 60704-2-13)
- Акустическое давление: 32 – 40 – 49 - 52 - 55 db(A), (на 20 µPa по DIN/EN 60704-2-13)
- Отвод воздуха по краям
- Металлический жироулавливающий фильтр, пригодный для мытья в посудомоечной машине
- Пластина из полированной стали поверх жироулавливающего фильтра
- Индикация насыщения металлического жироулавливающего фильтра
- LED освещение 3 x 3 Вт
- Освещение Softlight® с функцией Dimm (бесступенчатая регулировка яркости освещения)
- Освещенность 779 лк
- Штуцер для отвода воздуха диаметром 120 / 150 мм.
- Заслонка обратного напора
- Класс энергоэффективности A
- Сделано в Германии

РАЗМЕРЫ

- Размеры (отвод воздуха) ВхШхГ: 853-1141x900x436 мм
- Размеры (циркуляция) ВхШхГ: 853-1251x900x436 мм

ПОДКЛЮЧЕНИЕ

- Мощность подключения 269 Вт
- Кабель длиной 130 см с евровилкой

ДОПОЛНИТЕЛЬНЫЕ ПРИНАДЛЕЖНОСТИ

- Комплект для работы вытяжки в режиме циркуляции Z 5102X5
- Сменный угольный фильтр Z 5102X1
- Комплект CleanAir для работы вытяжки в режиме циркуляции Z 5276X0

D 39DT67 N0

ВЫТЯЖКА ДЛЯ НАСТЕННОГО МОНТАЖА

- Возможность работы в режиме отвода воздуха или циркуляции
- Сенсорное управление TouchControl
- BLDC мотор – «Efficient Drive»
- 4 ступени мощности + интенсивный режим
- Максимальная производительность на интенсивной ступени до 850 м³/ч (по DIN/EN 61591)
- 7-сегментный дисплей с индикацией уровня мощности
- Автоматическое отключение интенсивного режима
- Функция «Остаточный ход»
- Интервальный режим AirFresh
- Уровень шума: 41 - 57 - 62 - 67 - 73 dB(A) (на 1 pW, по DIN/EN 60704-2-13)
- Акустическое давление: 27 – 43 – 48 - 53 - 59 db(A), (на 20 µPa по DIN/EN 60704-2-13)
- Отвод воздуха по краям
- Металлический жироулавливающий фильтр, пригодный для мытья в посудомоечной машине
- Пластина из стекла поверх жироулавливающего фильтра
- Индикация насыщения металлического жироулавливающего фильтра
- LED освещение 2 x 1 Вт
- Освещенность 209 лк
- Штуцер для отвода воздуха диаметром 120 / 150 мм.
- Класс энергоэффективности A
- Сделано в Италии

РАЗМЕРЫ

- Размеры (отвод воздуха) ВхШхГ: 1039-1379x900x354 мм
- Размеры (циркуляция) ВхШхГ: 1039-1489x900x354 мм

ПОДКЛЮЧЕНИЕ

- Мощность подключения 272 Вт
- Кабель длиной 130 см с евровилкой

ДОПОЛНИТЕЛЬНЫЕ ПРИНАДЛЕЖНОСТИ

- Комплект для работы вытяжки в режиме циркуляции Z 5140X5
- Сменный угольный фильтр Z 5135X1
- Комплект CleanAir для работы вытяжки в режиме циркуляции Z 5270X0

D 39MT64 N1

ВЫТЯЖКА ДЛЯ НАСТЕННОГО МОНТАЖА

- Возможность работы в режиме отвода воздуха или циркуляции
- Система монтажа EASy
- Сенсорное управление TouchControl
- BLDC мотор – «Efficient Drive»
- 3 ступени мощности + 2 ступени интенсивного режима
- Максимальная производительность на интенсивной ступени до 790 м³/ч (по DIN/EN 61591)
- 7-сегментный дисплей с индикацией уровня мощности
- Автоматическое отключение интенсивного режима
- Функция «Остаточный ход»
- Интервальный режим AirFresh
- Дополнительная шумоизоляция
- SilenceTaste - клавиша перехода на менее шумный режим
- Уровень шума: 48 - 49 - 54 - 63 - 68 dB(A) (на 1 pW, по DIN/EN 60704-2-13)
- Акустическое давление: 34 – 35 – 40 - 49 - 54 db(A), (на 20 µPa по DIN/EN 60704-2-13)
- Металлический жироулавливающий фильтр, пригодный для мытья в посудомоечной машине
- Пластина из перфорированной стали поверх жироулавливающего фильтра
- Индикация насыщения металлического жироулавливающего фильтра
- LED освещение 3 x 3 Вт
- Освещение Softlight® с функцией Dimm (бесступенчатая регулировка яркости освещения)
- Освещенность 779 лк
- Штуцер для отвода воздуха диаметром 120 / 150 мм.
- Заслонка обратного напора
- Класс энергоэффективности A+
- Сделано в Германии

РАЗМЕРЫ

- Размеры (отвод воздуха) ВхШхГ: 853-1141x900x436 мм
- Размеры (циркуляция) ВхШхГ: 853-1251x900x436 мм

ПОДКЛЮЧЕНИЕ

- Мощность подключения 169 Вт
- Кабель длиной 130 см с евровилкой

ДОПОЛНИТЕЛЬНЫЕ ПРИНАДЛЕЖНОСТИ

- Комплект для работы вытяжки в режиме циркуляции Z 5102X5
- Сменный угольный фильтр Z 5102X1
- Комплект CleanAir для работы вытяжки в режиме циркуляции Z 5276X0

D 39GL64 N0

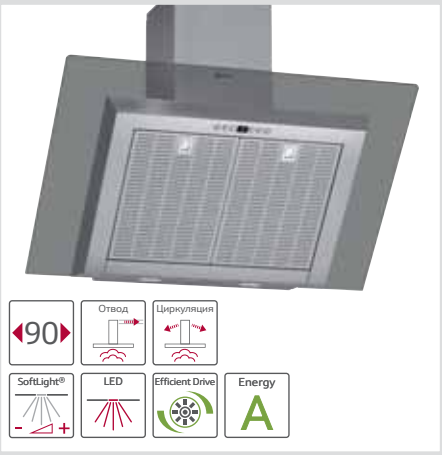

ВЫТЯЖКА ДЛЯ НАСТЕННОГО МОНТАЖА

- Возможность работы в режиме отвода воздуха или циркуляции
- Система монтажа EASy
- Электронное управление
- BLDC мотор – «Efficient Drive»
- 3 ступени мощности + 2 ступени интенсивного режима
- Максимальная производительность на интенсивной ступени до 740 м³/ч (по DIN/EN 61591)
- Штуцер для отвода воздуха диаметром 120/150 мм
- 7-сегментный дисплей с индикацией уровня мощности
- Автоматическое отключение интенсивного режима
- Функция «Остаточный ход»
- Интервальный режим AirFresh
- Уровень шума: 45 - 53 - 58дБ (на 1 pW, по DIN/EN 60704-2-13)
- Акустическое давление: 31 – 39 – 44 db(A) по DIN/EN 60704-2-13)
- Металлический жироулавливающий фильтр, пригодный для мытья в посудомоечной машине
- Пластина из перфорированной стали поверх жироулавливающего фильтра
- Индикация насыщения металлического жироулавливающего фильтра
- Кнопка перехода на менее шумный режим
- LED освещение 2 x 3 Вт
- Функции Softlight® и Dimm с бесступенчатой регулировкой яркости освещения
- Заслонка обратного напора
- Класс энергоэффективности A
- Сделано в Германии

РАЗМЕРЫ

- Размеры (отвод воздуха) ВхШхГ: 865-1163x900x441 мм
- Размеры (циркуляция) ВхШхГ: 865-1263x900x441 мм

ПОДКЛЮЧЕНИЕ

- Мощность подключения 166 Вт
- Кабель длиной 130 см с евровилкой

ДОПОЛНИТЕЛЬНЫЕ ПРИНАДЛЕЖНОСТИ

- Комплект для работы вытяжки в режиме циркуляции Z 5101X5
- Сменный угольный фильтр Z 5101X1
- Комплект CleanAir для работы вытяжки в режиме циркуляции Z 5270X0

D 79FL86 N0

ВЫТЯЖКА ДЛЯ НАСТЕННОГО МОНТАЖА

- Возможность работы в режиме отвода воздуха или циркуляции
- Система монтажа EASy
- Электронное управление
- BLDC мотор – «Efficient Drive»
- 3 ступени мощности + 2 ступени интенсивного режима
- Максимальная производительность на интенсивной ступени до 810 м³/ч (по DIN/EN 61591)
- Штуцер для отвода воздуха диаметром 120/150 мм
- 7-сегментный дисплей с индикацией уровня мощности
- Автоматическое отключение интенсивного режима
- Функция «Остаточный ход»
- Интервальный режим AirFresh
- Дополнительная шумоизоляция
- Уровень шума: 43-57-64 dB (на 1 pW по DIN/EN 60704-2-13)
- Акустическое давление: 29-43-50 db(A) (по DIN/EN 60704-2-13)
- Отвод воздуха по краям
- Металлический жироулавливающий фильтр, пригодный для мытья в посудомоечной машине
- Индикация насыщения металлического жироулавливающего фильтра
- Кнопка перехода на менее шумный режим
- LED освещение 3 x 3 Вт
- Функции Softlight® и Dimm с бесступенчатой регулировкой яркости освещения
- Класс энергоэффективности A
- Сделано в Германии

РАЗМЕРЫ

- Размеры (отвод воздуха) ВхШхГ: 642-954x900x500 мм
- Размеры (циркуляция) ВхШхГ: 642-1064x900x500 мм

ПОДКЛЮЧЕНИЕ

- Мощность подключения 269 Вт
- Кабель длиной 130 см с евровилкой

ДОПОЛНИТЕЛЬНЫЕ ПРИНАДЛЕЖНОСТИ

- Комплект для работы вытяжки в режиме циркуляции Z 5102X5
- Сменный угольный фильтр Z 5102X1
- Комплект CleanAir для работы вытяжки в режиме циркуляции Z 5276X0

D 89DK62 N0

ВЫТЯЖКА ДЛЯ НАСТЕННОГО МОНТАЖА

- Возможность работы в режиме отвода воздуха или циркуляции
- Система монтажа EASy
- Электронное управление
- BLDC мотор – «Efficient Drive»
- 3 ступени мощности + 2 ступени интенсивного режима
- Максимальная производительность на интенсивной ступени до 790 м³/ч (по DIN/EN 61591)
- Штуцер для отвода воздуха диаметром 120/150 мм
- 7-сегментный дисплей с индикацией уровня мощности
- Автоматическое отключение интенсивного режима
- Функция «Остаточный ход»
- Интервальный режим AirFresh
- Уровень шума: 45-56-60 dB (на 1 pW по DIN/EN 60704-2-13)
- Акустическое давление: 31-42-46 db(A) (по DIN/EN 60704-2-13)
- Металлический жироулавливающий фильтр, пригодный для мытья в посудомоечной машине
- Индикация насыщения металлического жироулавливающего фильтра
- Кнопка перехода на менее шумный режим
- Галогенное освещение 2 x 20 Вт
- Функции Softlight® и Dimm с бесступенчатой регулировкой яркости освещения
- Заслонка обратного напора
- Класс энергоэффективности B
- Сделано в Германии

РАЗМЕРЫ

- Размеры (отвод воздуха) ВхШхГ: 667-996x900x500 мм
- Размеры (циркуляция) ВхШхГ: 667-1106x900x500 мм

ПОДКЛЮЧЕНИЕ

- Мощность подключения 200 Вт
- Кабель длиной 130 см с евровилкой

ДОПОЛНИТЕЛЬНЫЕ ПРИНАДЛЕЖНОСТИ

- Комплект для работы вытяжки в режиме циркуляции Z 5101X5
- Сменный угольный фильтр Z 5101X1
- Комплект CleanAir для работы вытяжки в режиме циркуляции Z 5270X0

D 89EH52 N0

ВЫТЯЖКА ДЛЯ НАСТЕННОГО МОНТАЖА

- Возможность работы в режиме отвода воздуха или циркуляции
- Система монтажа EASy
- Электронное управление
- BLDC мотор – «Efficient Drive»
- 3 ступени мощности + 2 ступени интенсивного режима
- Максимальная производительность на интенсивной ступени до 680 м³/ч (по DIN/EN 61591)
- Штуцер для отвода воздуха диаметром 120/150 мм
- 7-сегментный дисплей с индикацией уровня мощности
- Автоматическое отключение интенсивного режима
- Функция «Остаточный ход»
- Интервальный режим AirFresh
- Уровень шума: 45-53-59 dB (на 1 pW по DIN/EN 60704-2-13)
- Акустическое давление: 31-39-45 db(A) (по DIN/EN 60704-2-13)
- Металлический жироулавливающий фильтр, пригодный для мытья в посудомоечной машине
- Индикация насыщения металлического жироулавливающего фильтра
- LED освещение 2 x 3 Вт
- Функции Softlight® и Dimm с бесступенчатой регулировкой яркости освещения
- Заслонка обратного напора
- Класс энергоэффективности A+
- Сделано в Германии

РАЗМЕРЫ

- Размеры (отвод воздуха) ВхШхГ: 634-954x900x540 мм
- Размеры (циркуляция) ВхШхГ: 634-1064x900x540 мм

ПОДКЛЮЧЕНИЕ

- Мощность подключения 136 Вт
- Кабель длиной 130 см с евровилкой

ДОПОЛНИТЕЛЬНЫЕ ПРИНАДЛЕЖНОСТИ

- Комплект для работы вытяжки в режиме циркуляции Z 5101X5
- Сменный угольный фильтр Z 5101X1
- Комплект CleanAir для работы вытяжки в режиме циркуляции Z 5270X0

D 36DT57 N0

ВЫТЯЖКА ДЛЯ НАСТЕННОГО МОНТАЖА

- Возможность работы в режиме отвода воздуха или циркуляции
- Сенсорное управление TouchControl
- 3 ступени мощности + интенсивный режим
- Максимальная производительность на интенсивной ступени до 730 м³/ч (по DIN/EN 61591)
- 7-сегментный дисплей с индикацией уровня мощности
- Автоматическое отключение интенсивного режима
- Функция «Остаточный ход»
- Интервальный режим AirFresh
- Уровень шума: 54 - 63 - 67 - 71 dB(A) (на 1 pW, по DIN/EN 60704-2-13)
- Акустическое давление: 40 – 49 – 53 - 57 db(A), (на 20 µPa по DIN/EN 60704-2-13)
- Отвод воздуха по краям
- Металлический жироулавливающий фильтр, пригодный для мытья в посудомоечной машине
- Пластина из стекла поверх жироулавливающего фильтра
- Индикация насыщения металлического жироулавливающего фильтра
- LED освещение 2 x 1 Вт
- Освещенность 209лк
- Штуцер для отвода воздуха диаметром 120 / 150 мм.
- Заслонка обратного напора
- Класс энергоэффективности C
- Сделано в Италии

РАЗМЕРЫ

- Размеры (отвод воздуха) ВхШхГ: 1039-1379x600x354 мм
- Размеры (циркуляция) ВхШхГ: 1039-1489x600x354 мм

ПОДКЛЮЧЕНИЕ

- Мощность подключения 277 Вт
- Кабель длиной 130 см с евровилкой

ДОПОЛНИТЕЛЬНЫЕ ПРИНАДЛЕЖНОСТИ

- Комплект для работы вытяжки в режиме циркуляции Z 5140X5
- Сменный угольный фильтр Z 5135X1
- Комплект CleanAir для работы вытяжки в режиме циркуляции Z 5270X0

D 36E49 S0

ВЫТЯЖКА ДЛЯ НАСТЕННОГО МОНТАЖА

- Возможность работы в режиме отвода воздуха или циркуляции
- Электронное управление
- BLDC мотор – «Efficient Drive»
- 3 ступени мощности + интенсивный режим
- Максимальная производительность на интенсивной ступени до 690 м³/ч (по DIN/EN 61591)
- Управление touchControl
- Штуцер для отвода воздуха диаметром 120/150 мм
- Автоматическое отключение интенсивного режима
- Функция «Остаточный ход»
- Уровень шума: 52-62-67 dB (на 1 pW по DIN/EN 60704-2-13)
- Акустическое давление: 38-48-53 db(A) (по DIN/EN 60704-2-13)
- Отвод воздуха по краям
- Металлический жироулавливающий фильтр, пригодный для мытья в посудомоечной машине
- Галогенное освещение 2 x 20 Вт
- Заслонка обратного напора
- Класс энергоэффективности C
- Сделано в Италии

РАЗМЕРЫ

- Размеры (отвод воздуха) ВхШхГ: 815-1002x598x343 мм
- Размеры (циркуляция) ВхШхГ: 918-1115x598x343 мм

ПОДКЛЮЧЕНИЕ

- Мощность подключения 290 Вт
- Кабель длиной 130 см с евровилкой

ДОПОЛНИТЕЛЬНЫЕ ПРИНАДЛЕЖНОСТИ

- Комплект для работы вытяжки в режиме циркуляции Z 5135X5
- Сменный угольный фильтр Z 5135X1

D 86DK62 N0

ВЫТЯЖКА ДЛЯ НАСТЕННОГО МОНТАЖА

- Возможность работы в режиме отвода воздуха или циркуляции
- Система монтажа EASy
- Электронное управление
- BLDC мотор – «Efficient Drive»
- 3 ступени мощности + 2 ступени интенсивного режима
- Максимальная производительность на интенсивной ступени до 790 м³/ч (по DIN/EN 61591)
- Штуцер для отвода воздуха диаметром 120/150 мм
- 7-сегментный дисплей с индикацией уровня мощности
- Автоматическое отключение интенсивного режима
- Функция «Остаточный ход»
- Интервальный режим AirFresh
- Уровень шума: 46-55-59 dB (на 1 pW по DIN/EN 60704-2-13)
- Акустическое давление: 32-41-45 db(A) (по DIN/EN 60704-2-13)
- Металлический жироулавливающий фильтр, пригодный для мытья в посудомоечной машине
- Индикация насыщения металлического жироулавливающего фильтра
- Кнопка перехода на менее шумный режим
- Галогенное освещение 2 x 20 Вт
- Функции Softlight® и Dimm с бесступенчатой регулировкой яркости освещения
- Заслонка обратного напора
- Класс энергоэффективности B
- Сделано в Германии

РАЗМЕРЫ

- Размеры (отвод воздуха) ВхШхГ: 641-970x600x500 мм
- Размеры (циркуляция) ВхШхГ: 641-1080x600x500 мм

ПОДКЛЮЧЕНИЕ

- Мощность подключения 200 Вт
- Кабель длиной 130 см с евровилкой

ДОПОЛНИТЕЛЬНЫЕ ПРИНАДЛЕЖНОСТИ

- Комплект для работы вытяжки в режиме циркуляции Z 5101X5
- Сменный угольный фильтр Z 5101X1
- Комплект CleanAir для работы вытяжки в режиме циркуляции Z 5270X0

D 86EH52 N0

ВЫТЯЖКА ДЛЯ НАСТЕННОГО МОНТАЖА

- Возможность работы в режиме отвода воздуха или циркуляции
- Система монтажа EASy
- Электронное управление
- BLDC мотор – «Efficient Drive»
- 3 ступени мощности + 2 ступени интенсивного режима
- Максимальная производительность на интенсивной ступени до 680 м³/ч (по DIN/EN 61591)
- Штуцер для отвода воздуха диаметром 120 / 150 мм
- 7-сегментный дисплей с индикацией уровня мощности
- Автоматическое отключение интенсивного режима
- Функция «Остаточный ход»
- Интервальный режим AirFresh
- Уровень шума: 45-54-59 dB на 1 pW (по DIN/EN 60704-2-13)
- Акустическое давление: 31-40-45 db(A) (по DIN/EN 60704-2-13)
- Металлический жироулавливающий фильтр, пригодный для мытья в посудомоечной машине
- Индикация насыщения металлического жироулавливающего фильтра
- LED освещение 2 x 3 Вт
- Функции Softlight® и Dimm с бесступенчатой регулировкой яркости освещения
- Заслонка обратного напора
- Класс энергоэффективности A+
- Сделано в Германии

РАЗМЕРЫ

- Размеры (отвод воздуха) ВхШхГ: 634-954x600x540 мм
- Размеры (циркуляция) ВхШхГ: 634-1064x600x540 мм

ПОДКЛЮЧЕНИЕ

- Мощность подключения 136 Вт
- Кабель длиной 130 см с евровилкой

ДОПОЛНИТЕЛЬНЫЕ ПРИНАДЛЕЖНОСТИ

- Комплект для работы вытяжки в режиме циркуляции Z 5101X5
- Сменный угольный фильтр Z 5101X1
- Комплект CleanAir для работы вытяжки в режиме циркуляции Z 5270X0

D 76MT64 N1

ВЫТЯЖКА ДЛЯ НАСТЕННОГО МОНТАЖА

- Возможность работы в режиме отвода воздуха или циркуляции
- Система монтажа EASy
- Сенсорное управление TouchControl
- BLDC мотор – «EfficientDrive»
- 3 ступени мощности + 2 ступени интенсивного режима
- Максимальная производительность на интенсивной ступени до 760 м³/ч (по DIN/EN 61591)
- 7-сегментный дисплей с индикацией уровня мощности
- Автоматическое отключение интенсивного режима
- Функция «Остаточный ход»
- Интервальный режим AirFresh
- SilenceTaste - клавиша перехода на менее шумный режим
- Уровень шума: 45 - 55 - 60 - 68 - 72 dB(A) (на 1 pW, по DIN/EN 60704-2-13)
- Акустическое давление: 31 – 41 – 46 - 54 - 58 db(A), (на 20 µPa по DIN/EN 60704-2-13)
- Металлический жироулавливающий фильтр, пригодный для мытья в посудомоечной машине
- Пластина из перфорированной стали поверх жироулавливающего фильтра
- Индикация насыщения металлического жироулавливающего фильтра
- LED освещение 2 x 3 Вт
- Освещение Softlight® с функцией Dimm (бесступенчатая регулировка яркости освещения)
- Освещенность 745 лк
- Штуцер для отвода воздуха диаметром 120 / 150 мм.
- Заслонка обратного напора
- Класс энергоэффективности A+
- Сделано в Германии

РАЗМЕРЫ

- Размеры (отвод воздуха) ВхШхГ: 628 954x600x500 мм
- Размеры (циркуляция) ВхШхГ: 628-1064x600x500 мм

ПОДКЛЮЧЕНИЕ

- Мощность подключения 166 Вт
- Кабель длиной 130 см с евровилкой

ДОПОЛНИТЕЛЬНЫЕ ПРИНАДЛЕЖНОСТИ

- Комплект для работы вытяжки в режиме циркуляции Z 5101X5
- Сменный угольный фильтр Z 5101X1
- Комплект CleanAir для работы вытяжки в режиме циркуляции Z 5270X0

D 76MH52 N1

ВЫТЯЖКА ДЛЯ НАСТЕННОГО МОНТАЖА

- Возможность работы в режиме отвода воздуха или циркуляции
- Система монтажа EASy
- Электронное управление, кнопки
- BLDC мотор – «EfficientDrive»
- 3 ступени мощности + 2 ступени интенсивного режима
- Максимальная производительность на интенсивной ступени до 680 м³/ч (по DIN/EN 61591)
- 7-сегментный дисплей с индикацией уровня мощности
- Автоматическое отключение интенсивного режима
- Функция «Остаточный ход»
- Интервальный режим AirFresh
- Уровень шума: 47 - 52 - 58 - 63 - 69 dB(A) (на 1 pW, по DIN/EN 60704-2-13)
- Акустическое давление: 33 – 38 – 44 - 49 - 55 db(A), (на 20 µPa по DIN/EN 60704-2-13)
- Металлический жироулавливающий фильтр, пригодный для мытья в посудомоечной машине
- Индикация насыщения металлического жироулавливающего фильтра
- LED освещение 2 x 3 Вт
- Освещение Softlight® с функцией Dimm (бесступенчатая регулировка яркости освещения)
- Освещенность 745 лк
- Штуцер для отвода воздуха диаметром 120 / 150 мм.
- Заслонка обратного напора
- Класс энергоэффективности A+
- Сделано в Германии

РАЗМЕРЫ

- Размеры (отвод воздуха) ВхШхГ: 628-954x600x500 мм
- Размеры (циркуляция) ВхШхГ: 628-1064x600x500 мм

ПОДКЛЮЧЕНИЕ

- Мощность подключения 136 Вт
- Кабель длиной 130 см с евровилкой

ДОПОЛНИТЕЛЬНЫЕ ПРИНАДЛЕЖНОСТИ

- Комплект для работы вытяжки в режиме циркуляции Z 5101X5
- Сменный угольный фильтр Z 5101X1
- Комплект CleanAir для работы вытяжки в режиме циркуляции Z 5270X0

D 76MR22 N1

ВЫТЯЖКА ДЛЯ НАСТЕННОГО МОНТАЖА

- Возможность работы в режиме отвода воздуха или циркуляции
- Система монтажа EASy
- Механическое управление, кулисные переключатели
- 3 ступени мощности
- Максимальная производительность на интенсивной ступени до 460 м³/ч (по DIN/EN 61591)
- Уровень шума: 46 - 53 - 62 dB(A) (на 1 pW, по DIN/EN 60704-2-13)
- Акустическое давление: 32 – 39 – 48 db(A), (на 20 µPa по DIN/EN 60704-2-13)
- Металлический жироулавливающий фильтр, пригодный для мытья в посудомоечной машине
- Галогенное освещение 2 x 20 Вт
- Освещенность 338 лк
- Штуцер для отвода воздуха диаметром 120 / 150 мм.
- Класс энергоэффективности D
- Сделано в Германии

РАЗМЕРЫ

- Размеры (отвод воздуха) ВхШхГ: 628-954x600x500 мм
- Размеры (циркуляция) ВхШхГ: 628-1064x600x500 мм

ПОДКЛЮЧЕНИЕ

- Мощность подключения 170 Вт
- Кабель длиной 130 см с евровилкой

ДОПОЛНИТЕЛЬНЫЕ ПРИНАДЛЕЖНОСТИ

- Комплект для работы вытяжки в режиме циркуляции Z 5101X5
- Сменный угольный фильтр Z 5101X1
- Комплект CleanAir для работы вытяжки в режиме циркуляции Z 5270X0

D 76B21 N1

ВЫТЯЖКА ДЛЯ НАСТЕННОГО МОНТАЖА

- Возможность работы в режиме отвода или циркуляции
- Механическое управление
- 3 ступени мощности
- Максимальная производительность на интенсивной ступени до 450 м³/ч (по DIN/EN 61591)
- Кулисные переключатели
- Уровень шума: 52-58-63 дБ (на 1 pW, по DIN/EN 60704-2-13)
- Акустическое давление: 38-44-48 dba (по DIN/EN 60704-2-13)
- Металлический жироулавливающий фильтр, пригодный для мытья в посудомоечной машине
- Галогенное освещение 2 x 30 Вт
- Класс энергоэффективности D
- Сделано в Германии

РАЗМЕРЫ

- Размеры (отвод воздуха) ВхШхГ: 628-954x600x500 мм
- Размеры (циркуляция) ВхШхГ: 628-1064x600x500 мм

ПОДКЛЮЧЕНИЕ

- Мощность подключения 160 Вт
- Кабель длиной 130 см с евровилкой

ДОПОЛНИТЕЛЬНЫЕ ПРИНАДЛЕЖНОСТИ

- Комплект для работы вытяжки в режиме циркуляции Z 5101X5
- Сменный угольный фильтр Z 5101X1

D 4692 X0

ВЫТЯЖКА С ПЛОСКИМ ВЫДВИЖНЫМ ЭКРАНОМ

- Возможность работы в режиме отвода воздуха или циркуляции
- Vario-пульт управления
- Выдвижной экран с возможностью декорирования мебельной планкой или декоративной планкой Neff (см. дополнительные принадлежности)
- Автоматический режим (регулировка мощности при помощи ультразвукового сенсора)
- Система двойной каскадной фильтрации
- Высокая производительность с точной регулировкой мощности благодаря электронному управлению
- Управление с помощью клавиш (3 ступени мощности + интенсивная ступень)
- 7-сегментный дисплей с индикацией уровня мощности
- 2 мотора суммарной мощностью 200 Вт
- Интенсивная ступень с автоматическим отключением
- Функции «Остаточный ход», «Интервальное включение»
- Производительность на интенсивной ступени до 700 м³/ч (по DIN/EN 61591)
- Уровень шума: 46-51-55 дБ (на 1 pW, по DIN/EN 60704-2-13)
- Акустическое давление: 34-39-43 dba (по DIN/EN 60704-2-13)
- Дополнительная шумоизоляция
- Металлический жироулавливающий фильтр, пригодный для мытья в посудомоечной машине
- Независимые индикаторы насыщения металлического жироулавливающего и угольного фильтров
- Освещение: 2 галогенные лампы (2 x 20 Вт)
- Функции Softlight® и Dimm с бесступенчатой регулировкой яркости освещения
- Для встраивания в навесной шкаф шириной 60 см
- Класс энергоэффективности C
- Сделано в Германии

РАЗМЕРЫ

- Размеры (отвод воздуха) ВхШхГ: 465x597x273 мм

ПОДКЛЮЧЕНИЕ

- Мощность подключения 240 Вт
- Кабель длиной 130 см с евровилкой

ДОПОЛНИТЕЛЬНЫЕ ПРИНАДЛЕЖНОСТИ

- Комплект для работы вытяжки в режиме циркуляции Z 5144 X5
- Декоративная планка «нержавеющая сталь» с логотипом Z 5776 N0
- Декоративная планка «нержавеющая сталь» с вырезом для Vario-пульта Z 5786 N0

D 4644 X0

ВЫТЯЖКА С ПЛОСКИМ ВЫДВИЖНЫМ ЭКРАНОМ

- Возможность работы в режиме отвода воздуха или циркуляции
- Выдвижной экран с возможностью декорирования мебельной планкой или декоративной планкой Neff (см. дополнительные принадлежности)
- Управление с помощью кулисных переключателей, 3 ступени мощности
- Производительность до 400 м³/ч (по DIN/EN 61591)
- Уровень шума: 57-61-64 дБ (на 1 pW, по DIN/EN 60704-2-13)
- Акустическое давление: 45-49-52 dba (по DIN/EN 60704-2-13)
- Металлический жироулавливающий фильтр, пригодный для мытья в посудомоечной машине
- Освещение: 2 галогенные лампы (2 x 30 Вт)
- Для встраивания в навесной шкаф шириной 60 см
- Класс энергоэффективности D
- Сделано в Германии

РАЗМЕРЫ

- Размеры (отвод воздуха) ВхШхГ: 354x598x280 мм

ПОДКЛЮЧЕНИЕ

- Мощность подключения 160 Вт
- Кабель длиной 130 см с евровилкой

ДОПОЛНИТЕЛЬНЫЕ ПРИНАДЛЕЖНОСТИ

- Комплект для работы вытяжки в режиме циркуляции Z 5143 X5
- Декоративная планка «нержавеющая сталь» с логотипом Z 5776 N0

D 57ML66 N0

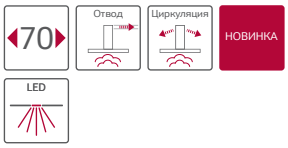

ВСТРАИВАЕМАЯ ВЫТЯЖКА

- Возможность работы в режиме отвода воздуха или циркуляции
- Электронное управление, кнопки
- 3 ступени мощности + интенсивный режим
- Максимальная производительность на интенсивной ступени до 770 м³/ч (по DIN/EN 61591)
- Дисплей с индикацией уровня мощности
- Автоматическое отключение интенсивного режима
- Функция «Остаточный ход»
- Интервальный режим AirFresh
- Уровень шума: 42 - 55 - 65 - 72 dB(A) (на 1 pW, по DIN/EN 60704-2-13)
- Акустическое давление: 28 – 41 – 51 - 58 db(A), (на 20 µPa по DIN/EN 60704-2-13)
- Отвод воздуха по краям
- Пластина из полированной стали поверх жироулавливающего фильтра
- Индикация насыщения металлического жироулавливающего фильтра
- LED освещение 2 x 1 Вт
- Освещенность 244 лк
- Штуцер для отвода воздуха диаметром 120 / 150 мм.
- Заслонка обратного напора
- Класс энергоэффективности A
- Сделано в Италии

РАЗМЕРЫ

- Размеры (отвод воздуха) ВхШхГ: 418x700x300 мм
- Размеры (циркуляция) ВхШхГ: 418x700x300 мм

ПОДКЛЮЧЕНИЕ

- Мощность подключения 272 Вт
- Кабель длиной 150 см с евровилкой

ДОПОЛНИТЕЛЬНЫЕ ПРИНАДЛЕЖНОСТИ

- Комплект для работы вытяжки в режиме циркуляции Z 5135X3
- Сменный угольный фильтр Z 5135X1

D 5855 X0

ВСТРАИВАЕМАЯ ВЫТЯЖКА

- Возможность работы в режиме отвода воздуха или циркуляции
- Управление с помощью переключателя, 3 ступени мощности + интенсивная ступень
- Производительность до 650 м³/ч (по DIN/EN 61591)
- Уровень шума: 50-56-59 дБ (на 1 pW, по DIN/EN 60704-2-13)
- Акустическое давление: 38-44-47 dba (по DIN/EN 60704-2-13)
- Металлический жироулавливающий фильтр, пригодный для мытья в посудомоечной машине
- Освещение: 2 галогенные лампы (2 x 20 Вт)
- Сделано в Германии

РАЗМЕРЫ

- Размеры (отвод воздуха) ВхШхГ: 255x730x380 мм

ПОДКЛЮЧЕНИЕ

- Мощность подключения 240 Вт
- Кабель длиной 130 см с евровилкой

ДОПОЛНИТЕЛЬНЫЕ ПРИНАДЛЕЖНОСТИ

- Угольный фильтр Z 5155 X0

D 55ML66 N0

ВСТРАИВАЕМАЯ ВЫТЯЖКА

- Возможность работы в режиме отвода воздуха или циркуляции
- Электронное управление, кнопки
- 3 ступени мощности + интенсивный режим
- Максимальная производительность на интенсивной ступени до 720 м³/ч (по DIN/EN 61591)
- Дисплей с индикацией уровня мощности
- Автоматическое отключение интенсивного режима
- Функция «Остаточный ход»
- Интервальный режим AirFresh
- Уровень шума: 44 - 57 - 67 - 72 dB(A) (на 1 pW, по DIN/EN 60704-2-13)
- Акустическое давление: 30 – 43 – 53 - 58 db(A), (на 20 µPa по DIN/EN 60704-2-13)
- Отвод воздуха по краям
- Пластина из полированной стали поверх жироулавливающего фильтра
- Индикация насыщения металлического жироулавливающего фильтра
- LED освещение 2 x 1 Вт
- Освещенность 244лк
- Штуцер для отвода воздуха диаметром 120 / 150 мм.
- Заслонка обратного напора
- Класс энергоэффективности A
- Сделано в Италии

РАЗМЕРЫ

- Размеры (отвод воздуха) ВхШхГ: 418x520x300 мм
- Размеры (циркуляция) ВхШхГ: 418x520x300 мм

ПОДКЛЮЧЕНИЕ

- Мощность подключения 272 Вт
- Кабель длиной 150 см с евровилкой

ДОПОЛНИТЕЛЬНЫЕ ПРИНАДЛЕЖНОСТИ

- Комплект для работы вытяжки в режиме циркуляции Z 5135X3
- Сменный угольный фильтр Z 5135X1

СХЕМЫ ВСТРАИВАНИЯ

I 79MT64 N1

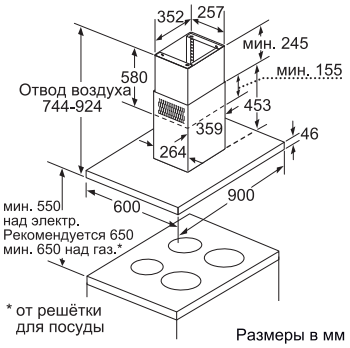

Размеры в мм

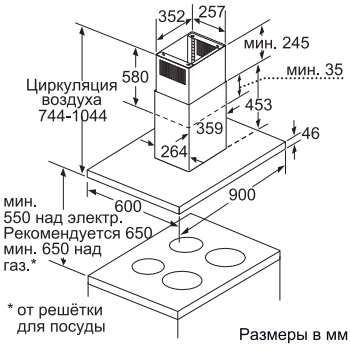

Размеры в мм

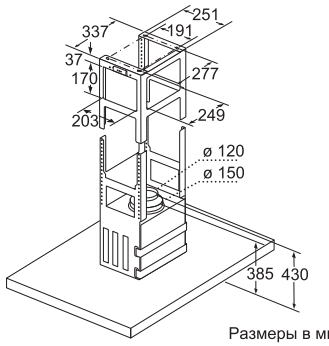

Размеры в мм

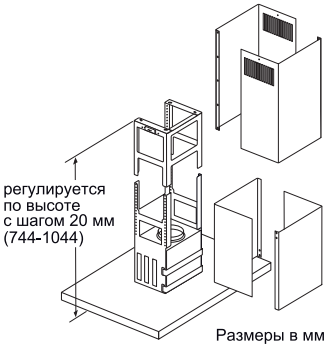

Размеры в мм

D 79MT64 N1

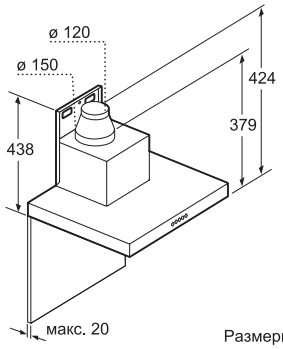

Размеры в мм

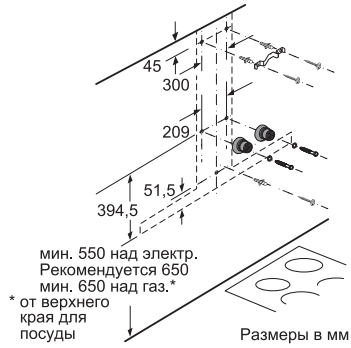

Размеры в мм

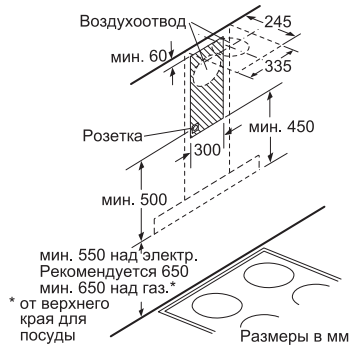

Размеры в мм

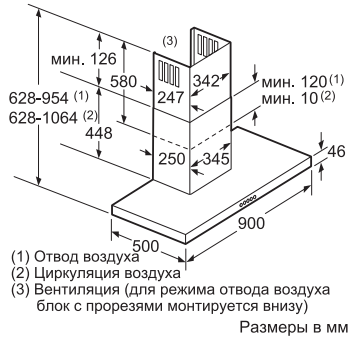

Размеры в мм

СХЕМЫ ВСТРАИВАНИЯ

D 79MH52 N1

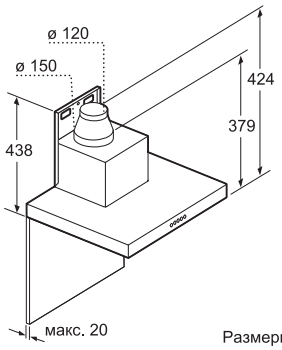

Размеры в мм

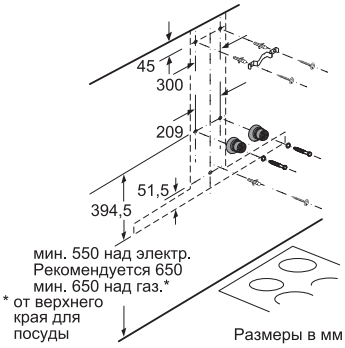

Размеры в мм

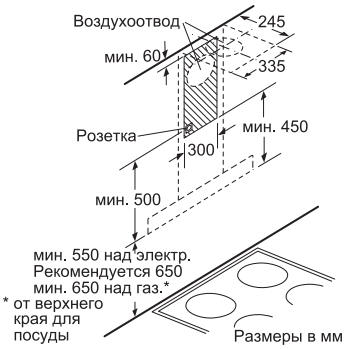

Размеры в мм

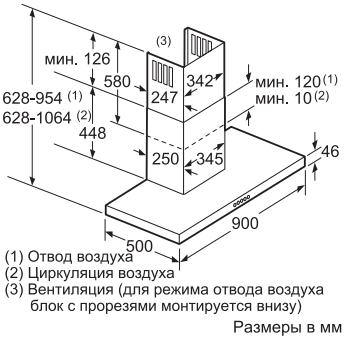

(1) Отвод воздуха
(2) Циркуляция воздуха
(3) Вентиляция (для режима отвода воздуха блок с прорезями монтируется внизу)

Размеры в мм

D 39MU86 N1

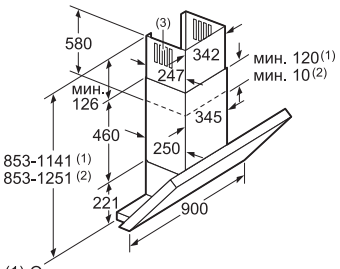

(1) Отвод воздуха
(2) Циркуляция воздуха
(3) Вентиляция (если вытяжка работает на отвод, монтируется внизу)

Размеры в мм

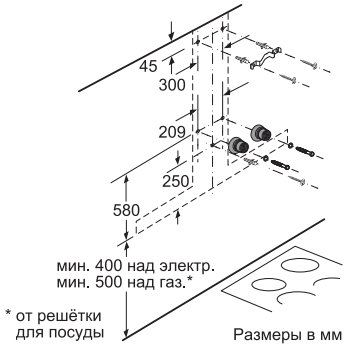

Размеры в мм

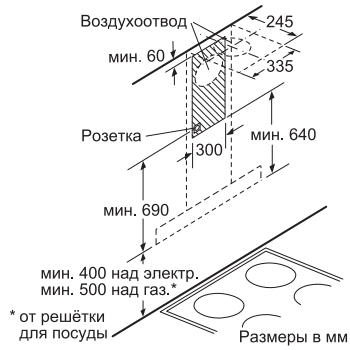

Размеры в мм

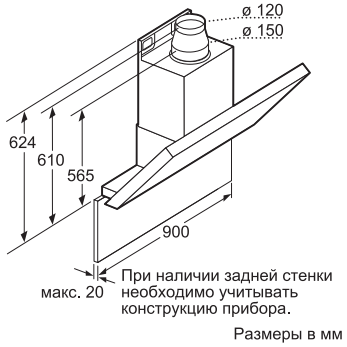

Размеры в мм

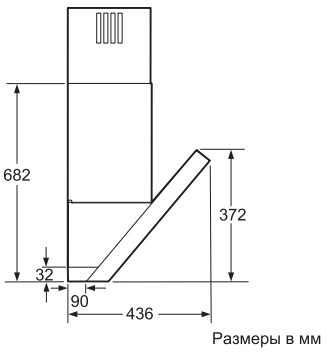

Размеры в мм

СХЕМЫ ВСТРАИВАНИЯ

D 39DT67 N0

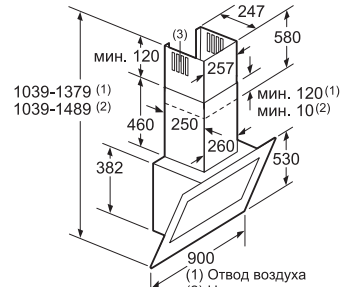

Размеры в мм

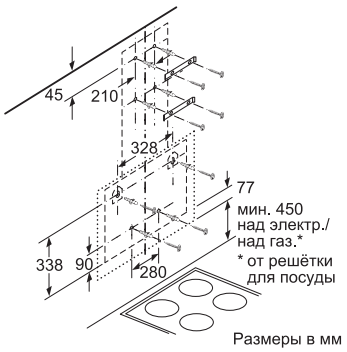

Размеры в мм

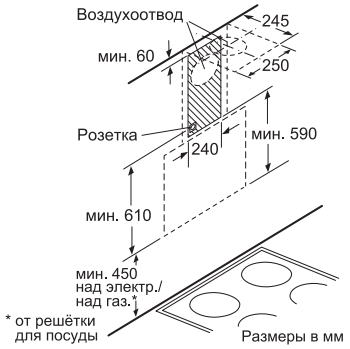

Размеры в мм

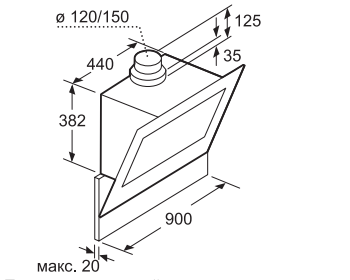

При наличии задней стенки необходимо учитывать конструкцию прибора.

Размеры в мм

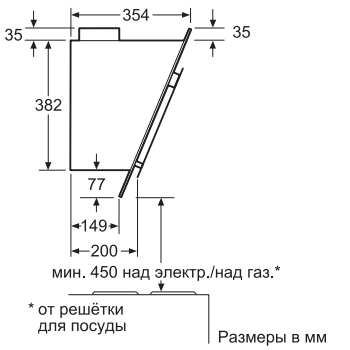

Размеры в мм

D 39MT64 N1

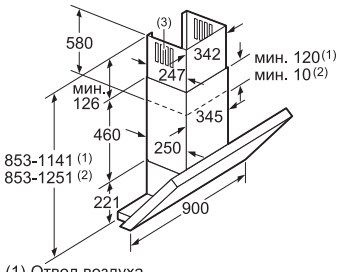

Размеры в мм

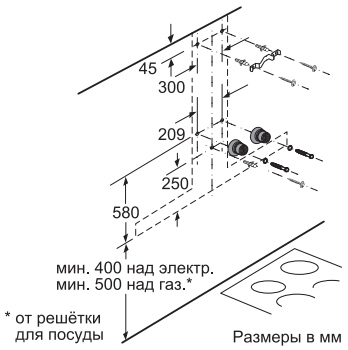

Размеры в мм

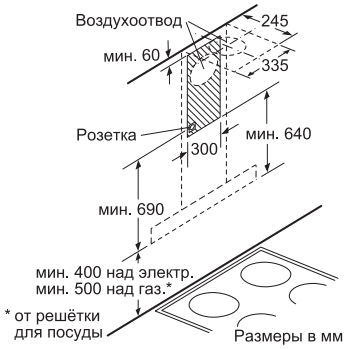

Размеры в мм

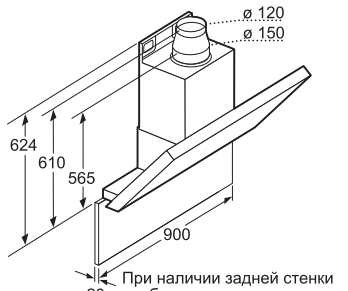

При наличии задней стенки необходимо учитывать конструкцию прибора.

Размеры в мм

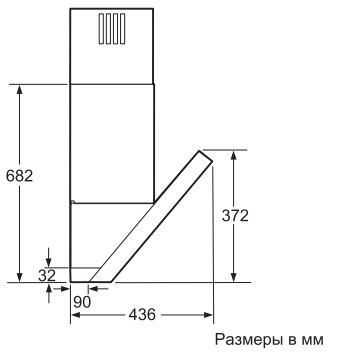

Размеры в мм

D 39GL64 N0

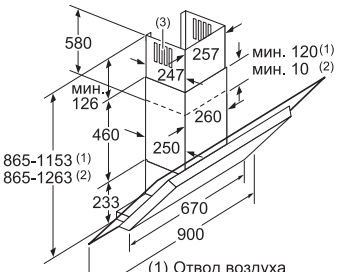

Размеры в мм

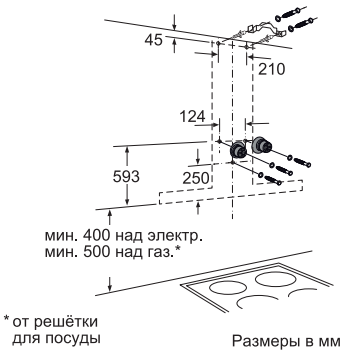

Размеры в мм

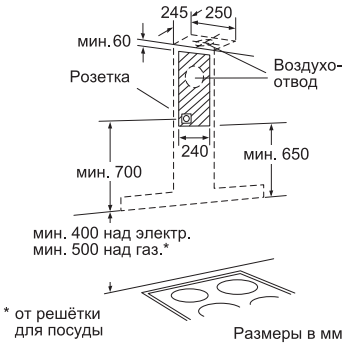

Размеры в мм

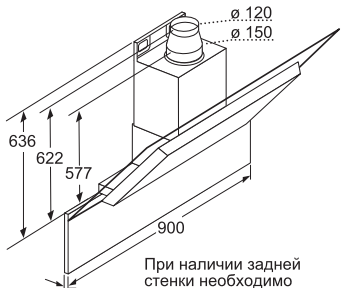

При наличии задней стенки необходимо учитывать конструкцию прибора.

Размеры в мм

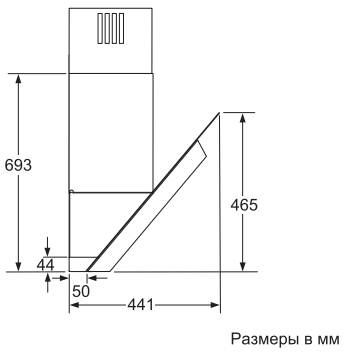

Размеры в мм

СХЕМЫ ВСТРАИВАНИЯ

D 79FL86 N0

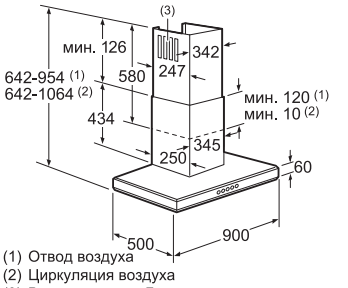

(1) Отвод воздуха
(2) Циркуляция воздуха
(3) Выход воздуха. Для режима отвода воздуха блок с прорезями монтируется внизу

Размеры в мм

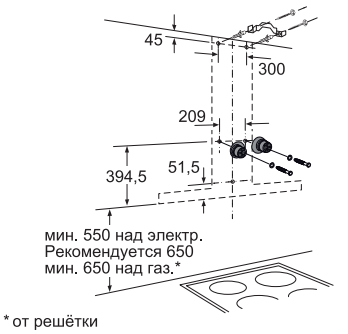

* от решётки для посуды

Размеры в мм

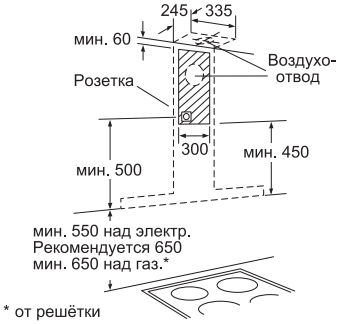

* от решётки для посуды

Размеры в мм

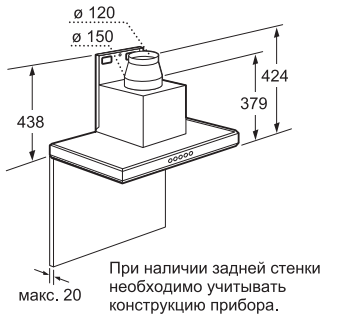

При наличии задней стенки необходимо учитывать конструкцию прибора.

Размеры в мм

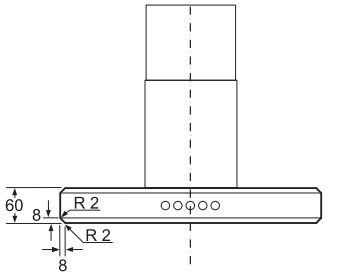

Размеры в мм

D 89DK62 N0

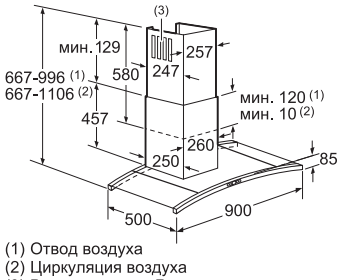

(1) Отвод воздуха
(2) Циркуляция воздуха
(3) Выход воздуха. Для режима отвода воздуха блок с прорезями монтируется внизу

Размеры в мм

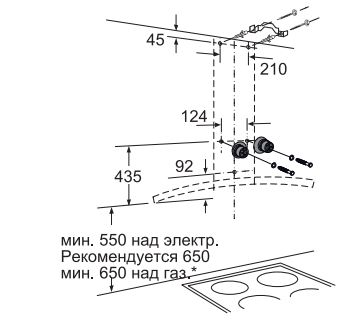

* от решётки для посуды

Размеры в мм

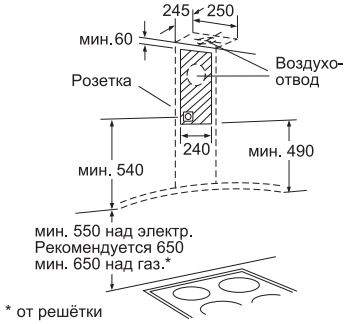

* от решётки для посуды

Размеры в мм

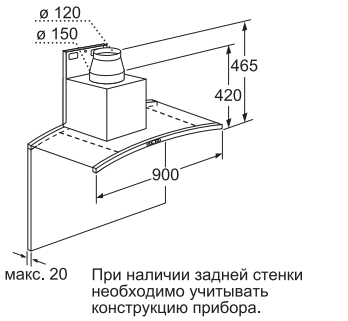

При наличии задней стенки необходимо учитывать конструкцию прибора.

Размеры в мм

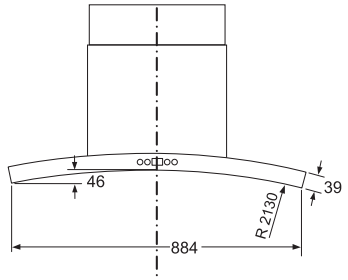

Размеры в мм

D 89EH52 N0

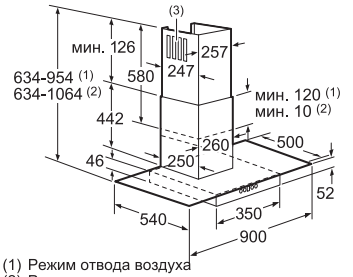

(1) Режим отвода воздуха
(2) Режим циркуляции воздуха
(3) Выход воздуха. Для режима отвода воздуха блок с прорезями монтируется внизу

Размеры в мм

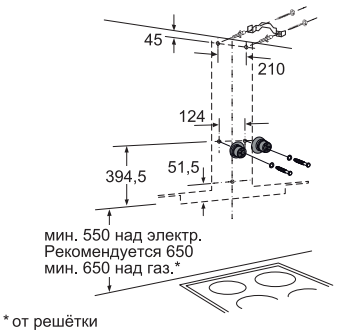

* от решётки для посуды

Размеры в мм

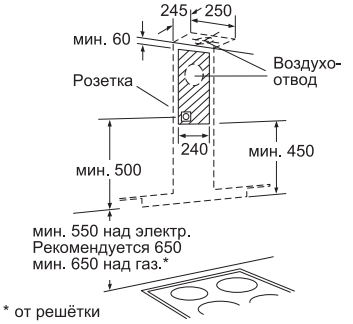

* от решётки для посуды

Размеры в мм

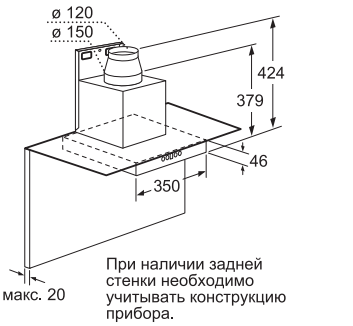

При наличии задней стенки необходимо учитывать конструкцию прибора.

Размеры в мм

СХЕМЫ ВСТРАИВАНИЯ

D 36DT57 N0

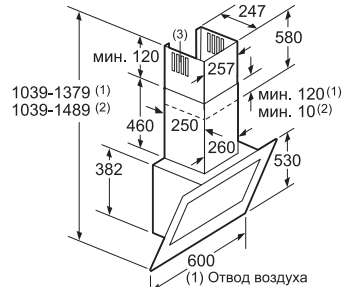

(1) Отвод воздуха
(2) Циркуляция воздуха
(3) Вентиляция (если вытяжка работает на отвод, монтируется внизу)

Размеры в мм

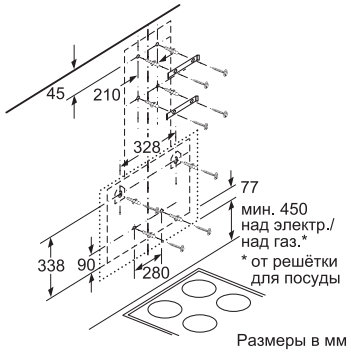

Размеры в мм

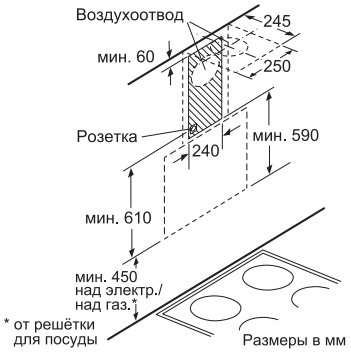

Размеры в мм

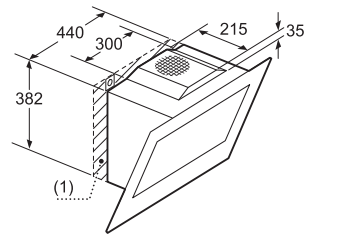

(1) положение для розетки

Режим циркуляции воздуха доступен также при отсутствии камина

Размеры в мм

Размеры в мм

D 36E49 S0

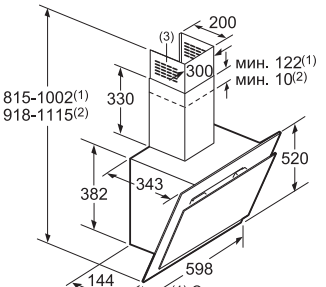

(1) Отвод воздуха
(2) Циркуляция воздуха
(3) Вентиляция (если вытяжка работает на отвод, монтируется внизу)

Размеры в мм

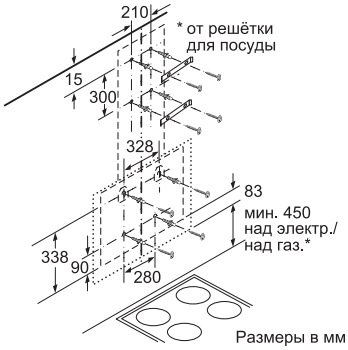

Размеры в мм

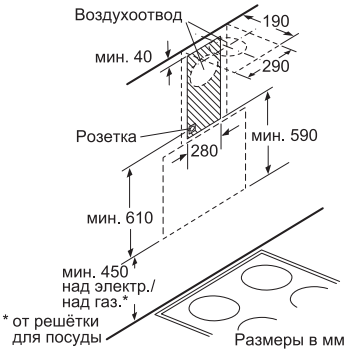

Размеры в мм

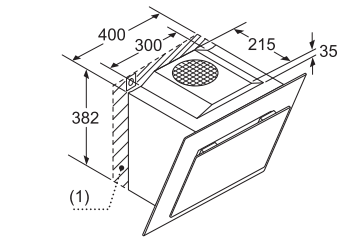

(1) положение для розетки

Режим рециркуляции возможен также без вытяжной трубы.
Требуется использование базового комплекта Z5135X4.

Размеры в мм

Размеры в мм

D 86DK62 N0

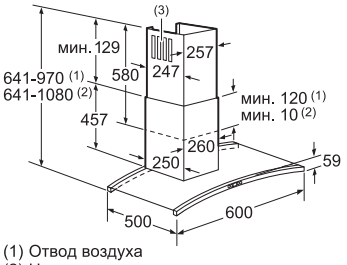

(1) Отвод воздуха
(2) Циркуляция воздуха
(3) Выход воздуха. Для режима отвода воздуха блок с прорезями монтируется внизу

Размеры в мм

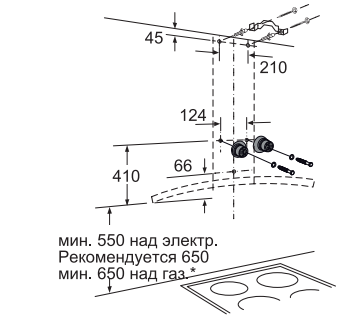

Размеры в мм

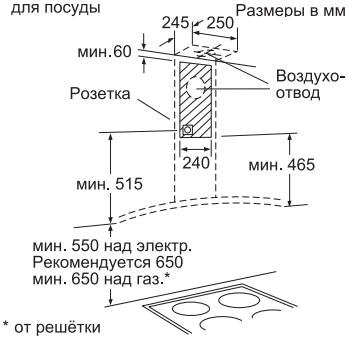

Размеры в мм

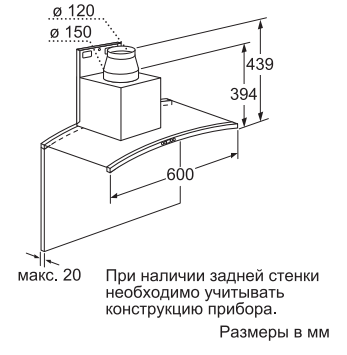

При наличии задней стенки необходимо учитывать конструкцию прибора.

Размеры в мм

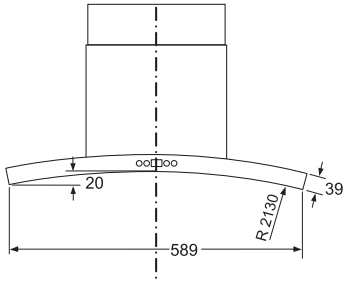

Размеры в мм

D 86EH52 N0

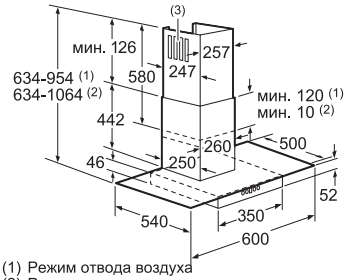

(1) Режим отвода воздуха
(2) Режим циркуляции воздуха
(3) Выход воздуха. Для режима отвода воздуха блок с прорезями монтируется внизу

Размеры в мм

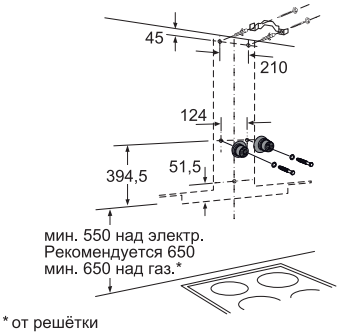

Размеры в мм

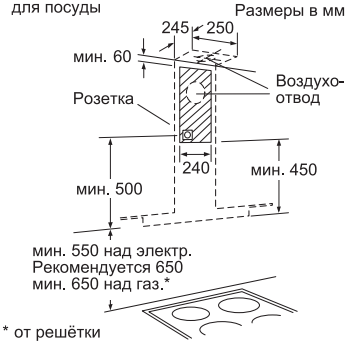

Размеры в мм

При наличии задней стенки необходимо учитывать конструкцию прибора.

Размеры в мм

СХЕМЫ ВСТРАИВАНИЯ

D 76MT64 N1

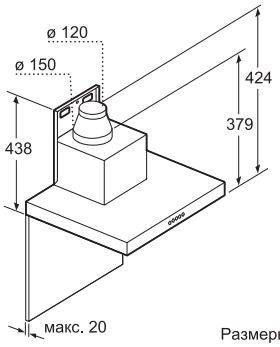

Размеры в мм

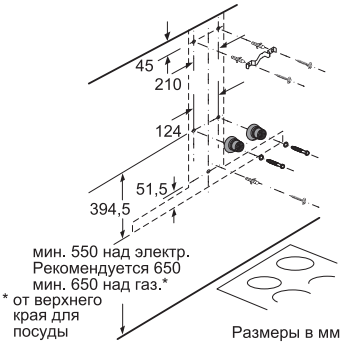

Размеры в мм

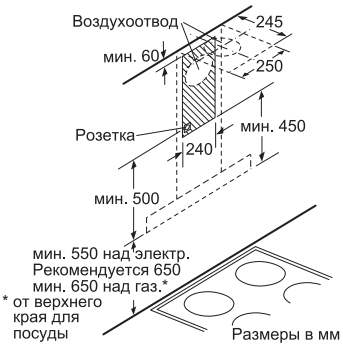

Размеры в мм

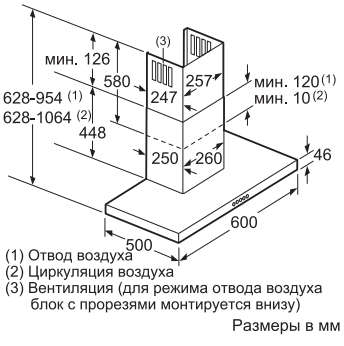

Размеры в мм

D 76MH52 N1

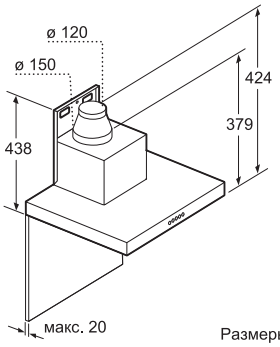

Размеры в мм

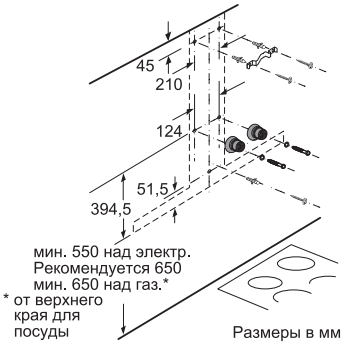

Размеры в мм

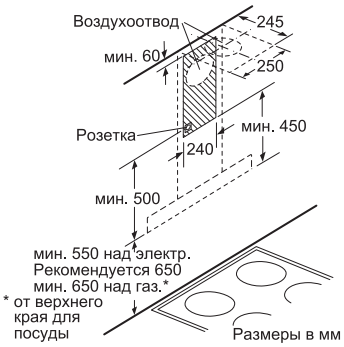

Размеры в мм

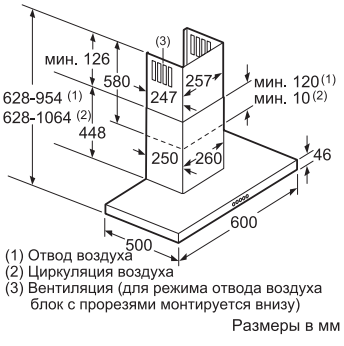

Размеры в мм

D 76MR22 N1

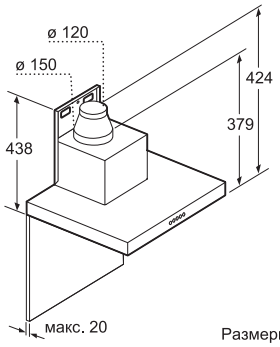

Размеры в мм

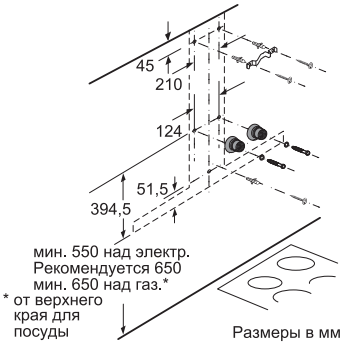

Размеры в мм

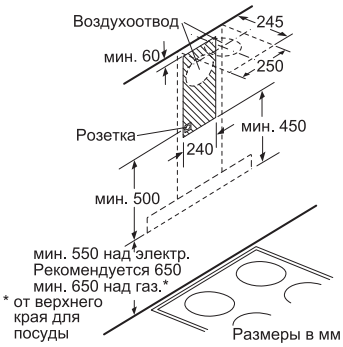

Размеры в мм

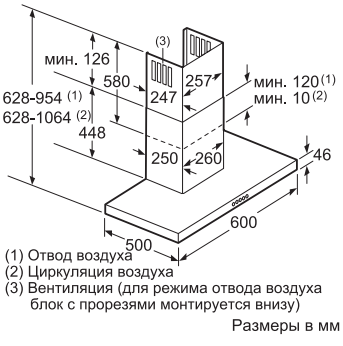

Размеры в мм

D 76B21 N1

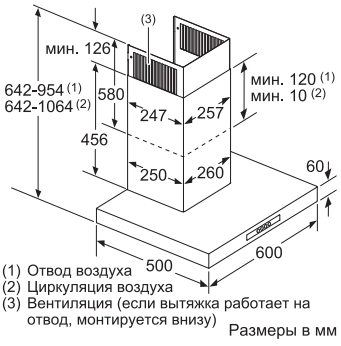

Размеры в мм

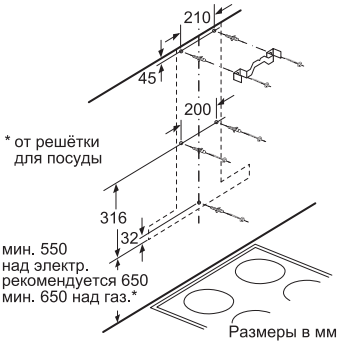

Размеры в мм

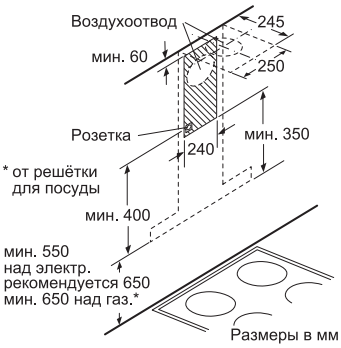

Размеры в мм

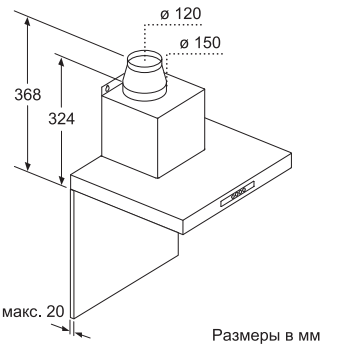

Размеры в мм

СХЕМЫ ВСТРАИВАНИЯ

D 4692 X0

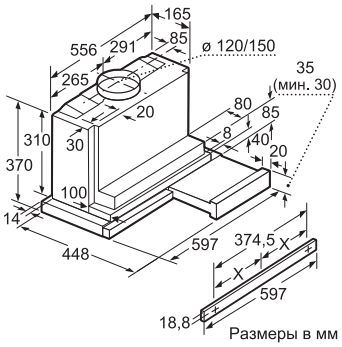

Размеры в мм

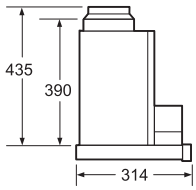

Размеры в мм

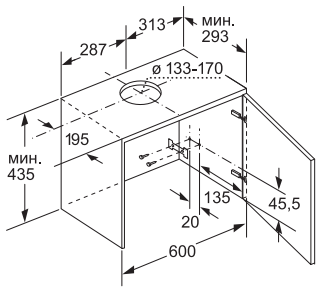

Размеры в мм

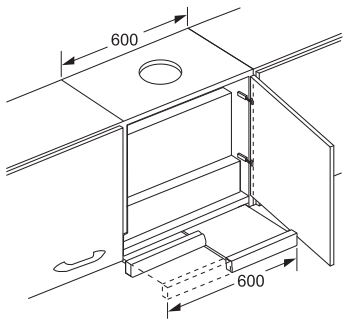

Размеры в мм

D 4644 X0

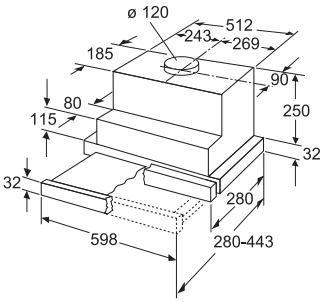

Размеры в мм

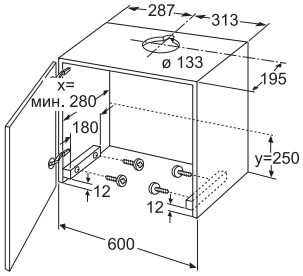

Размеры в мм

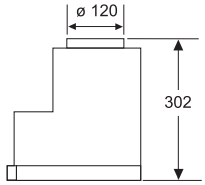

Размеры в мм

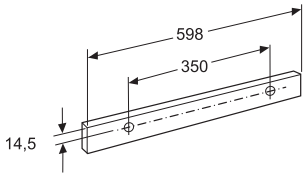

Размеры в мм

СХЕМЫ ВСТРАИВАНИЯ

D 57ML66 N0

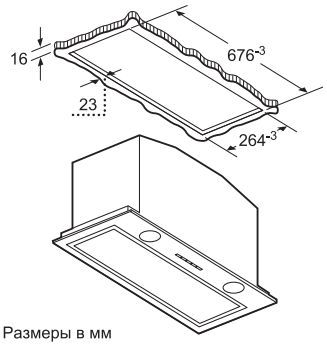

Размеры в мм

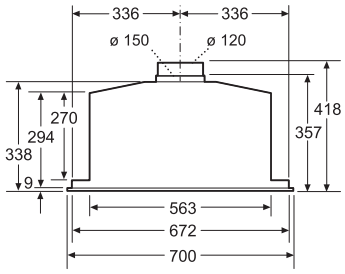

Размеры в мм

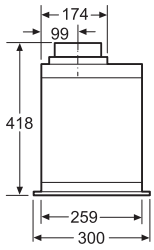

Размеры в мм

D 5855 X0

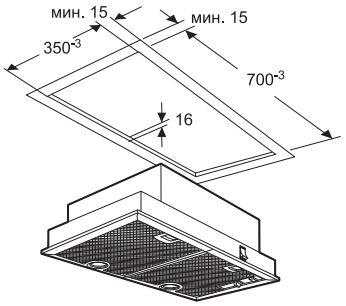

Размеры в мм

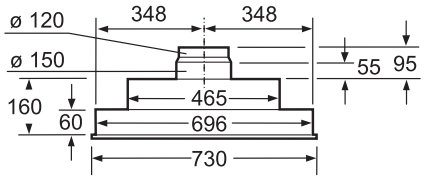

Размеры в мм

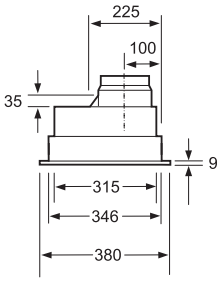

Размеры в мм

D 55ML66 N0

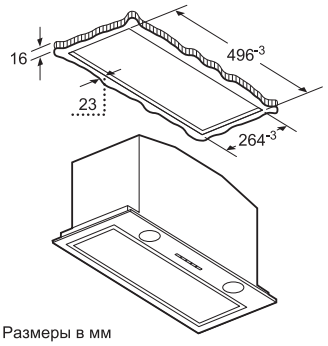

Размеры в мм

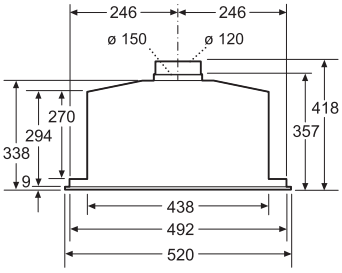

Размеры в мм

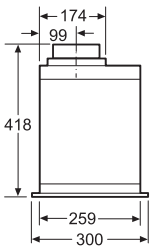

Размеры в мм

ПОМЫТЬ ПОСУДУ – НЕ ПРОБЛЕМА. СДЕЛАТЬ ЭТО ТИХО – ТОЖЕ

ПОСУДОМОЕЧНЫЕ МАШИНЫ

ПОСУДОМОЕЧНЫЕ МАШИНЫ 086–095
Полновстраиваемые посудомоечные машины 60 см 090–091
Полновстраиваемые посудомоечные машины 45 см .. 092–093
Встраиваемая компактная посудомоечная машина 093
Схемы встраивания 094–095

5 ПРИЧИН КУПИТЬ ПОСУДОМОЕЧНУЮ МАШИНУ NEFF

Блестящие результаты по всем показателям

Посудомоечная машина Neff является неотъемлемой частью кухни – незаменимая, надежная и высокопроизводительная, она станет приятным завершением ваших кулинарных фантазий. Вы можете готовить и наслаждаться процессом, а мытье грязной посуды доверить профессионалу Neff.

1. **ПРОГРАММА «CHEF 70°»** – комбинация 3-х программ (интенсивная программа, интенсивная зона, экстра сушка) для достижения безупречного результата мытья. Посуда в программе «Chef 70°» моется при температуре до 73 °C с интенсивной обработкой паром и повышенным давлением воды в нижнем коробе.

2. **ZEOLITH®** – цеолитная сушка. Абсолютным новшеством является применение минерала цеолита в посудомоечных машинах Neff. Премиальное качество сушки и никакого выхода пара при открывании посудомоечной машины по окончании ее работы. Цеолит сохраняет свою эффективность в течение всего срока эксплуатации посудомоечной машины.

3. **ФУНКЦИЯ TIME LIGHT** полностью заменяет скрытый на время работы дисплей прибора, проецируя всю необходимую информацию – текущую стадию мытья посуды, выбранную программу и функции, а также оставшееся до окончания программы время – прямо на пол кухни!

4. **НОВЫЕ КОРОБА VARIO FLEX PRO®** предоставляют еще больше возможностей для размещения посуды в верхнем и нижнем коробах. При помощи специальных упоров можно надежно разместить до 18 бокалов или, сложив направляющие для тарелок в верхнем и нижнем коробах, можно разместить кастрюли, сковороды и крупные салатницы.

5. **АВТОМАТИЧЕСКИЕ ПРОГРАММЫ** Лучший результат мытья при экономии воды и электроэнергии. Количество расходуемой воды и ее температура, а также время мытья будут рассчитываться индивидуально системой чувствительных сенсоров в зависимости от степени загрязнения посуды.

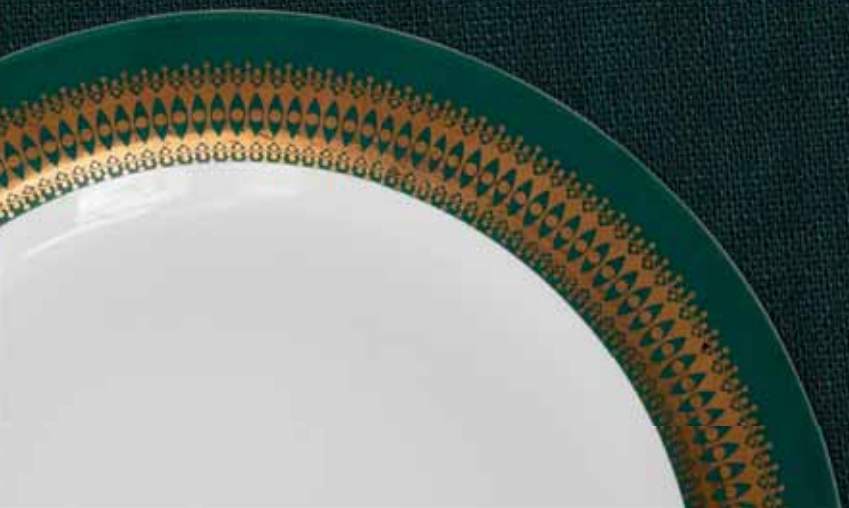

КОРОБА VARIO FLEX PRO®: еще больший комфорт, еще больше складывающихся направляющих для тарелок и упоров для бокалов. Neff всегда удивляет новинками: кастрюли, сковороды, формы для запекания, салатницы, миски и даже большие бокалы на высокой ножке – для всего найдется место.

DOOR-OPENING SENSOR – премиальное решение, созданное специально для тех случаев, когда вы решили отказаться от использования ручек. Door-opening sensor – откроет дверь посудомоечной машины в ответ на легкое прикосновение.

EMOTION LIGHT® – инновационная система освещения внутреннего пространства, привносит эстетику в облик посудомоечной машины.

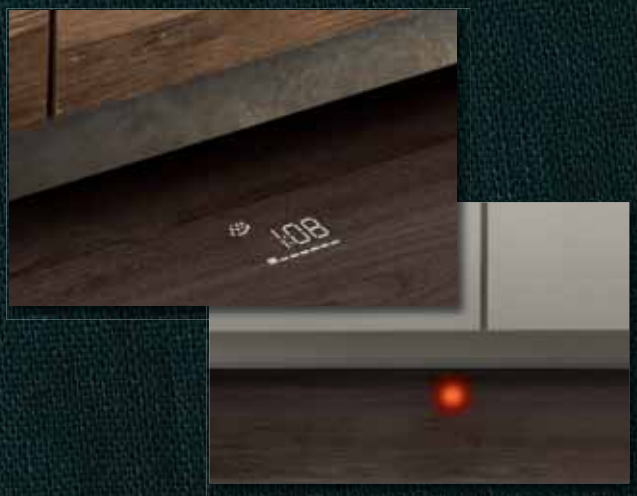

ФУНКЦИЯ TIME LIGHT полностью заменяет скрытый на время работы дисплей прибора, проецируя всю необходимую информацию прямо на пол кухни!

INFO LIGHT – индикатор процесса мытья посуды с проекцией на пол, чтобы вы знали, когда процесс будет завершен.

S 517P80X 1R

60

НОВИНКА

ПОЛНОВСТРАИВАЕМАЯ ПОСУДОМОЕЧНАЯ МАШИНА

- Вместимость - 13 комплектов посуды
- Параметры потребления: 9.5 л/0.73 кВт/ч
- Уровень шума: 42 дБ (40дБ ночная программа)
- 8 Программ для мытья посуды: Авто 35-45 С°, Авто 45-65 С°, Авто 65-75 С°, CHEF 70 С°, Эко 50 С°, Ночная программа 50 С°, Быстрая 45 С°, Предварительное ополаскивание
- 5 специальных функций: 1/2 загрузки, Shine & Dry, Гигиена плюс, VarioSpeed Plus, IntensiveZone
- Проточный водонагреватель - безопасное мытье пластиковой и хрупкой посуды. Увеличенный полезный объем моечной камеры.
- Технология сушки Zeolite -Инновационная технология сушки, позволяющая экономить электроэнергию и время! Новые посудомоечные машины Neff имеют специальный контейнер, наполненный минералами, способными удерживать влагу (Zeolite). На стадии сушки воздух переносит влагу с посуды на Цеолит, при поглощении влаги Цеолит выделяет тепло. На стадии мытья Цеолит высушивается.
- DosageAssist – удобный эргономичный отсек в верхнем коробе для более эффективного растворения и использования моющего средства на каждом из этапов программы
- EcoSilence Drive - тихий и долговечный инверторный мотор нового поколения
- Всеми режимами управляет мощный процессор с помощью системы чувствительных сенсоров: Aqua-Sensor, Датчик загрузки
- Автоматика «3 в 1» – Автоматическое распознавание типа моющего средства – результат мытья не зависит от типа моющего средства
- Теплообменник - самое бережное отношение к хрупкой посуде
- Технология попеременной подачи воды
- Электроника регенерирования - оптимальный уровень жесткости воды
- Короба премиум-класса VarioFlexPro - максимально гибкие возможности для различных вариантов загрузок кастрюль, сковородок, обычной посуды, высоких бокалов и столовых приборов
- Самоочищающийся фильтр
- Сенсорная панель управления Touch control
- EmotionLight - система освещения внутреннего пространства
- TFT-дисплей высокого разрешения
- Акустический сигнал окончания хода программы
- TimeLight – проецирование информационного дисплея на пол
- Цветной дисплей
- Таймер запуска 1-24 ч
- Электронные индикаторы наличия соли и ополаскивателя
- Новый дизайн коробов с элементами «Touchpoints» –все возможности регулировки коробов выделены цветом
- Переставляемый по высоте верхний короб с системой RackMatic-3 и полным выдвижением
- Складные направляющие для тарелок в верхнем коробе (6)
- FLIPTINES Многофункциональные направляющие для глубокой посуды в нижнем коробе.(8)
- Полка для длинных ножей в верхнем коробе
- Корзина для столовых приборов в нижнем коробе
- 2 полки для кухонной утвари в нижнем коробе
- Дополнительный фиксатор для мытья бокалов в нижнем коробе
- Система защиты от протечек Aquastop с гарантией на весь срок службы прибора
- TouchAssist - посудомоечная машина, которая сама откроет дверцу, в ответ на Ваше легкое прикосновение.
- Система защиты стекла
- Задние ножки, регулируемые по высоте спереди
- Насадка для мытья противней - идеальна для мытья противней и других крупных предметов.
- Металлическая пластина на столешницу для защиты от пара
- Сделано в Германии

РАЗМЕРЫ НИШИ ДЛЯ ВСТРАИВАНИЯ (ВХШХГ):

- 81,5–87,5 x 60,0 x 55,0 см

S 51M69X1 RU

60

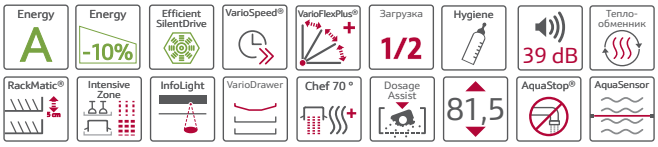

ПОЛНОВСТРАИВАЕМАЯ ПОСУДОМОЕЧНАЯ МАШИНА

- Вместимость - 14 комплектов посуды
- Параметры потребления: 10 л/0.97 кВт/ч
- Уровень шума: 39 ДБ
- 6 программ: CHEF 70 С°, Авто 45-65 С°, Эко 50 С°, Деликатная 40 С°, Быстрая 45 С°, Предварительное ополаскивание
- 4 специальные функции: 1/2 загрузки, VarioSpeed®, IntensiveZone, Гигиена
- Проточный водонагреватель - безопасное мытье пластиковой и хрупкой посуды. Увеличенный полезный объем моечной камеры.
- DosageAssist – удобный эргономичный отсек в верхнем коробе для более эффективного растворения и использования моющего средства на каждом из этапов программы
- EcoSilence Drive - тихий и долговечный инверторный мотор нового поколения
- Всеми режимами управляет мощный процессор с помощью системы чувствительных сенсоров: Aqua-Sensor, Датчик загрузки
- Автоматика «3 в 1» – Автоматическое распознавание типа моющего средства – результат мытья не зависит от типа моющего средства
- Теплообменник- самое бережное отношение к хрупкой посуде
- Технология попеременной подачи воды
- Электроника регенерирования - оптимальный уровень жесткости воды
- Самоочищающийся фильтр
- Акустический сигнал окончания хода программы
- Индикация времени до окончания хода программы
- Таймер запуска 1-24 ч
- Электронные индикаторы наличия соли и ополаскивателя
- Короба премиум-класса VarioFlexPlus - максимально гибкие возможности для различных вариантов загрузок кастрюль, сковородок, обычной посуды, высоких бокалов и столовых приборов
- VarioDrawer - третий уровень загрузки. Заменяет корзину для столовых приборов. Располагается над верхним коробом.
- Переставляемый по высоте верхний короб с системой RackMatic-3 и полным выдвижением
- Складные направляющие для тарелок в верхнем коробе (6)
- Складывающиеся направляющие для тарелок в нижнем коробе (6x)
- Полочки для чашек в верхнем коробе (2 шт.)
- 2 полки для кухонной утвари в нижнем коробе
- Дополнительный фиксатор для мытья бокалов в нижнем коробе
- Система защиты от протечек Aquastop с гарантией на весь срок службы прибора
- Блокировка от детей
- Замок ServoSchloss - для удобного открывания и закрывания двери, с доводчиком.
- Система защиты стекла
- Задние ножки, регулируемые по высоте спереди
- Насадка для мытья противней - идеальна для мытья противней и других крупных предметов.
- Металлическая пластина на столешницу для защиты от пара
- Сделано в Германии

РАЗМЕРЫ НИШИ ДЛЯ ВСТРАИВАНИЯ (ВХШХГ):

- 81,5–87,5 x 60,0 x 55,0 см

S 52M65X4 RU

60

ПОЛНОВСТРАИВАЕМАЯ ПОСУДОМОЕЧНАЯ МАШИНА

- Вместимость - 13 комплектов посуды
- Параметры потребления: 9.5 л/0.92 кВт/ч
- Уровень шума: 42 ДБ
- 6 программ: CHEF 70 C°, Авто 45-65 C°, Эко 50 C°, Деликатная 40 C°, Быстрая 45 C°, Предварительное ополаскивание
- 4 специальные функции: 1/2 загрузки, IntensiveZone, Гигиена плюс, VarioSpeed Plus
- Проточный водонагреватель - безопасное мытье пластиковой и хрупкой посуды
- DosageAssist
- EcoSilence Drive - тихий и долговечный инверторный мотор нового поколения
- Всеми режимами управляет мощный процессор с помощью системы чувствительных сенсоров: Aqua-Sensor, Датчик загрузки
- Автоматика ""3 в 1""
- Теплообменник- самое бережное отношение к хрупкой посуде
- Технология попеременной подачи воды
- Электроника регенерирования - оптимальный уровень жесткости воды
- Самоочищающийся фильтр
- Акустический сигнал окончания хода программы
- InfoLight® проецирует на пол светящуюся точку, обозначающую, что запущена программа мытья.
- Индикация времени до окончания хода программы
- Таймер запуска 1-24 ч
- Электронные индикаторы наличия соли и ополаскивателя
- Короба премиум-класса VarioFlexPlus - максимально гибкие возможности для различных вариантов загрузок кастрюль, сковородок, обычной посуды, высоких бокалов и столовых приборов
- Переставляемый по высоте верхний короб с системой RackMatic-3 и полным выдвижением
- Складные направляющие для тарелок в верхнем коробе (6)
- Складывающиеся направляющие для тарелок в нижнем коробе (6x)
- Полка для длинных ножей в верхнем коробе
- Корзина для столовых приборов в нижнем коробе
- Полочки для чашек в верхнем коробе (2 шт.)
- 2 полки для кухонной утвари в нижнем коробе
- Дополнительный фиксатор для мытья бокалов в нижнем коробе
- Система защиты от протечек Aquastop с гарантией на весь срок службы прибора
- Блокировка от детей
- Система защиты стекла
- Задние ножки, регулируемые по высоте спереди
- Насадка для мытья противней - идеальна для мытья противней и других крупных предметов.
- Металлическая пластина на столешницу для защиты от пара
- Сделано в Германии

РАЗМЕРЫ НИШИ ДЛЯ ВСТРАИВАНИЯ (ВХШХГ):

- 86,5-92,5 x 60,0 x 55,0 см

S 51M65X4 RU

60

ПОЛНОВСТРАИВАЕМАЯ ПОСУДОМОЕЧНАЯ МАШИНА

- Вместимость - 13 комплектов посуды
- Параметры потребления: 9.5 л/0.92 кВт/ч
- Уровень шума: 42 ДБ
- 6 программ: CHEF 70 C°, Авто 45-65 C°, Эко 50 C°, Деликатная 40 C°, Быстрая 45 C°, Предварительное ополаскивание
- 4 специальные функции: 1/2 загрузки, IntensiveZone, Гигиена плюс, VarioSpeed Plus
- Проточный водонагреватель - безопасное мытье пластиковой и хрупкой посуды
- DosageAssist
- EcoSilence Drive - тихий и долговечный инверторный мотор нового поколения
- Всеми режимами управляет мощный процессор с помощью системы чувствительных сенсоров: Aqua-Sensor, Датчик загрузки
- Автоматика ""3 в 1""
- Теплообменник- самое бережное отношение к хрупкой посуде
- Технология попеременной подачи воды
- Электроника регенерирования - оптимальный уровень жесткости воды
- Самоочищающийся фильтр
- Индикация времени до окончания работы программы в минутах
- Акустический сигнал окончания хода программы
- InfoLight® проецирует на пол светящуюся точку, обозначающую, что запущена программа мытья.
- Таймер запуска 1-24 ч
- Электронные индикаторы наличия соли и ополаскивателя
- Короба премиум-класса VarioFlexPlus - максимально гибкие возможности для различных вариантов загрузок кастрюль, сковородок, обычной посуды, высоких бокалов и столовых приборов
- Переставляемый по высоте верхний короб с системой RackMatic-3 и полным выдвижением
- Складные направляющие для тарелок в верхнем коробе (6)
- Складывающиеся направляющие для тарелок в нижнем коробе (6x)
- Полка для длинных ножей в верхнем коробе
- Корзина для столовых приборов в нижнем коробе
- Полочки для чашек в верхнем коробе (2 шт.)
- 2 полки для кухонной утвари в нижнем коробе
- Дополнительный фиксатор для мытья бокалов в нижнем коробе
- Система защиты от протечек Aquastop с гарантией на весь срок службы прибора
- Блокировка от детей
- Система защиты стекла
- Задние ножки, регулируемые по высоте спереди
- Насадка для мытья противней - идеальна для мытья противней и других крупных предметов.
- Металлическая пластина на столешницу для защиты от пара
- Сделано в Германии

РАЗМЕРЫ НИШИ ДЛЯ ВСТРАИВАНИЯ (ВХШХГ):

- 81,5–87,5 x 60,0 x 55,0 см

S 51M50X1 RU

60

ПОЛНОВСТРАИВАЕМАЯ ПОСУДОМОЕЧНАЯ МАШИНА

- Вместимость - 13 комплектов посуды
- Параметры потребления: 9.5 л/0.92 кВт/ч
- Уровень шума: 46 ДБ
- Уровень шума на ночной программе 43дб
- 5программ: CHEF 70 C°, Авто 45-65 C°, Эко 50 C°, Ночная программа 50 C°, Быстрая 45 C°
- 2 специальные функции: 1/2 загрузки, VarioSpeed Plus
- Проточный водонагреватель - безопасное мытье пластиковой и хрупкой посуды.
- EcoSilence Drive - тихий и долговечный инверторный мотор нового поколения
- Всеми режимами управляет мощный процессор с помощью системы чувствительных сенсоров: Aqua-Sensor, Датчик загрузки
- Автоматика «3 в 1» – Автоматическое распознавание типа моющего средства – результат мытья не зависит от типа моющего средства
- Теплообменник- самое бережное отношение к хрупкой посуде
- Технология попеременной подачи воды
- Электроника регенерирования - оптимальный уровень жесткости воды
- Самоочищающийся фильтр
- Акустический сигнал окончания хода программы
- InfoLight® проецирует на пол светящуюся точку, обозначающую, что запущена программа мытья.
- Индикация времени до окончания хода программы
- Таймер запуска 1-24 ч
- Электронные индикаторы наличия соли и ополаскивателя
- Короба VarioFlex- больше возможностей для гибкого моделирования пространства коробов при загрузке
- Переставляемый по высоте верхний короб с системой RackMatic-3 и полным выдвижением
- Панель управления: нержавеющая сталь
- Складные направляющие для тарелок в верхнем коробе (2)
- Складные направляющие для тарелок в нижнем коробе (4)
- Полка для длинных ножей в верхнем коробе
- Корзина для столовых приборов в нижнем коробе
- Полочки для чашек в верхнем коробе (2 шт.)
- Система защиты от протечек Aquastop с гарантией на весь срок службы прибора
- Блокировка от детей
- Система защиты стекла
- Задние ножки, регулируемые по высоте спереди
- Насадка для мытья противней - идеальна для мытья противней и других крупных предметов.
- Металлическая пластина на столешницу для защиты от пара
- Сделано в Германии

РАЗМЕРЫ НИШИ ДЛЯ ВСТРАИВАНИЯ (ВХШХГ):

- 81,5–87,5 x 59,8 x 55 см

S 51L43X1 RU

60

ПОЛНОВСТРАИВАЕМАЯ ПОСУДОМОЕЧНАЯ МАШИНА

- Вместимость - 12 комплектов посуды
- Параметры потребления: 12 л/1.05 кВт/ч
- Уровень шума: 48 ДБ
- 4 программы: Интенсивная 70 С°, Авто 45-65 С°, Эко 50 С°, Быстрая 45 С°
- 2 специальные функции: IntensiveZone, 1/2 загрузки
- Проточный водонагреватель - безопасное мытье пластиковой и хрупкой посуды. Увеличенный полезный объем моечной камеры.
- DosageAssist
- EcoSilence Drive - тихий и долговечный инверторный мотор нового поколения
- Всеми режимами управляет мощный процессор с помощью системы чувствительных сенсоров: Aqua-Sensor, Датчик загрузки
- Автоматика «3 в 1» – Автоматическое распознавание типа моющего средства – результат мытья не зависит от типа моющего средства
- Технология попеременной подачи воды
- Электроника регенерирования - оптимальный уровень жесткости воды
- Самоочищающийся фильтр
- Акустический сигнал окончания хода программы
- InfoLight® проецирует на пол светящуюся точку, обозначающую, что запущена программа мытья.
- Индикация времени до окончания хода программы
- Таймер запуска 1-24 ч
- Электронные индикаторы наличия соли и ополаскивателя
- LED индикатор наличия соли
- Короба VarioFlex- больше возможностей для гибкого моделирования пространства коробов при загрузке разнообразной посуды
- Переставляемый по высоте верхний короб с системой RackMatic-3 и полным выдвижением
- Складные направляющие для тарелок в верхнем коробе (2)
- Складные направляющие для тарелок в нижнем коробе (4)
- Полка для длинных ножей в верхнем коробе
- Корзина для столовых приборов в нижнем коробе
- Полочки для чашек в верхнем коробе (2 шт.)
- Система защиты от протечек Aquastop с гарантией на весь срок службы прибора
- Система защиты стекла
- Задние ножки, регулируемые по высоте спереди
- Насадка для мытья противней - идеальна для мытья противней и других крупных предметов.
- Металлическая пластина на столешницу для защиты от пара
- Сделано в Польше

РАЗМЕРЫ НИШИ ДЛЯ ВСТРАИВАНИЯ (ВХШХГ):

- 81,5–87,5 x 60,0 x 55,0 см

S 58M58X1 RU

45

ПОЛНОВСТРАИВАЕМАЯ ПОСУДОМОЕЧНАЯ МАШИНА

- Вместимость - 10 комплектов посуды
- Параметры потребления: 9 л/0.91 кВт/ч
- Уровень шума: 44 ДБ
- 5 программ: CHEF 70 С°, Авто 45-65 С°, Эко 50 С°, Быстрая 45 С°, Предварительное ополаскивание
- 2 спец. функции: 1/2 загрузки, VarioSpeed Plus
- DosageAssist – удобный эргономичный отсек в верхнем коробе для более эффективного растворения и использования моющего средства на каждом из этапов программы
- EcoSilence Drive - тихий и долговечный инверторный мотор нового поколения
- DuoPower - двойное вращающееся коромысло в верхнем коробе
- Всеми режимами управляет мощный процессор с помощью системы чувствительных сенсоров: Aqua-Sensor, Датчик загрузки
- Автоматика «3 в 1» – Автоматическое распознавание типа моющего средства – результат мытья не зависит от типа моющего средства
- Теплообменник- самое бережное отношение к хрупкой посуде
- Технология попеременной подачи воды
- Электроника регенерирования - оптимальный уровень жесткости воды
- EmotionLight - система освещения внутреннего пространства
- Индикация времени до окончания работы программы в минутах
- Акустический сигнал окончания хода программы
- InfoLight® проецирует на пол светящуюся точку, обозначающую, что запущена программа мытья.
- Индикация времени до окончания хода программы
- Таймер запуска 1-24 ч
- Электронные индикаторы наличия соли и ополаскивателя
- Короба VarioFlex- больше возможностей для гибкого моделирования пространства коробов при загрузке разнообразной посуды
- VarioDrawer - третий уровень загрузки. Заменяет корзину для столовых приборов. Располагается над верхним коробом.
- Переставляемый по высоте верхний короб с системой RackMatic-3 и полным выдвижением
- Складные направляющие для тарелок в верхнем и нижнем коробе
- Полочка для чашек в вернем коробе
- Система защиты от протечек Aquastop с гарантией на весь срок службы прибора
- Блокировка от детей
- Система защиты стекла
- Насадка для мытья противней - идеальна для мытья противней и других крупных предметов
- Металлическая пластина на столешницу для защиты от пара
- Сделано в Германии

РАЗМЕРЫ НИШИ ДЛЯ ВСТРАИВАНИЯ (ВХШХГ):

- 81,5-87,5 x 45,0 x 55 см

S 58M43X1 RU

45

ПОЛНОВСТРАИВАЕМАЯ ПОСУДОМОЕЧНАЯ МАШИНА

- Вместимость - 9 комплектов посуды
- Параметры потребления: 8 л/0.72 кВт/ч
- Уровень шума: 46 ДБ
- 4 программы: CHEF 70 С°, Авто 45-65 С°, Эко 50 С°, Быстрая 45 С°
- 3 специальные функции: 1/2 загрузки, IntensiveZone, VarioSpeed Plus
- DosageAssist – удобный эргономичный отсек в верхнем коробе для более эффективного растворения и использования моющего средства на каждом из этапов программы
- EcoSilence Drive - тихий и долговечный инверторный мотор нового поколения
- DuoPower - двойное вращающееся коромысло в верхнем коробе
- Всеми режимами управляет мощный процессор с помощью системы чувствительных сенсоров: Aqua-Sensor, Датчик загрузки
- Автоматика «3 в 1» – Автоматическое распознавание типа моющего средства – результат мытья не зависит от типа моющего средства
- Теплообменник- самое бережное отношение к хрупкой посуде
- Технология попеременной подачи воды
- Электроника регенерирования - оптимальный уровень жесткости воды
- Индикация времени до окончания работы программы в минутах
- Акустический сигнал окончания хода программы
- InfoLight® проецирует на пол светящуюся точку, обозначающую, что запущена программа мытья.
- Таймер запуска 1-24 ч
- Электронные индикаторы наличия соли и ополаскивателя
- Короба VarioFlex- больше возможностей для гибкого моделирования пространства коробов при загрузке разнообразной посуды
- Переставляемый по высоте верхний короб с системой RackMatic-3 и полным выдвижением
- Складные направляющие для тарелок в верхнем коробе (2)
- Складные направляющие для тарелок в нижнем коробе (2)
- Полка для длинных ножей в верхнем коробе
- Корзина для столовых приборов в нижнем коробе
- Полочки для чашек в верхнем коробе (2 шт.)
- Система защиты от протечек Aquastop с гарантией на весь срок службы прибора
- Блокировка от детей
- Система защиты стекла
- Насадка для мытья противней - идеальна для мытья противней и других крупных предметов.
- Металлическая пластина на столешницу для защиты от пара
- Сделано в Германии

РАЗМЕРЫ НИШИ ДЛЯ ВСТРАИВАНИЯ (ВХШХГ):

- 81,5-87,5 x 45,0 x 55 см

S 58M40X0 RU

45

ПОЛНОВСТРАИВАЕМАЯ ПОСУДОМОЕЧНАЯ МАШИНА

- Вместимость - 9 комплектов посуды
- Параметры потребления: 11 л/0.78 кВт/ч
- Уровень шума: 48 ДБ
- 4 программы: CHEF 70 C°, Авто 45-65 C°, Эко 50 C°, Быстрая 45 C°
- 2 спец. функции: 1/2 загрузки, IntensiveZone
- Проточный водонагреватель - безопасное мытье пластиковой и хрупкой посуды.
- Увеличенный полезный объем моечной камеры.
- DosageAssist – удобный эргономичный отсек в верхнем коробе для более эффективного растворения и использования моющего средства на каждом из этапов программы
- EcoSilence Drive - тихий и долговечный инверторный мотор нового поколения
- DuoPower - двойное вращающееся коромысло в верхнем коробе
- Всеми режимами управляет мощный процессор с помощью системы чувствительных сенсоров: Aqua-Sensor, Датчик загрузки
- Автоматика «3 в 1» – Автоматическое распознавание типа моющего средства – результат мытья не зависит от типа моющего средства
- Теплообменник- самое бережное отношение к хрупкой посуде
- Технология попеременной подачи воды
- Электроника регенерирования - оптимальный уровень жесткости воды
- Самоочищающийся фильтр
- Акустический сигнал окончания хода программы
- InfoLight® проецирует на пол светящуюся точку, обозначающую, что запущена программа мытья.
- Индикация времени до окончания хода программы
- Таймер запуска 1-24 ч
- Электронные индикаторы наличия соли и ополаскивателя
- Короба Vario- гибкое моделирование пространства коробов при загрузке
- Переставляемый по высоте верхний короб
- Складные направляющие для тарелок в нижнем коробе (2)
- Корзина для столовых приборов в нижнем коробе
- Полочка для чашек в верхнем коробе
- Система защиты от протечек Aquastop с гарантией на весь срок службы прибора
- Блокировка от детей
- Система защиты стекла
- Задние ножки, регулируемые по высоте спереди
- Насадка для мытья противней - идеальна для мытья противней и других крупных предметов.
- Металлическая пластина на столешницу для защиты от пара
- Сделано в Германии

РАЗМЕРЫ НИШИ ДЛЯ ВСТРАИВАНИЯ (ВХШХГ):

- 81,5-87,5 x 45,0 x 55 см

S 58E40X0 RU

45

ПОЛНОВСТРАИВАЕМАЯ ПОСУДОМОЕЧНАЯ МАШИНА

- Вместимость - 9 комплектов посуды
- Параметры потребления: 11 л/0.8 кВт/ч
- Уровень шума: 52 ДБ
- 4 программы: Интенсивная 70 C°, Эко 50 C°, Быстрая 45 C°, Предварительное ополаскивание
- 1 специальная функция: VarioSpeed®
- Проточный водонагреватель - безопасное мытье пластиковой и хрупкой посуды. Увеличенный полезный объем моечной камеры.
- DosageAssist – удобный эргономичный отсек в верхнем коробе для более эффективного растворения и использования моющего средства на каждом из этапов программы
- EcoSilence Drive - тихий и долговечный инверторный мотор нового поколения
- DuoPower - двойное вращающееся коромысло в верхнем коробе
- Датчик загрузки
- Автоматика «3 в 1» – Автоматическое распознавание типа моющего средства – результат мытья не зависит от типа моющего средства
- Технология попеременной подачи воды
- Электроника регенерирования - оптимальный уровень жесткости воды
- Самоочищающийся фильтр
- Акустический сигнал окончания хода программы
- LED-индикаторы (красная подсветка)
- Таймер запуска 3,6,9 ч
- Электронные индикаторы наличия соли и ополаскивателя
- Короба Vario- гибкое моделирование пространства коробов при загрузке
- Переставляемый по высоте верхний короб
- Складные направляющие для тарелок в нижнем коробе (2)
- Корзина для столовых приборов в нижнем коробе
- Полочка для чашек в верхнем коробе
- Система защиты от протечек Aquastop с гарантией на весь срок службы прибора
- Блокировка от детей
- Система защиты стекла
- Задние ножки, регулируемые по высоте спереди
- Насадка для мытья противней - идеальна для мытья противней и других крупных предметов.
- Металлическая пластина на столешницу для защиты от пара
- Сделано в Германии

РАЗМЕРЫ НИШИ ДЛЯ ВСТРАИВАНИЯ (ВХШХГ):

- 81,5-87,5 x 45,0 x 55 см

S 66M64N3 RU

60

ВСТРАИВАЕМАЯ КОМПАКТНАЯ ПОСУДОМОЕЧНАЯ МАШИНА

- Вместимость - 8 комплектов посуды
- Параметры потребления: 8.7 л/0.73 кВт/ч
- Уровень шума: 45 ДБ
- 6 программ: CHEF 70 C°, Авто 45-65 C°, Эко 50 C°, Деликатная 40 C°, Быстрая 45 C°, Предварительное ополаскивание
- 4 специальные функции: Гигиена плюс, Экстра Сушка, IntensiveZone, VarioSpeed Plus
- Проточный водонагреватель - безопасное мытье пластиковой и хрупкой посуды.
- Увеличенный полезный объем моечной камеры.
- EcoSilence Drive - тихий и долговечный инверторный мотор нового поколения
- Всеми режимами управляет мощный процессор с помощью системы чувствительных сенсоров: Aqua-Sensor, Датчик загрузки
- Автоматика «3 в 1» – Автоматическое распознавание типа моющего средства – результат мытья не зависит от типа моющего средства
- Теплообменник- самое бережное отношение к хрупкой посуде
- Технология попеременной подачи воды
- Электроника регенерирования - оптимальный уровень жесткости воды
- Самоочищающийся фильтр
- Волнообразные коромысла
- Индикация времени до окончания работы программы в минутах
- Индикатор хода программы
- Таймер запуска 1-24 ч
- Электронные индикаторы наличия соли и ополаскивателя
- LED индикатор наличия соли
- Система защиты от протечек Aquastop с гарантией на весь срок службы прибора
- Блокировка панели управления от детей
- Замок ServoSchloss - для удобного открывания и закрывания двери, с доводчиком.
- Система защиты стекла
- Металлическая пластина на столешницу для защиты от пара
- Сделано в Испании

РАЗМЕРЫ НИШИ ДЛЯ ВСТРАИВАНИЯ (ВХШХГ):

- 59,0-59,7 x 60,0 x 50,0 см

СХЕМЫ ВСТРАИВАНИЯ

Схемы встраивания полновстраиваемых посудомоечных машин шириной 60 см высотой 81 см

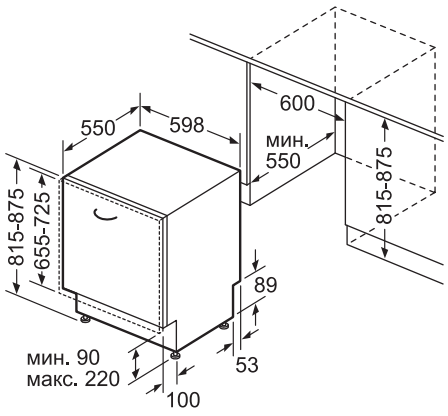

Размеры в мм

Схемы встраивания посудомоечных машин 45 см

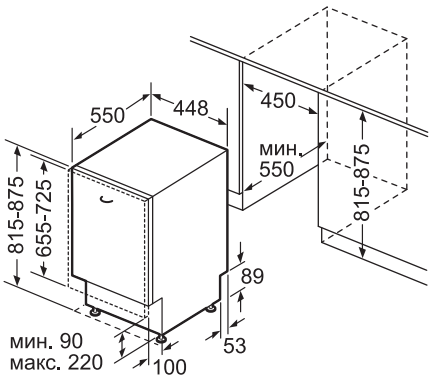

Размеры в мм

Схемы встраивания полновстраиваемых посудомоечных машин шириной 60 см высотой 86 см

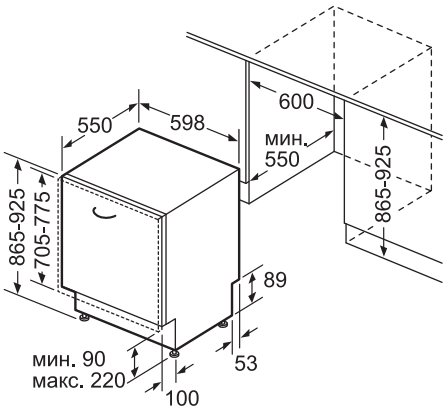

Размеры в мм

Особенности встраивания посудомоечных машин с функцией TimeLight

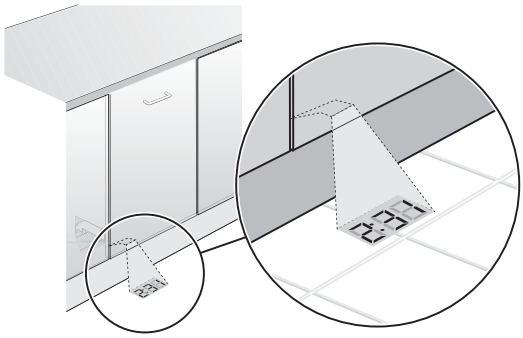

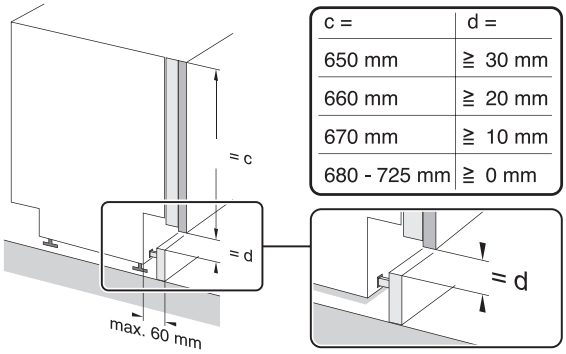

c =	d =
650 mm	≧ 30 mm
660 mm	≧ 20 mm
670 mm	≧ 10 mm
680 - 725 mm	≧ 0 mm

Размеры подключения для посудомоечных машин шириной 60 см

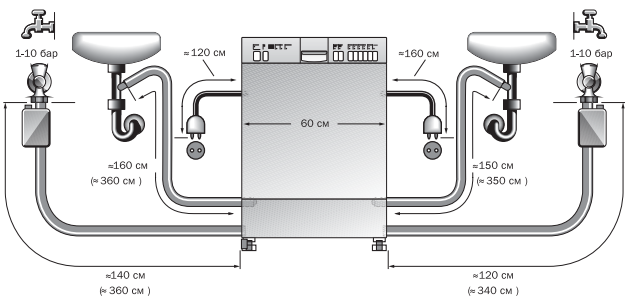

Размеры подключения для посудомоечных машин шириной 45 см

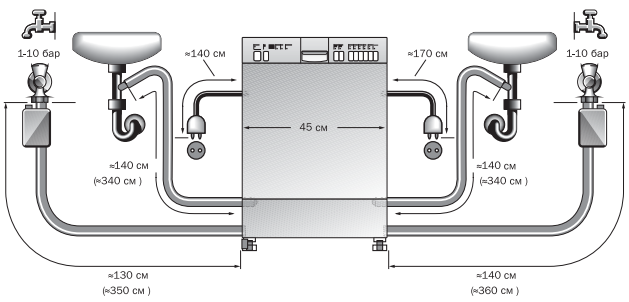

СХЕМЫ ВСТРАИВАНИЯ

Схемы встраивания компактных посудомоечных машин высотой 60 см

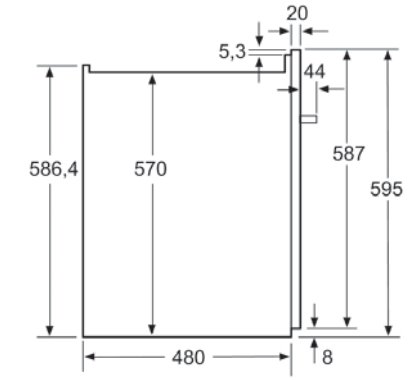

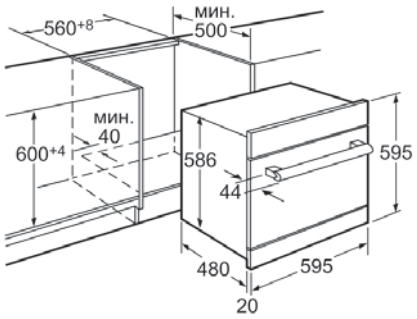

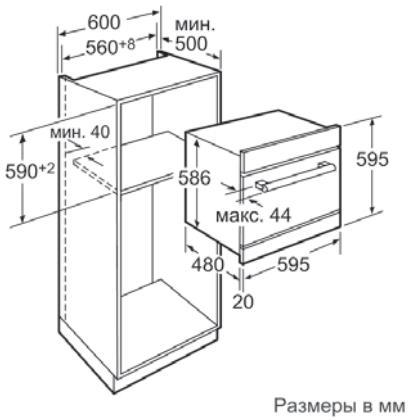

Размеры в мм

Размеры для подключения встраиваемых компактных посудомоечных машин

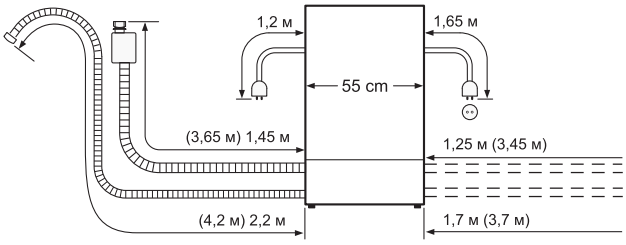

ВАЖНАЯ ИНФОРМАЦИЯ ДЛЯ ВСТРАИВАНИЯ ПОСУДОМОЕЧНЫХ МАШИН NEFF

УСТАНОВКА ПОСУДОМОЕЧНЫХ МАШИН ШИРИНОЙ 60 И 45 СМ В КОЛОННУ

Подключение водоотвода возможно в любом положении (макс. высота откачки воды 90 см от нижней кромки прибора):

ОФОРМЛЕНИЕ МЕБЕЛЬНОГО ФРОНТА

Зазор между облицованным фронтом прибора и расположенной ниже панелью выдвижного ящика необходим для того, чтобы дверь прибора без проблем открывалась. Размер зазора зависит от его расположения по отношению к точке вращения дверцы и от толщины фронтальной мебельной панели. Для того, чтобы зазор был небольшим и не бросался в глаза, необходимо учитывать следующее.

Допустимые размеры корпуса (= высота ниши/высота цоколя) как при «нормальном» встраивании: 650-720 мм для посудомоечных машин высотой 81 см.

Если в программе кухонной мебели предлагаются дверцы нескольких подходящих размеров, то оптимальным является самый высокий мебельный фронт (зазор находится дальше от точки вращения дверцы).

Посредством срезания косой кромки на цокольной панели (или панели выдвижного ящика) зазор может быть дополнительно уменьшен.

ИНФОРМАЦИЯ О ДОПУСТИМОМ ВЕСЕ МЕБЕЛЬНОГО ФРОНТА ДЛЯ ПОСУДОМОЕЧНЫХ МАШИН

Полновстраиваемые 45 см:
Допустимый вес мебельного фронта 2,5 –7,5 кг. Можно заказать усиленные пружины через СЦ, в этом случае максимальный вес мебельного фронта повышается до 11,5 кг.

Полновстраиваемые 60 см:
Допустимый вес мебельного фронта 3–10 кг. Можно заказать усиленные пружины через СЦ для машин с уровнем шума ≥ 40dB, в этом случае максимальный вес мебельного фронта повышается до 11,5 кг. Для машин с уровнем шума ≤39dB усиленные пружины не предусмотрены.

НАША ЦЕЛЬ – СОХРАНИТЬ ЕДУ СВЕЖЕЙ И ЗДОРОВОЙ

ХОЛОДИЛЬНЫЕ И МОРОЗИЛЬНЫЕ ПРИБОРЫ

ХОЛОДИЛЬНЫЕ И МОРОЗИЛЬНЫЕ ПРИБОРЫ 096–105
Отдельно стоящие холодильники 100
Встраиваемые холодильники coolDeluxe 101
Встраиваемые холодильники и морозильники 102–103
Схемы встраивания 104–105

5 ПРИЧИН КУПИТЬ ХОЛОДИЛЬНИК NEFF

Свежесть и энергоэффективность - главные преимущества

Neff предлагает широкий выбор холодильных и морозильных приборов: холодильники, холодильники-морозильники, как отдельно стоящие, так и встроенные. Еще больше комфорта достигается благодаря оригинальному дизайнерскому исполнению и наличию дополнительных зон для сохранения свежести продуктов – таких, как VitaFresh с постоянной температурой 0 °C и контролем уровня влажности – увеличивающих срок хранения рыбы, мяса, фруктов и овощей.

1. Интеграция в любое кухонное пространство.
2. Neff выпускает холодильники и морозильники высоких классов энергоэффективности: A++ и A+.
3. Уникальная технология VitaFresh, поддерживающая постоянную температуру 0 °C и оптимальный уровень влажности, сохраняет продукты свежими в 3 раза дольше.
4. Для вашего удобства ящики оборудованы телескопическими направляющими.
5. Технология NoFrost предотвращает образование льда и инея в морозильной камере, что позволяет забыть о размораживании холодильника.

K 5891 X4RU

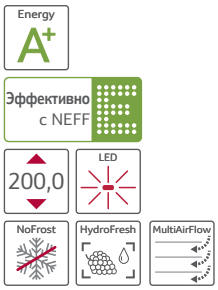

ОТДЕЛЬНО СТОЯЩАЯ ХОЛОДИЛЬНО-МОРОЗИЛЬНАЯ КОМБИНАЦИЯ

- Дизайн high-door, AntiFingerprint, нержавеющая сталь
- Общий полезный объем: 389 л, из них 82 л морозильная камера
- Мощность замораживания: 18 кг/24 ч
- Длительность хранения при отключении электроэнергии: 16 часов
- Раздельная электронная установка и контроль температуры, LED-дисплей
- AirFreshFilter
- Система NoFrost в холодильном и морозильном отделениях
- Функция суперохлаждения
- Функция суперзамораживания
- Система MultiAirflow
- Зона Chiller с пониженной температурой на телескопических полозьях
- 4 полки из ударопрочного стекла в холодильном отделении, из них 3 – переставляемые по высоте
- 1 полка для бутылок
- HydroFreshBox для овощей и фруктов на телескопических полозьях
- Светодиодное освещение
- Акустический сигнал открытой двери
- 3 прозрачных контейнера в морозильном отделении
- Уровень шума: 43 дБ
- Энергопотребление: 329 кВтч/год, 0,90 кВтч/24 ч
- Мощность подключения: 150 Вт
- Правый дверной упор(не перенавешиваемый)
- Сделано в Испании

РАЗМЕРЫ (ВХШХГ):

- 200,0 x 70,0 x 65,0 см

K 5880 X4RU

ОТДЕЛЬНО СТОЯЩАЯ ХОЛОДИЛЬНО-МОРОЗИЛЬНАЯ КОМБИНАЦИЯ

- Дизайн high-door, нержавеющая сталь
- Общий полезный объем: 317 л, из них 94 л морозильная камера
- Мощность замораживания: 14 кг/24 ч
- Длительность хранения при отключении электроэнергии: 18 часов
- Раздельная электронная установка и контроль температуры, LED-дисплей
- AirFreshFilter
- Система NoFrost в холодильном и морозильном отделениях
- Функция суперохлаждения
- Функция суперзамораживания
- Система MultiAirflow
- Зона Chiller с пониженной температурой на телескопических полозьях
- 3 полки из ударопрочного стекла в холодильном отделении, из них 2 – переставляемые по высоте
- 1 полка для бутылок
- HydroFreshBox для овощей и фруктов на телескопических полозьях
- Светодиодное освещение
- Акустический сигнал открытой двери
- 3 прозрачных контейнера в морозильном отделении
- Уровень шума: 44 дБ
- Энергопотребление: 309 кВтч/год, 0,85 кВтч/24 ч
- Мощность подключения: 160 Вт
- Правый дверной упор(не перенавешиваемый)
- Сделано в Испании

РАЗМЕРЫ (ВХШХГ):

- 200,0 x 60,0 x 65,0 см

K 8341 X0RU

ВСТРАИВАЕМАЯ ХОЛОДИЛЬНО-МОРОЗИЛЬНАЯ КОМБИНАЦИЯ

- Техника плоских шарниров
- Плоский шарнир с интегрированными демпферами – мягкое и бесшумное закрытие дверей
- Раздельная электронная регулировка температуры, сенсорное управление
- Циркуляция воздуха через решетку цоколя
- Дверной упор правый/перенавешиваемый
- Акустический сигнал открытой двери
- Общий полезный объем: 264 л
- Полезный объем холодильной камеры: 189 л
- Динамическое охлаждение в холодильной камере
- Функция суперохлаждения
- 4 полки из ударопрочного стекла, из них 1 – с плавной регулировкой по высоте EasyLift
- 1 бокс для овощей и фруктов с волнистым дном на телескопических полозьях
- 1 разделяющий бокс
- Дверной контейнер с крышкой с технологией Slide & Hide
- 3 дверных контейнера EasyLift с плавной регулировкой по высоте
- Подставка для бутылок
- Светодиодное освещение
- Полезный объем морозильной камеры: 75 л
- 3 прозрачных контейнера в морозильном отделении
- Система NoFrost
- Функция суперзамораживания
- Мощность замораживания: 15 кг/24 ч
- Длительность хранения при отключении электроэнергии: 16 ч
- Уровень шума: 39 дБ
- Энергопотребление: 219 кВтч/год, 0,599 кВтч/24 ч
- Мощность подключения: 120 Вт
- Сделано в Германии

РАЗМЕРЫ НИШИ ДЛЯ ВСТРАИВАНИЯ (ВХШХГ):

- 177,5 x 56,0 x 55,0 см

K 8315 X0RU

ВСТРАИВАЕМЫЙ ХОЛОДИЛЬНИК

- Техника плоских шарниров
- Плоский шарнир с интегрированными демпферами – мягкое и бесшумное закрытие дверей
- Электронная регулировка температуры, сенсорное управление
- Циркуляция воздуха через решетку цоколя
- Дверной упор правый/перенавешиваемый
- Акустический сигнал открытой двери
- Общий полезный объем: 306 л
- Динамическое охлаждение
- Функция суперохлаждения
- 4 полки из ударопрочного стекла, из них 1 – с плавной регулировкой по высоте EasyLift
- 3 бокса на телескопических полозьях
- 1 разделяющий бокс
- Дверной контейнер с крышкой с технологией Slide & Hide
- 3 дверных контейнера EasyLift с плавной регулировкой по высоте
- Светодиодное освещение
- Зона сохранения свежести VitaFresh 0 °C
- Полезный объем зоны сохранения свежести: 78 л
- Зона «сухого холода» – 2 бокса на телескопических полозьях с полным видвижением
- Зона «влажного» холода – 1 бокс на телескопических полозьях с полным выдвижением с автоматической регулировкой влажности
- AirFresh-Filter
- Светодиодное освещение в зоне сохранения свежести
- Уровень шума: 39 дБ
- Энергопотребление: 121 кВтч/год, 0,311 кВтч/24 ч
- Мощность подключения: 120 Вт
- Сделано в Германии

РАЗМЕРЫ НИШИ ДЛЯ ВСТРАИВАНИЯ (ВХШХГ):

- 177,5 x 56,0 x 55,0 см

G 8320 X0RU

ВСТРАИВАЕМЫЙ МОРОЗИЛЬНИК

- Техника плоских шарниров
- Плоский шарнир с интегрированными демпферами – мягкое и бесшумное закрытие дверей
- Электронная регулировка температуры, сенсорное управление
- Циркуляция воздуха через решетку цоколя
- Дверной упор левый/перенавешиваемый
- Акустический сигнал открытой двери
- Общий полезный объем: 213 л
- Система NoFrost
- Функция суперзамораживания
- 2 отделения с откидной крышкой
- 5 прозрачных боксов, из них 1 – Big-Box
- 6 вынимаемых полок из ударопрочного стекла между боксами
- Светодиодное освещение
- Мощность замораживания: 25 кг/24 ч
- Длительность хранения при отключении электроэнергии: 11 ч
- Уровень шума: 40 дБ
- Энергопотребление: 222 кВтч/год, 0,608 кВтч/24 ч
- Мощность подключения: 120 Вт
- Сделано в Германии

РАЗМЕРЫ НИШИ ДЛЯ ВСТРАИВАНИЯ (ВХШХГ):

- 177,5 x 56,0 x 55,0 см

KI 6863D30 R

ВСТРАИВАЕМАЯ ХОЛОДИЛЬНО-МОРОЗИЛЬНАЯ КОМБИНАЦИЯ

- Техника плоских шарниров
- Общий полезный объем: 268 л, из них 74 л – морозильная камера
- Мощность замораживания: 7 кг/24 ч
- Длительность хранения при отключении электроэнергии: 32 часа
- Электронная установка и контроль температуры, цифровой дисплей
- Функции суперзамораживания и суперохлаждения
- Функция отпуск
- Автоматика оттаивания в холодильном отделении
- 5 полок из ударопрочного стекла, из них 4 – переставляемые по высоте, 1 складная
- Зона свежести HydroFresh с регулировкой влажности для оптимального хранения овощей и фруктов
- LED-освещение
- 3 прозрачных бокса в морозильном отделении, в т.ч BigBox
- Активная система сигнализации при повышении температуры в морозильной камере
- Ванночка для льда
- Уровень шума: 35 дБ
- Энергопотребление: 219 кВтч/год
- Мощность подключения: 90 Вт
- Сделано в Германии

РАЗМЕРЫ НИШИ ДЛЯ ВСТРАИВАНИЯ (ВХШХГ):

- 177,5 x 56,0 x 55,0 см

- Для холодильников с высотой ниши для встраивания 1775 мм через сервисный центр может быть заказана специальная декоративная планка KD-Nr: 438172 для встраивания в нишу высотой 1785 мм.

KI 5872 F20R

ВСТРАИВАЕМАЯ ХОЛОДИЛЬНО-МОРОЗИЛЬНАЯ КОМБИНАЦИЯ

- Техника плоских шарниров
- Общий полезный объем: 272 л, из них 63 л морозильная камера
- Мощность замораживания 3 кг/ 24 ч.
- Длительность хранения при отключении электроэнергии: 26 ч
- Электронная регулировка и контроль температуры, сенсорное управление
- Функция суперзамораживания
- Автоматика оттаивания в холодильном отделении
- 5 полок из ударопрочного стекла, 4 из них - переставляемые по высоте
- Контейнер для овощей и фруктов, волнистое дно
- LED-освещение
- 2 прозрачных бокса в морозильном отделении, в т.ч. BigBox
- Ванночка для льда
- Подставка для бутылок
- Уровень шума: 38 дБ
- Энергопотребление: 227 кВтч/год
- Мощность подключения: 90 Вт
- Сделано в Германии

РАЗМЕРЫ НИШИ ДЛЯ ВСТРАИВАНИЯ (ВХШХГ):

- 177,5 x 56,0 x 55,0 см

- Для холодильников с высотой ниши для встраивания 1775 мм через сервисный центр может быть заказана специальная декоративная планка KD-Nr: 438172 для встраивания в нишу высотой 1785 мм.

KI 1813 F30R

ВСТРАИВАЕМЫЙ ХОЛОДИЛЬНИК

- Техника плоских шарниров
- Полезный объем: 319 л
- Электронная установка и контроль температуры, цифровой дисплей
- Технология VitaControl – поддержание постоянного уровня температуры
- Угольный фильтр
- Функция суперохлаждения
- Автоматика оттаивания
- 7 полок из ударопрочного стекла, из них 6 – переставляемые по высоте
- Зона свежести HydroFresh и бокс для овощей и фруктов на телескопических полозьях
- Подвес для бутылок
- LED-освещение
- Уровень шума: 37дБ
- Энергопотребление: 116 кВтч/год, 0,39 кВтч/24 ч
- Мощность подключения: 90 Вт
- Сделано в Германии

РАЗМЕРЫ НИШИ ДЛЯ ВСТРАИВАНИЯ (ВХШХГ):

- 177,5 x 56,0 x 55,0 см

K 4316 X7RU

Energy A+

82,0

ВСТРАИВАЕМЫЙ ХОЛОДИЛЬНИК

- Техника плоских шарниров
- Полезный объем: 141 л
- Автоматика оттаивания
- 3 полки из ударопрочного стекла, переставляемые по высоте, 1 складная
- Прозрачный бокс для овощей и фруктов, с крышкой
- Особенно яркое внутреннее освещение Daylight
- Уровень шума: 38 дБ
- Регулирование задних ножек с фронтальной стороны
- Циркуляция воздуха через решетку цоколя
- Энергопотребление: 118 кВтч/год, 0,32 кВтч/24 ч
- Мощность подключения: 90 Вт
- Сделано в Германии

РАЗМЕРЫ НИШИ ДЛЯ ВСТРАИВАНИЯ (ВХШХГ):

- 82,0 x 60,0 x 55,0 см

G 4344 X7RU

Energy A+

82,0

ВСТРАИВАЕМЫЙ МОРОЗИЛЬНИК

- Техника плоских шарниров
- Полезный объем: 98 л
- Мощность замораживания: 12 кг/24 ч
- Длительность хранения при отключении электроэнергии: 24 часа
- Функция суперзамораживания
- 3 прозрачных бокса, поэтажный холод
- Активная система сигнализации
- Термометр на внутренней стороне двери
- Регулирование задних ножек с фронтальной стороны
- Циркуляция воздуха через решетку цоколя
- Ванночка для льда, аккумулятор холода
- Уровень шума: 38 дБ
- Энергопотребление: 184 кВтч/год, 0,50 кВтч/24 ч
- Мощность подключения: 90 Вт
- Сделано в Германии

РАЗМЕРЫ НИШИ ДЛЯ ВСТРАИВАНИЯ (ВХШХГ):

- 82,0 x 60,0 x 55,0 см

СХЕМЫ ВСТРАИВАНИЯ

K 5890 X4RU

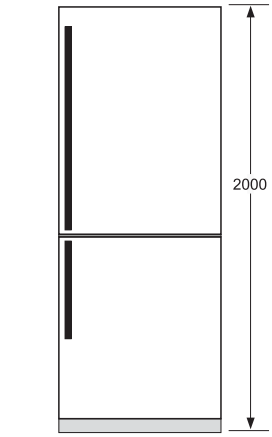

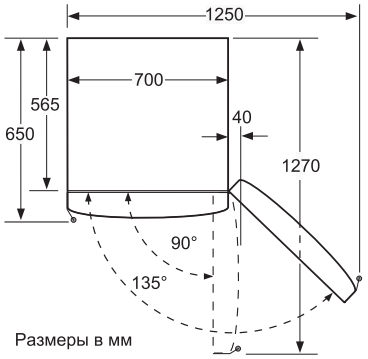

Размеры в мм

K 5880 X4RU

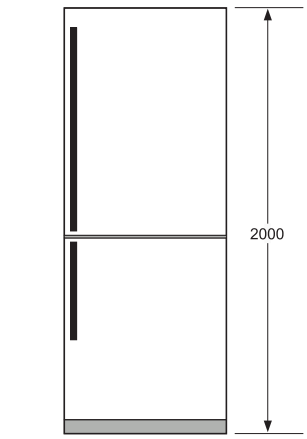

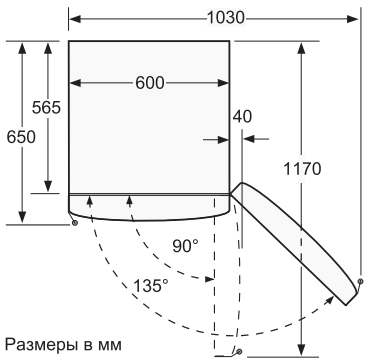

Размеры в мм

Если прибор расположен рядом с плитой, необходимо предусмотреть отступ min 76 мм.

Боксы выдвигаются при дверце, открытой на 90°

Боксы вынимаются при полностью открытой дверце

K 8341 X0RU

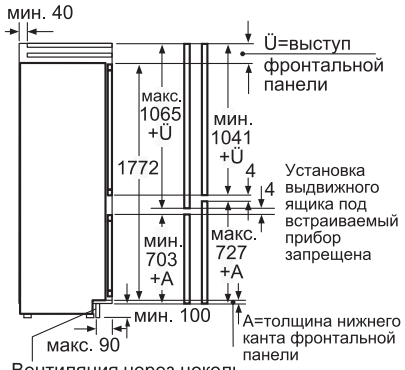

Вентиляция через цоколь, отверстие мин. 200 см^2

Размеры в мм

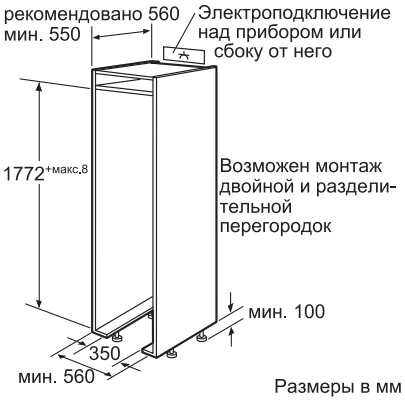

Размеры в мм

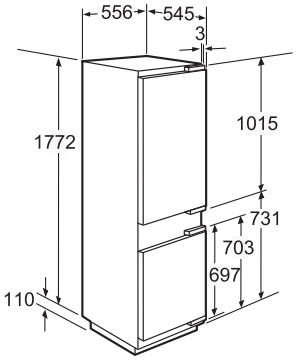

Размеры в мм

K 8315 X0RU

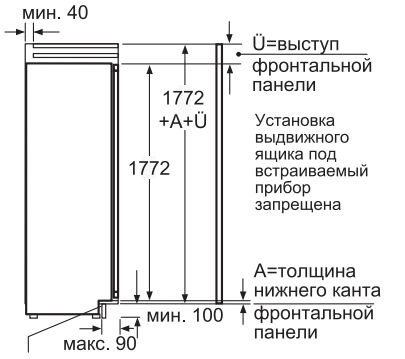

Вентиляция через цоколь, отверстие мин. 200 см^2

Размеры в мм

Размеры в мм

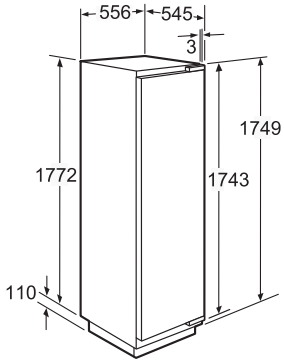

Размеры в мм

СХЕМЫ ВСТРАИВАНИЯ

G 8320 X0RU

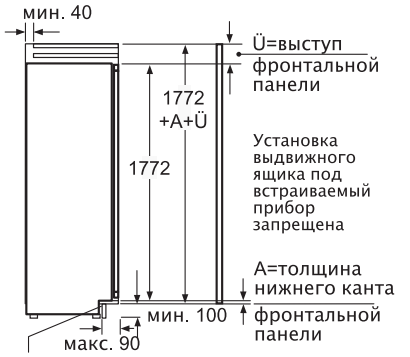

Вентиляция через цоколь, отверстие мин. 200 см²

Размеры в мм

Размеры в мм

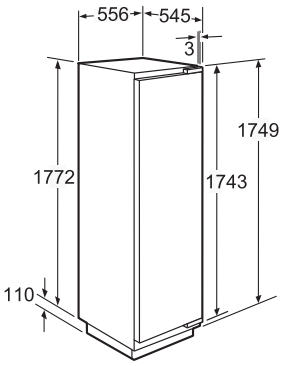

Размеры в мм

KI 6863 D30

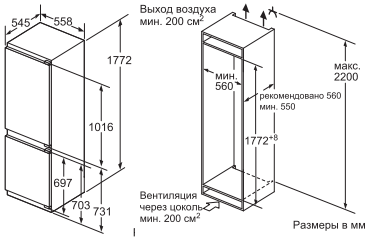

Размеры в мм

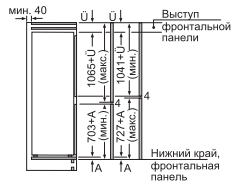

Размеры приведены с учетом зазора между дверцами 4 мм.

Размеры в мм

Приведенные размеры мебельной двери действуют для толщины дверной филенки 4 мм. При применении филенок другой толщины (макс. 14 мм) размеры следует подгонять.

KI 5872 F20R

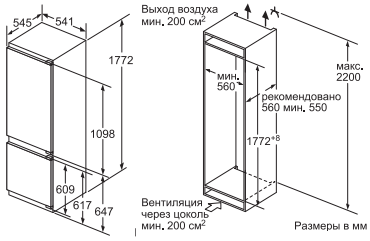

Размеры в мм

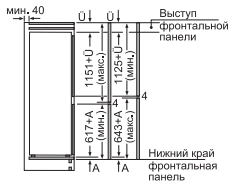

Размеры приведены с учётом зазора между дверцами 4 мм.

Размеры в мм

Приведенные размеры мебельной двери действуют для толщины дверной филенки 4 мм. При применении филенок другой толщины (макс. 14 мм) размеры следует подгонять.

KI 1813 F30R

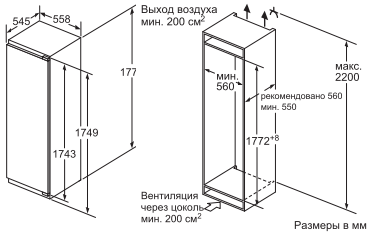

Размеры в мм

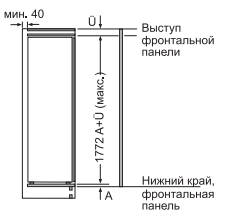

Размеры в мм

При больших размерах ниши (1780-1790) необходимо предусмотреть промежуточную планку.

K 4316X 7RU

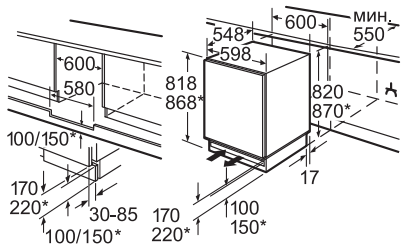

* Регулируемые цоколь/ высота встройки

Зона для подключения к розетке может располагаться справа или слева от прибора. Вентиляция через цоколь.

Размеры в мм

* В соответствии с толщиной мебельного фронта.

G 4344X7 RU

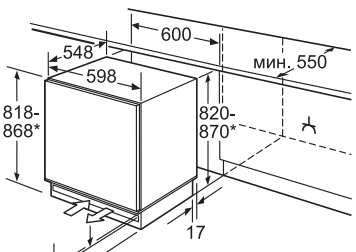

* регулируемые цоколь/ высота встраивания

Зона для подключения к розетке может располагаться справа или слева от прибора. Вентиляция через цоколь.

Размеры в мм

* В соответствии с толщиной мебельного фронта.

ОНА РАБОТАЕТ ТАК ТИХО, ЧТО ПОВЕРИТЬ В ЭТО ПОЧТИ НЕВОЗМОЖНО

СТИРАЛЬНЫЕ МАШИНЫ

СТИРАЛЬНЫЕ МАШИНЫ 106–111
Встраиваемые стиральные машины 108–109
Схемы встраивания 110–111

5 ПРИЧИН КУПИТЬ СТИРАЛЬНУЮ МАШИНУ NEFF

Оптимальный баланс между много и мало

Оптимальный баланс между низким уровнем потребления энергии и воды – с одной стороны, и большой мощностью и широкими возможностями выбора дополнительных программ – с другой. И при этом бережный уход и особенно тихая работа.

1. Гармоничная интеграция приборов в кухонное пространство.
2. Чрезвычайно низкий уровень шума для комфортного размещения на кухне, особенно в открытых кухонных решениях.
3. Простое и интуитивно понятное управление.
4. Программы для разных типов тканей, короткие программы, с низким уровнем потребления воды и электроэнергии.
5. Защита от протечек благодаря технологии AquaStop®.

W 5440 X0OE

Energy A | Energy -10% | 7 kg | 1400 | AquaStop®

ПОЛНОВСТРАИВАЕМАЯ СТИРАЛЬНАЯ МАШИНА

- Загрузка: 7 кг
- Отжим: 1400-400 об/мин
- Система защиты от протечек AquaStop со звуковым сигналом и гарантией на весь срок службы машины
- Все программы оптимизированы по времени
- Сигнал окончания программы
- Стирка 3,5 кг белья из искусственного волокна
- Клавиши: старт, предварительная стирка, легко гладить, дополнительное полоскание, интенсивная стирка
- Большой дисплей с индикацией хода программы, времени до окончания, скорости отжима, температуры и отложенного старта (до 24 ч)
- Контроль дозирования воды в зависимости от загрузки и типа ткани
- Контроль дисбаланса и пенообразования
- Люк диаметром 30 см с углом открывания 130 °
- Сделано в Германии

ПОКАЗАТЕЛИ ПОТРЕБЛЕНИЯ:

- Стирка: 7 кг
- Энергопотребление: 1,19 кВтч
- Потребление воды: 49 л
- Время стирки: 135 мин
- Мощность подключения: 2,3 кВт /10 А

РАЗМЕРЫ НИШИ ДЛЯ ВСТРАИВАНИЯ (ВХШХГ):

- 82,0 x 59,5 x 54,4 см

ДОПОЛНИТЕЛЬНЫЕ ПРИНАДЛЕЖНОСТИ:

- Z 7070 X0 – Удлинительный шланг для подвода воды (2,5 м)
- Z 7080 X0 – Комплект для крепления машины к полу
- Z 7060 X0 – Регулируемые по высоте ножки для встраивания под столешницу 87 см

V 6540 X0OE

Energy B | 7 kg | 4 kg | 1400 | AquaStop®

ПОЛНОВСТРАИВАЕМЫЙ СТИРАЛЬНО-СУШИЛЬНЫЙ АВТОМАТ

- Контроль сушки по времени или AutoDry (по влажности: Сушка в шкаф плюс/Сушка в шкаф/Сушка под утюг)
- Загрузка: стирка – 6 кг, сушка – 4 кг
- Отжим: 1400 об/мин макс.
- Система защиты от протечек AquaStop со звуковым сигналом и гарантией на весь срок службы машины
- Непрерывная программа стирки и сушки для 4 кг
- Программы «Супер 15'», «Спортивная», «Ночная»
- Большой многофункциональный дисплей с индикацией хода программы, скорости отжима, времени до окончания программы, отложенного старта (до 24 ч)
- Блокировка от детей
- Контроль дозирования воды в зависимости от загрузки и типа ткани
- Контроль дисбаланса и пенообразования
- Люк диаметром 30 см с углом открывания 95 °
- Сделано в Италии

ПОКАЗАТЕЛИ ПОТРЕБЛЕНИЯ:

- Стирка: 6 кг
- Энергопотребление: 1,02 кВтч
- Потребление воды: 52 л
- Мощность подключения 2,3 кВт/10 А

РАЗМЕРЫ НИШИ ДЛЯ ВСТРАИВАНИЯ (ВХШХГ):

- 82 x 59,5 x 58,4 см

ДОПОЛНИТЕЛЬНЫЕ ПРИНАДЛЕЖНОСТИ:

- Z 7070 X0 – Удлинительный шланг для подвода воды (2,5 м)
- Z 7080 X0 – Комплект для крепления машины к полу
- Z 7090 X0 – Декоративная планка для встраивания под столешницу высотой 90 см, устанавливается между верхним краем панели стиральной машины и столешницей

СХЕМЫ ВСТРАИВАНИЯ

W 5440 X0OE

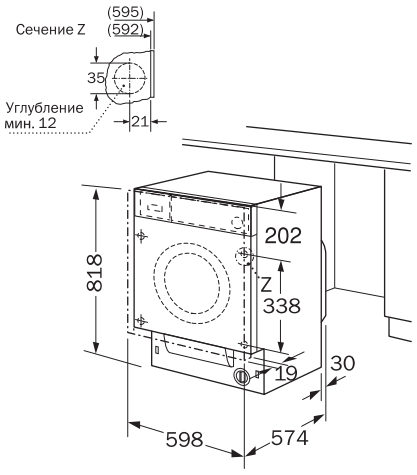

Для встраивания прибора под столешницу высотой 870 мм используется:

– Z 7060 X0 – регулируемые по высоте ножки или

– Z 7090 X0 – декоративная планка, которая устанавливается между верхним краем стиральной машины и столешницей

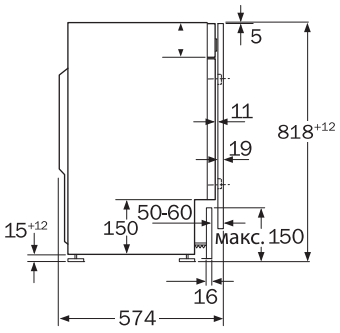

Высота цоколя при высоте машины 816 мм: 100-150 мм

Высота цоколя при высоте машины 866 мм: 150-220 мм

ВНИМАНИЕ:

не допускается встраивать варочные панели с автономным управлением над холодильниками, посудомоечными и стиральными машинами.

V 6540 X0OE

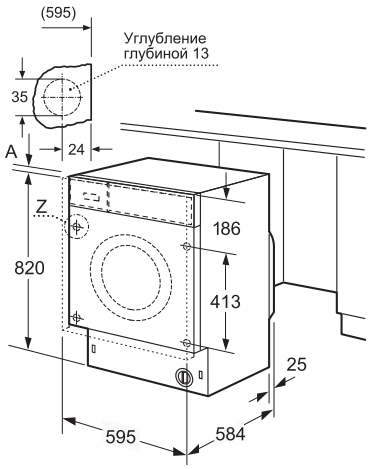

Для встраивания прибора под столешницу высотой 870 мм используется:

– Z 7090 X0 – декоративная планка, которая устанавливается между верхним краем стиральной машины и столешницей

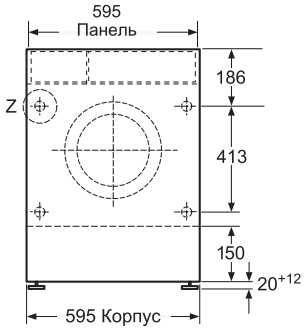

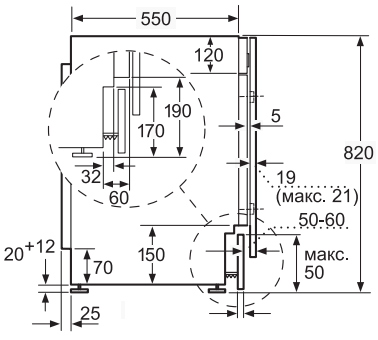

Высота цоколя при высоте машины 820 мм: 100-150 мм

Высота цоколя при высоте машины 870 мм: 150-200 мм

Приборы рассчитаны на напряжение в сети 220/240 В. Мощность подключения 2,3 кВт

СХЕМЫ ВСТРАИВАНИЯ

Z 7090 X0 Встраивание под столешницу 850/870 мм

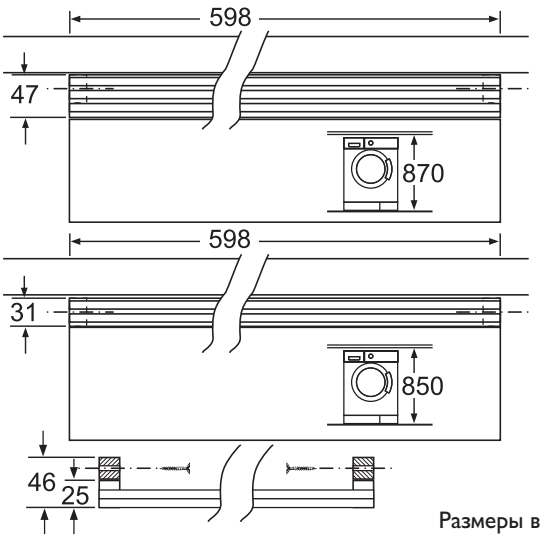

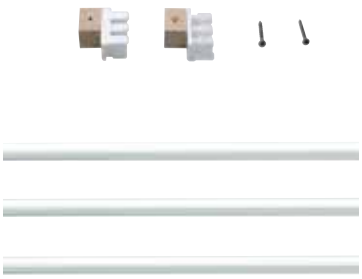

Размеры в мм

Схема подключения воды и электроэнергии W 5440 X0 OE

(длины кабелей и шлангов указаны приблизительно)

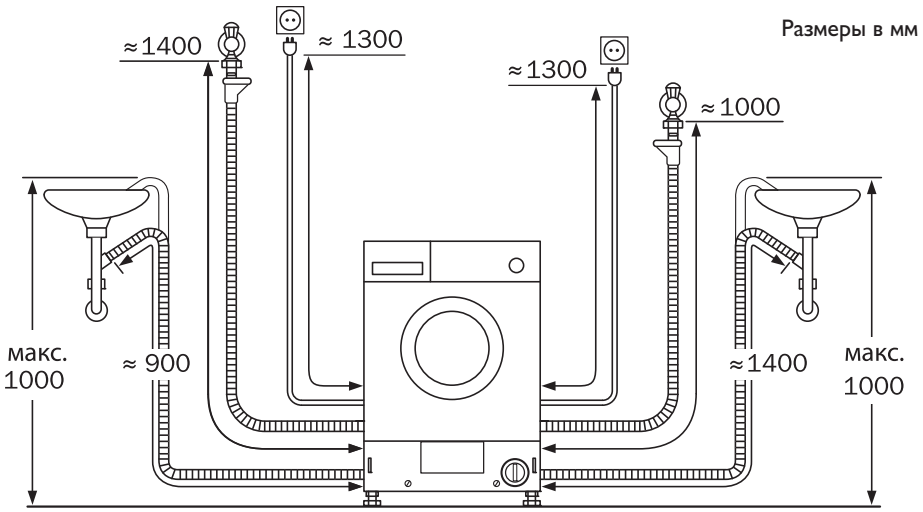

При необходимости можно увеличить длину заливного шланга на 2,5 м при помощи аксессуара Z 7070 X0 (удлинительный шланг для подвода воды)

Схема подключения воды и электроэнергии V 6540 X0OE

(длины кабелей и шлангов указаны приблизительно)

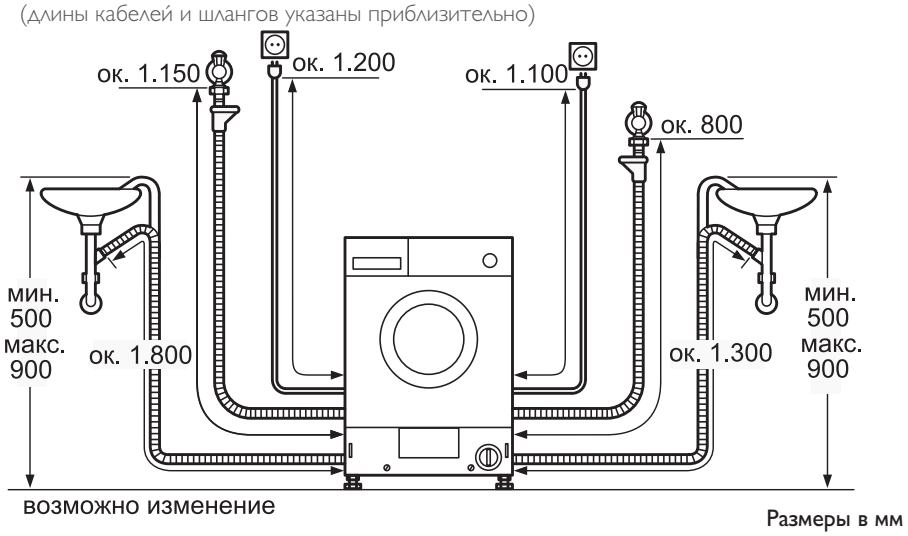

При необходимости можно увеличить длину заливного шланга на 2,5 м при помощи аксессуара Z 7070 X0 (удлинительный шланг для подвода воды)

NEFF:
ОТ А ДО Я

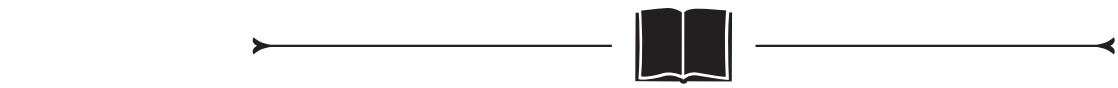

AQUASENSOR III: Посудомоечные машины с автоматическими программами мытья оснащены датчиком AquaSensor, который в течение всего цикла мытья многократно контролирует степень прозрачности воды. В зависимости от полученного результата программа корректируется автоматически, в частности изменяются последовательность выполнения программы, количество заливаемой воды и температура мытья. Таким образом, всегда достигается наилучший результат мытья при минимальном расходе воды и электроэнергии.

AQUASTOP® – 100 % защита от протечек! При повреждении в наливном шланге, самой машине или перебое в электроснабжении AquaStop® мгновенно блокирует подачу воды. Вы можете спокойно оставлять посудомоечную или стиральную машину работать ночью или когда в квартире никого нет. На систему AquaStop® предоставляется гарантия на весь срок службы прибора. При правильном подключении Neff гарантирует возмещение ущерба частному лицу, если из-за неисправности системы AquaStop® возникнет протечка. Гарантия от протечек предоставляется на весь срок службы машины.

AUTO 3 IN 1: Автоматическая настройка программы мытья на разные чистящие средства (в порошке, в жидком виде, в таблетках). Результаты: быстрое высыхание, больший блеск. Данная функция эффективна и в областях с жесткой водой.

BAKE AND ROAST ASSIST: Инновационный помощник делает процесс приготовления в большинстве новых духовых шкафов Neff еще проще и комфортнее. В меню представлен широкий выбор блюд, для каждого из которых можно получить рекомендации по приготовлению. Дополнительно даются советы по оптимальному режиму нагрева, температуре и времени приготовления, которые гарантируют прекрасный результат.

CHECKCONTROL: Электронная регулировка температуры позволяет устанавливать температуру с точностью до одного градуса. Электронный контроль температуры обеспечивает четкую и наглядную индикацию всех функций. Таким образом, CheckControl – это синоним надежности, наглядности, меньшего расхода электроэнергии и неизменно отличного результата.

CIRCOSTEAM 120–230 °C: Революционный нагрев CircoSteam® объединяет в себе преимущества режимов «Горячий воздух» и «Пар». Пар отвечает за то, что продукты после приготовления остаются сочными, а горячий воздух - за образование хрустящей корочки, например при приготовлении мяса. При одновременном приготовлении на трех уровнях можно приготовить отличное меню из нескольких блюд, при этом аромат продуктов не перемешивается.

CIRCOTHERM® 50–200 °C: При этой уникальной системе циркуляции воздуха горячие потоки с большой скоростью обтекают поверхность блюд. Благодаря этому можно готовить различные блюда одновременно на трех уровнях. CircoTherm® обеспечивает следующий эффект: быстрое закрытие пор при обжаривании и выпекании, сохранение сока, витаминов и аромата. Благодаря эффективному использованию жара достаточен разогрев духового шкафа до 160–190 °C, что значительно уменьшает загрязнение духовки брызгами жира и сока. Эксклюзивная разработка Neff.

CLEANAIR: Комплект для циркуляции CleanAir работает сверх тихо. Входящий в комплект угольный фильтр поглощает до 95% запахов и снижает уровень шума при той же мощности.

CLEANING-ПАУЗА – кратковременная блокировка панели. Если вы протираете панель управления в то время, как варочная поверхность включена, то установки могут измениться. Для предотвращения этого используйте Cleaning-паузу, после активации которой панель управления блокируется на 30 секунд.

CLOU®: Эксклюзивная разработка Neff. Многоуровневая система направляющих для духовок. Neff предлагает следующие варианты системы CLOU®: VarioCLOU®, 3-fach-CLOU®, 4-fach-CLOU®. Оригинальное изобретение Neff. Четырехуровневая система направляющих на подшипниках обеспечивает свободное и легкое выдвижение противня на любом уровне. Направляющие обеспечивают надежную фиксацию противней и исключают их перекашивание и опрокидывание. Система направляющих легко извлекается и чистится. Во всех моделях с обычными направляющими многоуровневая система телескопических направляющих может быть без проблем установлена дополнительно.

COMBIINDUCTION: Две соседние индукционные конфорки можно объединить в единую зону CombiInduction и готовить на большой жаровне.

COMFORTFLEX – инновационные телескопические направляющие. Никогда еще извлечение горячей выпечки не было таким простым и безопасным. Полностью выдвижная система телескопических направляющих облегчает доступ к противням.

DIMM-ФУНКЦИЯ: Интенсивность освещения контролируется функцией Dimm. Таким образом, с вытяжкой Neff вы всегда сможете создать уютную атмосферу на кухне вне зависимости от того, заняты ли Вы приготовлением пищи или собрались за ужином.

DUAL TAP – раздельная регулировка контуров пламени в газовой wok-конфорке при помощи одного поворотного переключателя.

DUOPOWER™ – двойное вращающееся верхнее коромысло посудомоечной машины обеспечивает оптимальную подачу воды даже в самых удаленных уголках моечной камеры увеличенной глубины и объема, помогая добиваться непревзойденного качества мытья посуды.

EASYCLIP®: Уникальное предложение от Neff – возможность различного расположения дверных полок и контейнеров в зависимости от набора продуктов. Утапливаемые во внутренней поверхности двери фиксаторы могут выдвигаться и вновь задвигаться при легком нажатии. С их помощью можно максимально быстро и удобно создавать различные комбинации полок и контейнеров.

EMOTIONLIGHT – Эксклюзивная разработка Neff. Инновация, отвечающая самым изысканным эстетическим запросам. При открытии двери посудомоечной машины ее внутреннее пространство заливается приятным голубым светом. Neff EmotionLight® представит Вашу посуду в выгодном свете.

EFFICIENT DRIVE: Суперпроизводительный, суперэффективный, супертихий, супердолговечный. В моторе EfficientSilenceDrive не используются щетки, что уменьшает потери на трение и снижает уровень шума. При этом в моторе нового поколения обеспечивается повышенная эффективность работы в течение максимально долгого срока службы.

FLAMECONTROL: Уникальная система FlameControl следит за тем, чтобы потухшее (например, из-за сквозняка) пламя автоматически зажигалось заново, и исключает утечку газа. Благодаря индикации нагрева конфорок, системе защиты от детей и автоматическому отключению она обеспечивает высокий уровень безопасности.

FLEXINDUCTION: В отличие от стандартных индукционных зон, у flexInduction под стеклокерамикой не один круглый, а два овальных индуктора, а ко всем преимуществам индукционного нагрева добавляется возможность объединения двух соседних зон нагрева в одну большую зону. На эту зону можно поставить одну большую жаровню или несколько небольших кастрюль одновременно. В зависимости от размера посуды, у объединенной зоны могут работать от одного до четырех индукторов. Для увеличения мощности можно активировать режим powerBoost.

FLIPTINES – держатель для глубокой посуды в нижнем коробе.

FULLSTEAM – духовой шкаф и пароварка в одном приборе
Приборы с FullSteam подходят как для выпекания, так и для приготовления различных блюд на пару или при помощи комбинированных режимов. Таким образом, приготовленные овощи не разваривaются и не теряют цвет, а мясо получается с хрустящей корочкой и сочным внутри.

INFOLIGHT: Для удобства потребителей полновстраиваемые посудомоечные машины оснащены специальным индикатором хода программы. В процессе работы посудомоечной машины на пол проецируется красная световая точка. После окончания хода программы индикатор автоматически погаснет.

INNOWAVE®: Благодаря микропроцессору, обеспечивающему постоянную и точно дозируемую подачу микроволн, продукты прогреваются равномернее и доходят до состояния готовности быстрее. Сокращение времени делает эти приборы более эффективными, а экономия электроэнергии благодаря InnoWave® составляет до 15 %. Кроме этого, благодаря исключительно небольшим размерам магнетрона значительно увеличено внутреннее пространство печи.

INTENSIVEZONE: При активации специальной функции IntensiveZone в нижнем коробе посудомоечной машины начинается активная работа – благодаря возросшему на 20% напору воды и ее увеличенной температуре сильно загрязненные кастрюли и формы для выпекания эффективно отмываются, при этом в верхнем коробе температура и напор воды остаются соответствующими выбранной программе мытья.

LED-ОСВЕЩЕНИЕ: Светодиодное освещение в духовых шкафах гарантирует лучшую освещенность готовящихся блюд при низком потреблении электроэнергии.

NEFFLIGHT®: единственная в своем роде система освещения духовок, которую предлагает Neff. Она основана на оригинальной идее распространения света через призмы в двери духового шкафа, благодаря чему свет светодиодов достигает даже самых дальних уголков камеры духового шкафа. С NeffLight® все находится в поле зрения, даже если одновременно на трех уровнях готовятся абсолютно разные блюда.

NOSTALGIE – специальная линия духовых шкафов и варочных панелей, созданная в дизайне, сочетающемся с классическими кухнями.

RACKMATIC: Одно нажатие на боковые рычаги – и верхний короб посудомоечной машины можно легко перемещать по высоте даже в полностью загруженном состоянии. Таким образом можно выиграть до 5 см свободного пространства. При этом система RackMatic® позволяет фиксировать короб в двух положениях, а RackMatic®-3 – в трех разных положениях. Это дает еще больше гибкости и максимальные возможности для индивидуальной регулировки, в зависимости от размера загружаемой посуды. С помощью систем RackMatic® и RackMatic® -3 верхний короб также полностью выдвигается, благодаря чему самые дальние уголки короба становятся доступными для загрузки и выгрузки посуды.

SHIFT CONTROL – это удобная в использовании кнопка для быстрой навигации по меню управления духовыми шкафами. Она позволяет наряду с TFT-дисплеем удобно и просто управлять духовым шкафом при помощи одной кнопки.

SLIDE®: Neff предлагает оптимальное, с точки зрения эргономики и комфорта, решение. Ручка духовки SLIDE® при открывании или закрывании дверцы всегда занимает наиболее удобное для руки положение. Эта опция – эксклюзивная разработка Neff.

SOFTLIGHT® И ФУНКЦИЯ DIMM: Обеспечивают плавное изменение яркости света при включении и выключении вытяжки. Интенсивность освещения контролируется функцией Dimm. Таким образом, с вытяжкой Neff вы всегда сможете создать уютную атмосферу на кухне вне зависимости от того, заняты ли вы приготовлением пищи или собрались за ужином.

TOUCHCONTROL: обеспечивает особенно удобное управление варочными панелями. Достаточно просто прикоснуться к нужному символу. Кроме этого, абсолютно гладкая поверхность легко очищается.

TWISTPAD: Более удобного и простого управления представить невозможно. Неповторимый дизайн сделает неотразимой любую кухню. Переключатель TwistPad существенно упрощает управление варочными панелями. С помощью TwistPad можно включить любую конфорку на варочной панели: достаточно наклонить TwistPad в направлении нужной конфорки. Включение выбранной конфорки подтверждается миганием цифрового индикатора. Уровень мощности регулируется поворотом TwistPad. Для активации функции «Защита от детей» достаточно просто снять переключатель.

VARIOSPEED: При активации специальной функции VarioSpeed® время выполнения выбранной программы мытья сокращается до 50% (кроме предварительного ополаскивания и быстрого мытья). Несмотря на укороченное время хода программы результаты мытья и сушки сохраняются на уровне класса A даже при полной загрузке!

VARIOSPEED PLUS: Новая программа, ускоряющая мытье и сушку посуды в 3 раза с сохранением класса «A».
Обычные быстрые программы используются для несильно или свежезагрязненной посуды и, как правило, не включают в себя процесс сушки. При активации этой функции время выполнения выбранной программы сокращается до 66%. Несмотря на укороченное время хода программы, результаты мытья и сушки сохраняются на уровне класса «A» даже при полной загрузке! (Кроме предварительного ополаскивания и быстрого мытья).

VARIOSTEAM – приготовление с добавлением пара. В процессе приготовления система подает пар в камеру духового шкафа точно в нужное время и с необходимой интенсивностью. Блюда приобретают аппетитную корочку и остаются сочными и нежными внутри.

VARIODRAWER – третий, дополнительный верхний уровень загрузки. Для удобного и безопасного размещения столовых приборов и мелкой кухонной утвари.
Позволяет вымыть на 1 комплект столовой посуды больше благодаря освобождению места из-под корзины для столовых приборов в нижнем коробе.

VARIODRAWER 2.0: (только для 60см) В дополнении к предыдущему: Высокий уровень гибкости и больше места на третьем уровне загрузки; Боковые части переставляются по высоте; Глубокая средняя часть; Складные держатели.

VARIO-ПУЛЬТ УПРАВЛЕНИЯ: Пульт управления вытяжкой может в соответствии с Вашими пожеланиями располагаться спереди, сбоку или сверху на выдвижном экране.

ZEOLITE: Инновационная технология сушки. позволяющая экономить электроэнергию и время! Новые посудомоечные машины Neff имеют специальный контейнер, наполненный минералами, способными удерживать влагу (Zeolite). На стадии сушки воздух переносит влагу с посуды на Цеолит, при поглощении влаги Цеолит выделяет тепло. На стадии мытья Цеолит высушивается.

АВТОМАТИКА ОТТАИВАНИЯ: Обеспечивает равномерное оттаивание льда, который образуется на задней стенке холодильной камеры. Это способствует экономии электроэнергии, так как лед действует как изолятор. Талая вода отводится и испаряется вне холодильника. В процессе оттаивания температура в морозильной камере не изменяется.

АВТОМАТИЧЕСКАЯ ПРОГРАММА: В соответствии с уровнем загрязнения воды в ходе данной программы автоматически регулируется момент подачи свежей воды, температура мытья в диапазоне 55–65 °C, а также длительность программы мытья. В случае применения данной программы гарантируется минимальное потребление воды и электроэнергии при неизменно блестящем результате. Автоматическая программа идеально подходит для обычной в домашнем хозяйстве смешанной загрузки.

АВТОМАТИЧЕСКИЙ РЕЖИМ: Вытяжка D4692 X0 и D39MU86 N1 отличается уникальным комфортом эксплуатации, поскольку работу в полностью автоматизированном режиме здесь обеспечивает ультразвуковой датчик. Этот датчик определяет возникающие при приготовлении пищи испарения и в соответствии с этим автоматически и безупречно регулирует режим работы вентилятора.

БАЗОВЫЙ КОМПЛЕКТ ДЛЯ РЕЖИМА ЦИРКУЛЯЦИИ ВОЗДУХА: В этом наборе содержатся все компоненты, необходимые для подключения вытяжки в режиме циркуляции воздуха.

БЕЗ FCKW И FKW: В холодильниках и морозильниках Neff не используются вредные для окружающей среды FCKW или FKW. Таким образом Neff на практике реализует заботу об окружающей среде – ради человека и природы.

БЕСШОВНАЯ КОМБИНАЦИЯ: Компактные приборы можно встроить в бесшовную комбинацию с полноразмерными приборами или ящиками для подогрева посуды. Для этого потребуются специальные комплекты, которые приобретаются отдельно.

БЛОКИРОВКА ОТ ДЕТЕЙ: Посудомоечные машины Neff могут быть быстро и легко переведены в режим блокировки от детей посредством запорного механизма двери или с помощью комбинации клавиш.

БОКСЫ ДЛЯ ОВОЩЕЙ И ФРУКТОВ VARIO: Волнообразные коромысла, пять уровней подачи воды. Система разбрызгивания для идеального результата мытья

БОЛЬШОЙ ГРИЛЬ: При использовании этого режима нагреваются оба контура нагревательного элемента гриля, мощность нагрева плавно регулируется в зависимости от вида приготавливаемого блюда.

БЫСТРЫЙ РАЗОГРЕВ: В плитах и духовых шкафах Neff режим быстрого разогревания духовой камеры может активироваться с помощью отдельной клавиши. Это прекрасная опция, позволяющая экономить до 25% времени. После достижения желаемой температуры.

ВЕРТИКАЛЬНАЯ ЗАГРУЗКА МОЮЩЕГО СРЕДСТВА И ОПОЛАСКИВАТЕЛЯ: Кювета для моющего средства и ополаскивателя сконструирована наиболее эргономичным образом. Теперь для загрузки моющих средств дверь посудомоечной машины не надо открывать полностью. Достаточно приоткрыть дверь посудомоечной машины и заполнить кювету моющим средством и ополаскивателем не нагибаясь.

ВЕРХНИЙ/НИЖНИЙ ЖАР 50–275 °C: Традиционная система нагрева с одновременным использованием верхнего и нижнего нагревательных элементов. Оптимальна для многих традиционных рецептов.

ВИЗУАЛЬНЫЙ ИНДИКАТОР ЗАКРЫТИЯ ДВЕРИ: Светящаяся красная точка предупреждает о том, что дверь морозильного шкафа закрыта неплотно. Прибор просит закрыть дверь и тем самым предотвратить расход электроэнергии и порчу продуктов.

ВСТРАИВАЕМЫЕ ПРИБОРЫ: При встраивании такой посудомоечной машины на дверь навешивается оригинальный мебельный фронт. Интегрируемые холодильники: холодильник встраивается в мебельную колонну с использованием техники плоских шарниров. Дверной упор перенавешиваемый (правый или левый).

ВЫТЯЖКА ДЛЯ НАСТЕННОГО МОНТАЖА: Отличные технические характеристики и изысканный дизайн позволят осуществить даже самое смелое дизайнерское решение.

ВЫТЯЖКА ДЛЯ ОСТРОВНОГО МОНТАЖА: При монтаже варочной панели в центре кухни на мебельном острове необходима вытяжка, подвешиваемая к потолку.
Эти вытяжки безупречны с точки зрения дизайна и производительности, обеспечивают максимальное удобство и низкий уровень шума, а также оснащены большим количеством практичных функций.

ВЫТЯЖКА С ВЫДВИЖНЫМ ЭКРАНОМ: Вытяжки этого типа встраиваются в подвесной шкаф над варочной панелью. По Вашему желанию видимую часть вытяжки можно декорировать мебельной планкой или декоративной планкой от Neff. При включении вытяжки необходимо выдвинуть экран для более эффективного сбора испарений. Благодаря своей компактности это решение годится практически для любой кухни.

ГИГИЕНИЧНАЯ СУШКА: Сушка в посудомоечных машинах Neff происходит за счет конденсации в замкнутом пространстве без забора воздуха извне, что обеспечивает высочайшую степень гигиены.

ГИГИЕНА: Для тех, кто предъявляет высочайшие требования к гигиеничности, особенно для семей с маленькими детьми. Специальная функция. Включается дополнительно практически к любой программе мытья. Во время процесса последнего ополаскивания на посуду оказывается более длительное воздействие водой повышенной температуры.

ГИГИЕНА ПЛЮС: Функция адаптирует цикл мытья к передовым гигиеническим требованиям. Идеально для семей с маленькими детьми и людей с аллергией. В процессе выполнения программы, во время финального ополаскивания температура 70° C поддерживается около 10 минут, что соответствует новым стандартам Евросоюза для профессиональных моюще-дезинфицирующих приборов ISO EN15883-1

ДАТЧИК ЗАГРУЗКИ: Датчик загрузки автоматически определяет недостаток используемой в процессе мытья воды и обеспечивает в таких случаях дополнительный подвод воды, доводя ее количество до оптимального для данной программы уровня. Всегда превосходное качество мытья при оптимальном расходе воды!

ДВЕРЦА HIDE®: В духовых шкафах Neff дверца может полностью задвигаться под духовую камеру, что значительно облегчает доступ к рабочему пространству. Эта полностью задвигаемая дверца легко, плавно и без толчков скользит по боковым направляющим. Поворачивающаяся ручка SLIDE при этом всегда следует за Вашей рукой. Но дверцу не обязательно задвигать внутрь шкафа. При необходимости она может служить в качестве подставки для противня. Кроме того, дверца легко чистится. На полностью стеклянной внутренней стороне дверцы загрязнения практически не имеют шансов.

ДИСПЛЕЙ С СЕНСОРНЫМ УПРАВЛЕНИЕМ позволяет одним касанием пальца выбирать нужный пункт меню, устанавливать температуру, активировать необходимые функции. Большой размер дисплея и красочная анимация помогают потребителю управлять прибором.

ЗАМОК SERVOSCHLOSS: Если угол наклона двери посудомоечной машины составляет менее 10°, дверь закрывается практически самостоятельно.

ЗАЩИТНОЕ ОТКЛЮЧЕНИЕ: Если не изменяются настройки прибора, в зависимости от рабочей температуры духовка автоматически отключается через шесть или двенадцать часов; варочные панели с управлением TouchControl или TwistPad в зависимости от установленного уровня мощности автоматически отключаются через 1–10 часов. Главное для Neff – Ваша безопасность.

ЗОНА СОХРАНЕНИЯ СВЕЖЕСТИ VITAFRESH® 0 °C: Хранение продуктов при температуре около 0 °C со средним (50%) и высоким (90%) уровнем относительной влажности обеспечивает оптимальную свежесть и вкусовые качества продуктов.

ИНДИКАЦИЯ ФАКТИЧЕСКОЙ ТЕМПЕРАТУРЫ: В духовых шкафах с электронным управлением вы всегда сможете определить температуру внутри духовой камеры.

ИНДИКАЦИЯ ВКЛЮЧЕНИЯ КОНФОРОК: На панели управления электрической варочной поверхности каждой включенной конфорке соответствует свой индикатор.

ИНДИКАЦИЯ УРОВНЯ ОСТАТОЧНОГО ТЕПЛА: Расположенный на варочной панели индикатор уровня остаточного тепла показывает степень нагрева каждой конфорки. Это тепло может быть использовано различным образом при экономии энергии, а именно: для растапливания жира, шоколада или для подогрева посуды.

ИНДУКЦИОННЫЙ НАГРЕВ: На варочных панелях с индукционным нагревом магнитные вихревые потоки генерируют жар непосредственно в металлической посуде, в то время как сама конфорка нагревается лишь незначительно. Индукционный нагрев в зависимости от вида посуды и количества продуктов экономит до 30%, а при включении режима повышенной мощности Power – до 55% времени по сравнению с конфорками HighSpeed. В отношении безопасности индукционный нагрев также представляет собой выдающееся решение, поскольку нагрев включается только тогда, когда на конфорке находится пригодная для этих целей посуда из металла.

ИНТЕГРИРОВАННАЯ ЗАЩИТА СТЕКЛА: Для того чтобы агрессивная мягкая вода не причиняла ущерб чувствительной поверхности тонкого стекла или хрусталя, жесткость воды в посудомоечных машинах регулируется.

ИНТЕНСИВНЫЙ РЕЖИМ: При образовании большого количества испарений можно активировать интенсивный режим работы вытяжки. При этом через фильтры проходит максимальное количество воздуха, что обеспечит быстрое и эффективное удаление всех запахов. В некоторых моделях скорость вращения вентилятора после определенного промежутка времени автоматически переключается на ранее заданный уровень работы.

ИНТЕРВАЛЬНЫЙ РЕЖИМ AIRFRESH: Благодаря этому режиму вытяжка может работать 5 минут в час на минимальном уровне мощности и поддерживать свежесть воздуха на кухни.

КЛАСС ЭНЕРГОЭФФЕКТИВНОСТИ «A»: Класс энергоэффективности «A» позволяет Neff вновь опережать время. Большинству плит и духовых шкафов Neff была присвоена именно эта оценка еще задолго до того, как это стало обязательным условием для продажи с 1 июля 2003 г.

КЛАСС ЭНЕРГОПОТРЕБЛЕНИЯ «A++»: Новое поколение холодильников Neff стало еще более экономичным в потреблении электроэнергии. Благодаря усовершенствованной системе охлаждения и суперизоляции эти холодильники достигают самых отличных показателей. Экономя тем самым Ваши деньги, которые можно потратить на более насущные нужды.

КОМПАКТНЫЙ ДУХОВОЙ ШКАФ: Духовые шкафы для ниш высотой 45 см открывают новые возможности в оформлении кухни, а по функционалу не отличаются от полноразмерных моделей. Компактные духовки легко монтируются, в частности, в шкаф-колонку или в подвесную полку. Многочисленные возможности комбинирования допускают абсолютно индивидуальное планирование кухни.

КОМПЛЕКТ ДЛЯ ПРИГОТОВЛЕНИЯ НА ПАРУ MEGA SYSTEM Комплект для приготовления на пару Mega System дает возможность насладиться всеми преимуществами приготовления пищи на пару без приобретения дополнительного прибора. Эта принадлежность может использоваться в любой духовке Neff шириной 60 см. При температуре чуть выше 100 °C и без воздействия давления пища на пару готовится самым щадящим образом. Сохраняются не только витамины и минералы, но и первоначальный вкус и аппетитный цвет. Добавление жиров при таком способе приготовления не требуется. Основой пароварки Mega System является специальная форма для запекания, которую также можно использовать для запеканок, паэльи и лазаньи.

КОНТРОЛЬ ДОЗИРОВАНИЯ ВОДЫ ПО СТЕПЕНИ ЗАГРУЗКИ И ТИПУ ТКАНИ: Количество воды, необходимое для наилучшего результата стирки и полоскания, определяется автоматически. Больше загрузка – больше воды. Белье станет чище, а время стирки – меньше. Достигается экономия моющих средств, электроэнергии и Вашего времени.

КОНФОРКА ДЛЯ WOK: Такие конфорки имеют 2 или 3 контура пламени и высокую мощность. Это позволяет значительно сократить время нагрева. Конфорки wok незаменимы для любителей азиатской кухни, которые часто готовят на глубокой сковороде с закругленным днищем.

КОРОБА VARIO: Практичное решение Гибкое моделирование пространства коробов при загрузке.

КОРОБА VARIOFLEX®: Комфортное решение. Больше возможностей для гибкого моделирования пространства коробов при загрузке разнообразной посуды. Большое количество складных элементов для обеспечения гибкости и стабильности при загрузке: 2 складывающихся направляющих в верхнем и 4 в нижнем коробах, составные складные полочки для чашек и полочка для ножей. Мобильная корзина для столовых приборов занимает минимум места и перемещается в любое место в коробе по направляющим для тарелок (в приборах без varioDrawer).

КОРОБА VARIOFLEXPLUS: Премиум-решение. Максимально гибкие возможности для различных вариантов загрузок кастрюль, сковород, обычной посуды, высоких бокалов и столовых приборов. Максимальное количество складных элементов для обеспечения гибкости и стабильности при загрузке: по 6 складывающихся направляющих в верхнем и нижнем коробах, составные складные упоры для высоких бокалов, составные складные полочки для чашек и съемная полочка для ножей. Шарообразные наконечники на направляющих для тарелок обеспечат дополнительную устойчивость, а также защитят посуду от непреднамеренных повреждений. Мобильная корзина для столовых приборов занимает минимум места и перемещается в любое место в коробе по направляющим для тарелок (в приборах без varioDrawer).

КОРОБА VARIOFLEXPRO: Премиум-решение; новое поколение коробов от Neff. В дополнении к предыдущему: Высокий уровень гибкости и больше места. Все изменяемые детали коробов выделены цветом. Специальные «захваты» для мытья бокалов.

КЮВЕТА ДЛЯ МОЮЩЕГО СРЕДСТВА И ОПОЛАСКИВАТЕЛЯ: Указатели количества моющих средств в кювете (15 г и 25 г) обеспечивают возможность их экономной дозировки в соответствии с количеством посуды и устанавливаемой программой. В отличие от поднимающейся, выдвижная крышка кюветы не требует дополнительного места при открывании. Это способствует оптимизации внутреннего пространства посудомоечной машины.

МАЛЫЙ ГРИЛЬ: При приготовлении небольших порций блюд вы можете использовать только внутренний контур нагревательного элемента гриля. Это позволяет существенно экономить электроэнергию.

МЕТАЛЛИЧЕСКИЙ ЖИРОУЛАВЛИВАЮЩИЙ ФИЛЬТР: Фильтр защищает внутренние элементы вытяжки от частиц жира, содержащихся в кухонных испарениях. Для очистки металлический жироулавливающий фильтр достаточно помыть в посудомоечной машине. Некоторые модели вытяжек оснащены индикатором насыщения фильтра.

МОБИЛЬНАЯ КОРЗИНА ДЛЯ СТОЛОВЫХ ПРИБОРОВ: Корзина для столовых приборов может по желанию перемещаться в любое место нижнего короба по направляющим для тарелок.

МОДУЛИ DOMINO: Из этих независимых модулей можно индивидуальным образом комбинировать или дополнять варочные панели. Приборы Domino различаются по способам приготовления блюд и видам используемой энергии: газовые конфорки, электрические варочные панели, фритюрница или гриль, а также специальная горелка WOK. Благодаря индивидуальным комбинациям функциональные возможности могут быть значительно расширены. Элементы Domino – прекрасное решение для всех, кто хочет оборудовать свою кухню в соответствии с собственными творческими идеями.

НАБОР ФОРСУНОК ДЛЯ СЖИЖЕННОГО ГАЗА: Для переоборудования газовых варочных панелей с природного на сжиженный газ в комплект газовой варочной панели входят специальные наборы форсунок. При изготовлении газовые панели оборудуются форсунками для использования природного газа (20 мбар).

НАГРЕВАТЕЛЬНЫЙ ЭЛЕМЕНТ HIGHSPEED: Кольцевой нагревательный элемент HighSpeed реагирует при включении конфорки очень быстро и, кроме этого, обеспечивает равномерное распределение тепла по дну кастрюли или сковороды. Оптимизированное преобразование энергии в тепло помогает экономить электричество. В сочетании с новейшей стеклокерамикой начальный период приготовления в зависимости от вида посуды и количества продуктов сокращается на 20%.

НАКЛЕЙКА ЭНЕРГОЭКОНОМИЧНОСТИ: В соответствии с новой директивой Комиссии ЕС от мая 2002 года, помимо холодильников, посудомоечных и стиральных машин, электроплиты и духовые шкафы также должны иметь этикетку с указанием класса энергоэкономичности. Посредством классификации от «A» до «G» указывается расход энергии прибором по сравнению со средним нормативным значением. Большинство плит и духовых шкафов Neff удовлетворяют требованиям класса «A» и входят, таким образом, в число наиболее экономичных приборов из всех предлагаемых на рынке. Это стало возможным благодаря многолетнему опыту Neff, при этом результат выпекания и жаренья по-прежнему пользуется абсолютным приоритетом.

НАСАДКА ДЛЯ МЫТЬЯ ПРОТИВНЕЙ: Эта полезная дополнительная принадлежность полностью освободит Вас от неприятной и трудоемкой работы – мытья противней, жиро улавливающих фильтров вытяжек и крупногабаритной посуды. Необходимо вынуть из посудомоечной машины верхний короб и прикрутить насадку-распылитель. Об идеальном результате мытья позаботится посудомоечная машина Neff.

ОТВОД ВОЗДУХА ПО КРАЯМ: Великолепный облик: элегантные поверхности из нержавеющей стали скрывают большие по размеру металлические жироулавливающие фильтры. Великолепная технология: пар эффективно и тихо вытягивается по краям поверхностей из нержавеющей стали. Через узкую щель пар вытягивается в скрытый металлический жироулавливающий фильтр.

ОТВОД ИСПАРЕНИЙ: Отфильтрованный в вытяжке воздух по специальному каналу выводится наружу. При этом для эффективной работы вытяжки необходимо обеспечить приток свежего воздуха в помещение (например, открыть окно для обеспечения циркуляции воздуха).

ОТКИДЫВАЮЩИЙСЯ ДВУХКОНТУРНЫЙ ГРИЛЬ: Для удобства очистки верхней стенки камеры духового шкафа нагревательный элемент гриля можно опустить вниз. (Это возможно сделать, даже не снимая направляющие для противней).

ПОЛНОСТЬЮ ВСТРАИВАЕМЫЕ ПРИБОРЫ: Посудомоечная машина полностью закрывается мебельным фронтом. Панель управления располагается на верхнем торце двери. Полновстраиваемые стиральные машины полностью закрыты мебельным фронтом.

ПОЛНОСТЬЮ СТЕКЛЯННАЯ ВНУТРЕННЯЯ ПОВЕРХНОСТЬ ДВЕРИ: Такая конструкция рассчитана на поддержание чистоты, она обеспечивает легкий уход и чистку. Будучи открытой, дверца представляет собой ровную поверхность, на которую удобно ставить противни и посуду. При необходимости вся дверца духовки легко разбирается.

ПОЛОВИННАЯ ЗАГРУЗКА: Эта специальная функция существенно уменьшает расход воды и электроэнергии при работе посудомоечной машины Neff, заполненной наполовину, а также экономит Ваше время. Посуду можно загружать в верхнем и в нижнем коробах одновременно.

ПОСТОЯННАЯ ЗАЩИТА ОТ ДЕТЕЙ: Данная функция активируется путем шестикратного поворота ручки от нулевого положения до положения включения освещения духовки. Для снятия блокировки необходимо трижды повернуть ручку от нулевого положения до положения включения освещения духовки. Через 30 секунд после отключения духовки прибор переключается на режим постоянной защиты от детей. При этом на температурном дисплее загорается символ «SP».

ПОЭТАЖНЫЙ ХОЛОД: Каждый бокс в морозильном отделении оснащен собственной секцией испарителя. Благодаря этому замораживание продуктов происходит равномерно на всех уровнях.

ПРЕДВАРИТЕЛЬНОЕ ОПОЛАСКИВАНИЕ: Если количество грязной посуды небольшое, то можно смыть с нее остатки пищи и оставить в машине на некоторое время. При накоплении достаточного количества посуды запускается одна из основных программ мытья.

ПРЕДЛОЖЕНИЕ ТЕМПЕРАТУРЫ: При наличии электронного управления духовым шкафом для большинства режимов нагрева предлагается наиболее часто используемая температура, которая автоматически отражается на дисплее. Разумеется, температуру можно изменить в любой момент.

ПРИГОТОВЛЕНИЕ ПИЩИ НА ПАРУ
Приготовление пищи на пару является наиболее эффективным методом сохранения витаминов и питательных веществ. В отличие от традиционных методов приготовления вместо жира или растительного масла продукты нагревает и доводит до состояния готовности лишь разогретый водяной пар, сохраняя, таким образом, свойственный им собственный вкус. В ассортименте духовых шкафов NEFF есть как полноразмерные, так и компактные приборы с возможностью приготовления на пару.

ПРОГРАММА РУЧНОЙ СТИРКИ ШЕРСТИ: Даже нежные изделия из шерсти можно стирать особенно щадящим образом, как будто вручную, с помощью автоматических стиральных машин Neff.

ПРОТОЧНЫЙ ВОДОНАГРЕВАТЕЛЬ: В посудомоечных машинах Neff отсутствует открытый нагревательный элемент – нагреватель интегрирован в цоколь посудомоечной машины. Благодаря этому увеличивается внутренний объем посудомоечной машины и обеспечивается защита чувствительных изделий из пластика и синтетических материалов от перегрева и деформации.

РЕГУЛИРУЕМЫЙ УРОВЕНЬ ВЛАЖНОСТИ И ХОЛОДА: Обеспечивает длительное сохранение свежести и вкусовых качеств овощей и фруктов в боксах для овощей и фруктов HydroFreshBox.

НИЖНИЙ ЖАР: Оптимальный режим для приготовления блюд и выпечки, требующих сильного нагрева снизу, например для пропекания основы для пирогов с сочной начинкой. При использовании комплекта для приготовления на пару Neff Mega System именно нижний жар является источником тепла.

РЕЖИМ «БРОЖЕНИЕ»: При этом режиме в камере духового шкафа создаются идеальные условия для брожения дрожжевого теста, которое получается эластичным, не заветривается и легко поддается обработке. Режим «Брожение» также прекрасно подходит для приготовления йогурта в домашних условиях. Создается особый климат для естественного созревания йогуртовых культур без добавок и прямо в стеклянной посуде.

РЕЖИМ POWER: В индукционных варочных поверхностях режим повышенной мощности Power позволяет на короткое время увеличить мощность конфорки на 50%, чтобы, например, быстро довести до кипения воду.

РЕЖИМ ДЛЯ ВЫПЕЧКИ: Регулировка температуры при выпечке хлеба (180–220 °C) с помощью интенсивного нагрева вначале и его последующей оптимизацией позволяет добиваться отличных результатов: тесто не растекается, хлеб пропекается щадящим образом с образованием мелких пор в мякише, не пересыхает и приобретает хрустящую корочку. При использовании камня для выпечки при приготовлении хлеба или пиццы достигаются еще более успешные результаты, поскольку аккумулирующийся в нем жар эффективным образом воздействует на дно выпекаемого продукта. Камень для выпечки хлеба может приобретаться отдельно в дополнение к встраиваемой духовке.

РЕЖИМ ДЛЯ ПИЦЦЫ 50–275 °C: Этот режим является комбинацией CircoTherm® и нижнего жара (50–275 °C) и наиболее эффективен для приготовления продуктов глубокой заморозки, как, например пиццы или картофеля фри.

РЕЖИМ МЯГКОГО ПРИГОТОВЛЕНИЯ НА ПАРУ
Приготовление пищи на пару является наиболее эффективным методом сохранения витаминов и питательных веществ. В отличие от традиционных методов приготовления вместо жира или растительного масла продукты нагревает и доводит до состояния готовности лишь разогретый водяной пар, сохраняя таким образом свойственный им собственный вкус.

РЕЖИМ ПОДОГРЕВА ПОСУДЫ: Первоклассные блюда лучше всего подавать на подогретых тарелках. Для этого существует режим подогрева посуды.

РЕЖИМ ПРИГОТОВЛЕНИЯ БЛЮД НА ПАРУ : Духовые шкафы с электронным управлением оснащены новым специальным режимом приготовления блюд на пару (при использовании комплекта для приготовления на пару Mega System).

РЕЖИМ РАЗМОРАЖИВАНИЯ: В микроволновых приборах, а также в духовых шкафах процесс размораживания контролируется электроникой, что оптимизирует процесс размораживания и исключает возникновение различных температурных зон. Продукты размораживаются равномерно в щадящем режиме. При этом экономится до 30% времени и энергии.

РЕЖИМ СУПЕРЗАМОРАЖИВАНИЯ : Если вы предполагаете загрузить в морозильную камеру большое количество новых продуктов, за 24 часа до этого активируйте режим суперзамораживания. Таким образом продукты, подвергнутые глубокой заморозке, не разморозятся в результате неизбежного повышения температуры в морозильной камере из-за появления в ней новых продуктов.

РЕЖИМ СУПЕРОХЛАЖДЕНИЯ: После активации клавиши суперохлаждения на электронной панели управления холодильника, температура в холодильной камере быстро понизится до +2 °C. Режим рекомендуется использовать, если вы положили в холодильное отделение большое количество свежих продуктов. Благодаря этой опции удастся избежать нежелательного скачка температуры, который может негативно сказаться на качестве продуктов, которые уже хранятся в холодильнике.

РЕЖИМ ЦИРКУЛЯЦИИ ВОЗДУХА: Попадающий в вытяжку воздух проходит через два фильтра: сначала на металлическом фильтре оседают жировые частицы, а затем фильтр из активированного угля поглощает неприятные запахи.

РЕПОДЖИГ: обеспечивает автоматическое зажигание потухшего пламени.

СЕНСОР РОТАЦИИ ПОМПЫ (ДАТЧИК ЗАГРУЗКИ): Позволяет осуществлять более точный контроль заполнения посудомоечной машины водой. Преимущества – точный подбор количества воды в зависимости от количества посуды и постоянно низкий уровень шума.

СИСТЕМА ЗАЩИТЫ ОТ ПРОТЕЧЕК AQUASTOP® : При повреждении заливного шланга, при любой протечке внутри самой машины или перебое в электроснабжении AquaStop® мгновенно закрывает клапан и блокирует подачу воды. Кроме того, система AquaStop® избавит Вас от необходимости каждый раз открывать вентиль перед началом работы прибора и закрывать после нее. При квалифицированном подключении системы, Neff гарантирует возмещение ущерба в рамках гарантии AquaStop®.

СИСТЕМА ЛЁГКОГО МОНТАЖА EASY: Для быстрого, удобного и надежного крепления настенных вытяжек Neff. Корпус вытяжки «навешивается» на два поворотных регулировочных механизма. Для быстрого и точного горизонтального выравнивания корпуса достаточно поворота регулировочного кольца EASy.

СИСТЕМА ОЧИСТКИ EASYCLEAN®
Эта система очистки обеспечивает, простую очистку внутреннего пространства духового шкафа при экономном потреблении энергии. Необходимо налить немного воды и моющего средства на дно духовки, закрыть дверцу и включить режим EasyClean®. После окончания процесса протрите стенки духовой камеры. Дайте духовке полностью просохнуть при слегка открытой дверце. В духовках с системой EasyClean® специальное керамическое покрытие EcoClean® на задней стенке духового шкафа впитывает брызги жира как губка. Повышенный уровень кислорода в активном слое керамического покрытия обеспечивает его расщепление и очистку самого покрытия. Оседающие во время приготовления пищи загрязнения уничтожаются в процессе окисления автоматически.

СКЛАДЫВАЮЩИЕСЯ НАПРАВЛЯЮЩИЕ ДЛЯ ТАРЕЛОК: Обеспечивают надежное устойчивое положение тарелок различного размера и конфигурации в верхнем и нижнем коробах посудомоечной машины. Если требуется место для крупногабаритной посуды, например кастрюль, ряды направляющих для тарелок можно сложить, освободив тем самым пространство.

СОКРАЩЕННАЯ ПРОГРАММА: Этой дополнительной функцией целесообразно пользоваться, если необходимо быстро восполнить запасы чистой посуды, например во время вечеринки. Время выбранной программы мытья может быть сокращено на одну четверть.

СПЕЦИАЛЬНЫЙ КОРОБ ДЛЯ ВЫСОКИХ БОКАЛОВ: Эта практичная дополнительная принадлежность прекрасно удерживает высокие бокалы и чашки. Установленный в нижнем коробе, он создает дополнительное пространство для этого вида посуды. Специальный короб может использоваться только в посудомоечных машинах шириной 60 см со складывающимися направляющими для тарелок в нижнем коробе.

СПЕЦИАЛЬНЫЙ ФИКСАТОР ДЛЯ ВЫСОКИХ БУТЫЛОК: Тонкие бутылки и высокие емкости не перевернутся благодаря специальной конструкции бортика полки для бутылок на двери холодильника.

ТАЙМЕР: Таймер на варочных панелях позволяет установить продолжительность работы каждой конфорки. Помимо этого он также может использоваться в качестве звукового таймера без отключения зон нагрева.

ТАЙМЕР ЗАПУСКА: С его помощью вы можете заранее установить необходимое время запуска выбранной Вами программы мытья в диапазоне от 1 до 19 или 24 часов. Таким образом, можно использовать, например, выгодный тариф на электроэнергию.

ТЕПЛООБМЕННИК: В ходе процесса мытья посуды теплообменник использует энергию нагретой воды для мытья в следующем цикле. Это приводит к экономии электроэнергии, используемой для следующей фазы мытья. Плавные переходы температуры щадят посуду, которая не подвергается температурному шоку. Поскольку стенка посудомоечной машины с теплообменником в фазе сушки остается холодной (при подключении к крану холодного водоснабжения), здесь конденсируется влага, что обеспечивает получение наилучших результатов сушки.

ТЕРМОГРИЛЬ 50–250 °C: В духовых шкафах конвекционный вентилятор и гриль включаются поочередно. Поскольку циркулирующий поток горячего воздуха охватывает всю поверхность приготавливаемых блюд, отпадает необходимость в использовании вертела, что значительно уменьшает загрязнение брызгами жира стенок духового шкафа.

ТЕРМОЭЛЕКТРИЧЕСКАЯ ЗАЩИТА ОТ УТЕЧКИ ГАЗА: В том случае, если пламя на варочной панели по какой-либо причине погасло, защитное устройство блокирует подачу газа к этой конфорке, обеспечивая таким образом Вашу безопасность.

ТЕХНИКА NOFROST: С помощью специальной системы вентиляции влага отводится из морозильного отделения в специально предназначенный для этой цели отсек вне морозильной камеры. Помимо этого прибор время от времени самостоятельно размораживается. Образовавшееся при этом небольшое количество талой воды стекает в специальную чашу, расположенную над компрессором, и при его включении постепенно испаряется. Продукты больше не покрываются инеем, и утомительное оттаивание уходит в прошлое.

ТЕХНИКА ПЛОСКИХ ШАРНИРОВ: Дверь мебельной колонны прочно прикрепляется к двери холодильника. Это обеспечивает широкий угол открытия двери – до 115° и автоматическое закрывание при угле открытия до 20°.

ТЕХНОЛОГИЯ ДОЗИРОВАНИЯ DOSAGEASSIST: Обеспечивает растворение таблеток моющего средства таким образом, чтобы они действовали максимально результативно. Во время процесса мытья таблетка выпадает из дозатора в пространство моечной камеры, но зачастую попадает в корзину для столовых приборов и растворяется там, что не всегда обеспечивает ее оптимальное воздействие.

DOSAGEASSIST – маленькая улавливающая корзина на верхнем коробе, в которую в процессе мытья таблетка моющего средства попадает прямо из дозатора. Там она растворяется под действием направленных струй воды, обеспечивая максимальный эффект на протяжении всего процесса мытья. Разумеется, также можно использовать моющее средство в виде порошка или геля.
Технология защита стекла
Регулировка жесткости воды в посудомоечных машинах для защиты чувствительной стеклянной посуды от агрессивной мягкой воды.

ТЕХНОЛОГИЯ ПОПЕРЕМЕННОЙ ПОДАЧИ ВОДЫ: Оптимальное использование воды и электроэнергии в посудомоечных машинах: верхнее и нижнее коромысло работают поочередно. Так значительно сокращается потребление воды. Пять уровней подачи воды обеспечивают прекрасные результаты мытья даже в самых удаленных уголках короба посудомоечной машины.

УЛЬТРАЗВУКОВОЙ СЕНСОР: В зависимости от интенсивности испарений производительность вытяжки автоматически регулируется ультразвуковым сенсором.

УПРАВЛЕНИЕ ОДНИМ ПЕРЕКЛЮЧАТЕЛЕМ: Программы стирки и сушки белья выбираются одним большим вращающимся переключателем с четкими надписями. Один поворот – и результат гарантирован.

ФИЛЬТР С АКТИВИРОВАННЫМ УГЛЕМ: При работе вытяжки в режиме циркуляции фильтр с активированным углем улавливает запахи до того, как очищенный воздух вновь подается в помещение кухни. Для продления срока службы фильтра с активированным углем рекомендуется оставлять вытяжку после каждого использования включенной еще около 5 минут для удаления остатков влаги из фильтра.

ФУНКЦИЯ «ЗАЩИТА ОТ ДЕТЕЙ» С ИНДИВИДУАЛЬНОЙ НАСТРОЙКОЙ: Эта функция полностью блокирует включение прибора, обеспечивая безопасность Ваших детей. По желанию можно установить автоматическую блокировку после каждого выключения либо активировать эту функцию вручную при необходимости. При включении защиты от детей на дисплее появляется символ «S».

ФУНКЦИЯ ПАМЯТИ В МИКРОВОЛНОВЫХ ПЕЧАХ: При приготовлении пищи в микроволновой печи могут последовательно программироваться сразу несколько различных режимов. Таким образом, например, могут размораживаться и сразу после этого доводиться до полной готовности замороженные блюда.

ФУНКЦИЯ RE-START: После отключения варочной панели все установки можно вернуть одним касанием сенсора главного выключателя. Воспользоваться функцией reStart можно в течение 4 секунд после отключения панели.

ФУНКЦИЯ POWERMANAGEMENT позволяет ограничить максимальную мощность электрической варочной панели, что может быть необходимо в домах со слабой проводкой.

ЧАСЫ EASYCLOCK®: Благодаря часам EasyClock® вы можете без всяких сложностей заранее установить время включения духовки или время окончания процесса приготовления пищи. Электронные часы могут использоваться и как будильник, при этом на панели управления всегда отражается текущее время.

ЭЛЕКТРИЧЕСКИЙ ПОДЖИГ В ГАЗОВЫХ ВАРОЧНЫХ ПАНЕЛЯХ: При нажатии и повороте переключателя подачи газа автоматически генерируется электрическая искра. Сложное и небезопасное зажигание пламени с помощью зажигалки или спички ушло в прошлое.

ЭЛЕКТРОНИКА ЗАКИПАНИЯ: Быстрое увеличение температуры вначале для быстрого разогревания продукта с последующим переключением на заданную ступень нагрева значительно экономит Ваше время. Продолжительность работы на максимальной мощности для каждой ступени нагрева индивидуальна и заранее запрограммирована. Это удобно, помогает экономить энергию и идет на пользу приготавливаемым блюдам.

ЭЛЕКТРОНИКА РЕГЕНЕРАЦИИ: Расход регенерационной соли в посудомоечной машине Neff регулируется автоматически в соответствии с установленным уровнем жесткости воды.

ПРИРОДА КАК СТАНДАРТ КАЧЕСТВА

Все важное происходит от природы

Экономия воды и электроэнергии, бережное отношение к окружающей среде и высочайший уровень комфорта – все это энергоэффективная встраиваемая техника Neff.

УСТОЙЧИВОЕ РАЗВИТИЕ

Устойчивое развитие для Neff значит больше, чем просто энергоэффективные технологии, которые используются в каждом из наших приборов. Устойчивое развитие является философией нашей компании и давно вышло за рамки самого предприятия. Именно поэтому вот уже более 135 лет наша компания несет ответственность не только за высокое качество продукции, но и за окружающую среду, и людей, с которыми мы работаем.

СЕГОДНЯ, ЗАВТРА, ПОСЛЕЗАВТРА
Neff – это более 135 лет приверженности гастрономическим традициям и неиссякаемого интереса ко всему, что связано с приготовлением пищи. Основанная в 1877 году как Carl Neff Herd - und Ofenfabrik, сегодня Neff является одним из ведущих производителей встраиваемой бытовой техники в Европе, ежегодно производит порядка 1.4 млн приборов на главном заводе в немецком городе Бреттен в регионе Баден. Neff устанавливает высочайшие стандарты качества и комфорта в производстве варочных панелей и духовых шкафов: благодаря таким инновациям, как нагрев CircoTherm®, полностью выдвижные телескопические направляющие Comfort Flex, система очистки духового шкафа EasyClean®, поворачивающаяся ручка двери духового шкафа SLIDE® и полностью утапливаемая в основание духового шкафа дверь HIDE®, вы сможете почувствовать себя профессиональным поваром у себя дома. Сегодня, как и 135 лет назад, главная ценность Neff – это люди, к чьим пожеланиям и нуждам компания прислушивается. Neff уверенно смотрит в будущее и при этом остается верен своим многолетним традициям – приносить радость в дом, помогать воплощать в жизнь самые смелые кулинарные фантазии.

ВСТРАИВАЕМЫЙ ДУХОВОЙ ШКАФ NEFF С НАГРЕВОМ CIRCO THERM®
Высочайшая эффективность при выпекании и тушении: благодаря инновационной технологии CircoTherm® духовой шкаф Neff экономит до 30% энергии по сравнению с приборами класса энергоэффективности «A». Вы не только экономите энергию, но и достигаете превосходных результатов как при приготовлении мяса, рыбы, запеканок, глубокозамороженных продуктов, так и при выпекании легких воздушных пирожных и суфле.

ВАРОЧНЫЕ ПАНЕЛИ NEFF FLEX INDUCTION
Покончено с бездумным потреблением электроэнергии: варочная панель FlexInduction гибко приспосабливается к нагреву ваших кастрюль и сковород и предотвращает бесполезную потерю тепла. И это еще далеко не все. Благодаря инновационной индукционной технологии ваши дети в абсолютной безопасности. Потому что не важно, до какой части варочной панели они дотронутся – в любом месте она остается холодной.

ПОСУДОМОЕЧНАЯ МАШИНА NEFF С ТЕХНОЛОГИЕЙ ZEOLITE®
Грандиозная экономия воды и электроэнергии: сушка Zeolith® в посудомоечных машинах Neff обеспечивает потребление электроэнергии на 20 % меньше по сравнению с приборами класса энергоэффективности «A».

ХОЛОДИЛЬНИКИ COOL DELUXE КЛАССА «A++»
В большинстве случаев холодильники используются постоянно – 24 часа в сутки, 365 дней в году. Они потребляют до 21 % всей электроэнергии в доме. Поэтому при покупке нового прибора имеет смысл выбрать холодильник, наиболее эффективный с точки зрения энергопотребления. Благодаря своему инновационному оснащению все новые холодильники coolDeLuxe имеют класс энергопотребления «A++». Высокоэффективный инверторный компрессор и продуманная изоляция – это не только больше места для продуктов, но и больше возможностей для энергосбережения.

Эффективно с NEFF

Энергоэффективные приборы Neff с особенно низким потреблением воды и электроэнергии можно узнать с помощью данного значка.

ПЕРВОКЛАССНЫЙ СЕРВИС NEFF

Neff означает высочайшее качество

Это высказывание верно как для нашей техники, так и для службы сервиса Neff, которая уже много лет предоставляет оперативную и квалифицированную помощь в решении различных вопросов, связанных с нашей техникой. И все для того, чтобы вы могли получать радость от пользования бытовой техникой Neff. Будьте уверены, покупка техники Neff – правильный выбор. Эта энергосберегающая, эффективная и удобная техника будет радовать вас своей безупречной работой долгие годы.

Если прибор потребует ремонта, вы можете смело положиться на нашу Службу сервиса. Вам нужно просто позвонить нам и договориться о визите одного из наших инженеров.

NEFF INFO-LINE

- 8 (800) 100 42 52 Мы поможем вам получить исчерпывающую информацию о бытовой технике Neff по будням с 09:00 до 17:00.

КАЧЕСТВЕННЫЙ СЕРВИС ОТ ПРОИЗВОДИТЕЛЯ

- В Москве и Санкт-Петербурге мы предоставляем услуги сервиса от производителя. На произведенный ремонт и установленные запчасти действует гарантия 2 года*.

ПРИЕМ ЗАКАЗОВ НА РЕМОНТ – КРУГЛОСУТОЧНО

- Наши операторы ответят вам и оформят заказ на ремонт 24 часа в сутки, 7 дней в неделю:
  в Москве: (495) 737 29 64
  в Санкт-Петербурге: (812) 449 31 61.

ВСЕ СЕРВИСНЫЕ УСЛУГИ ONLINE

- На нашем сайте www.neff.ru всегда можно оформить online-заказ на ремонт, скачать нужную инструкцию, получить полезные советы по самостоятельному устранению мелких неисправностей.

ШИРОКАЯ СЕРВИСНАЯ СЕТЬ

- Всегда рядом. Наша сервисная сеть насчитывает около 200 авторизованных сервисных центров на территории России. Специалисты сервиса Neff помогут вам быстро и профессионально.

С УЧЕТОМ ВАШИХ ИНТЕРЕСОВ

- При планировании визита нашего специалиста мы предлагаем дату и время ремонта, которые будут удобны вам. Мы делаем все для вашего комфорта.

ОРИГИНАЛЬНЫЕ АКСЕССУАРЫ И СРЕДСТВА ПО УХОДУ

- На портале www.neff-eshop.ru вы найдете большой ассортимент подходящих аксессуаров и проверенных средств по уходу за вашей техникой.

* В постгарантийный период.

МЫ ПОМОЖЕМ И ПОСЛЕ ОКОНЧАНИЯ ГАРАНТИИ

СЕРВИС НА ПРОТЯЖЕНИИ ВСЕГО СРОКА СЛУЖБЫ

- Вы можете положиться на профессиональный сервис Neff на протяжении всего срока службы вашего прибора. Что бы ни случилось – мы всегда рядом и готовы вам помочь.

ВДОХНОВЛЯЕТ ГОТОВИТЬ С 1877

Наш адрес в Интернете: www.neff.ru Фирма-производитель оставляет за собой право на внесение изменений в конструкцию, комплектацию и дизайн приборов. Во избежание недоразумений при покупке приборов руководствуйтесь инструкцией по эксплуатации и информацией продавцов.
Приборы, перечисленные в данном каталоге, реализует в России ООО «БСХ Бытовая техника»